POZ.601, szt.1

-
1:25

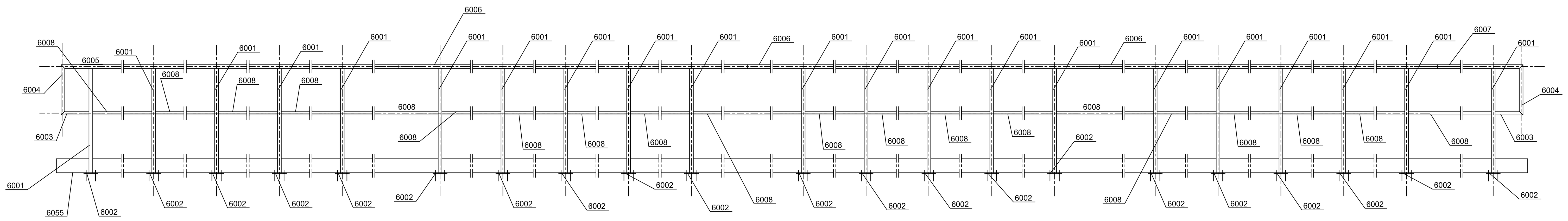

POZ.602, szt.1

-
1:25

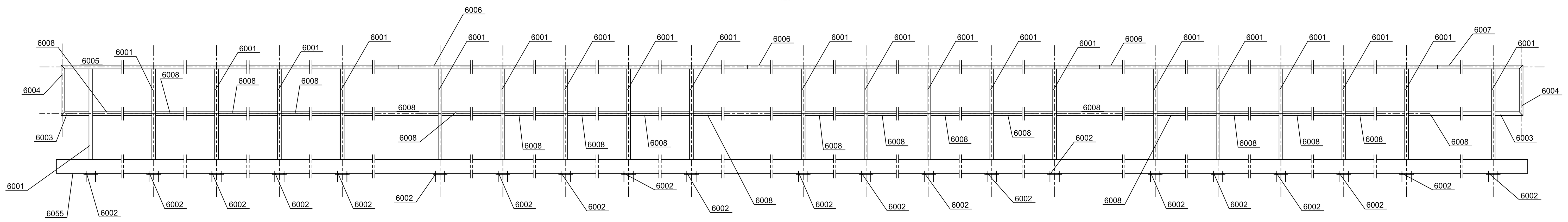

POZ.605, szt.1

-
1:25

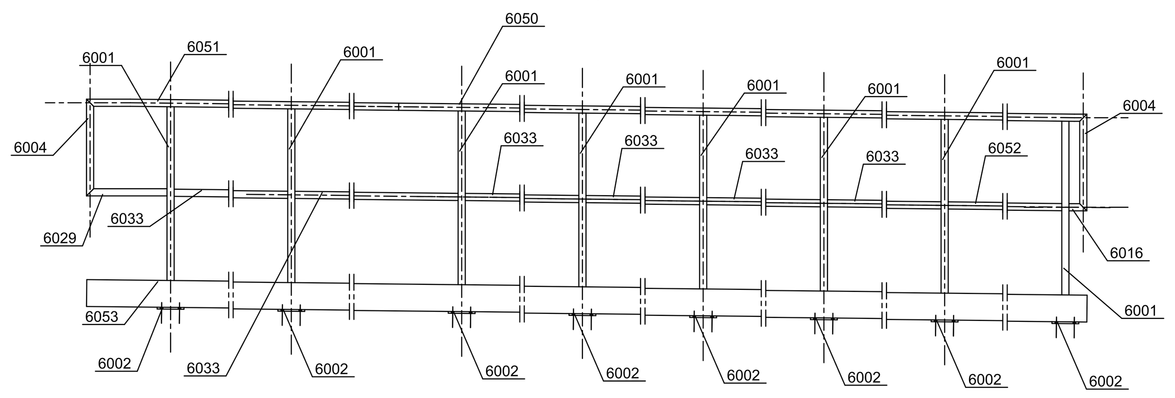

POZ.606, szt.1

-
1:25

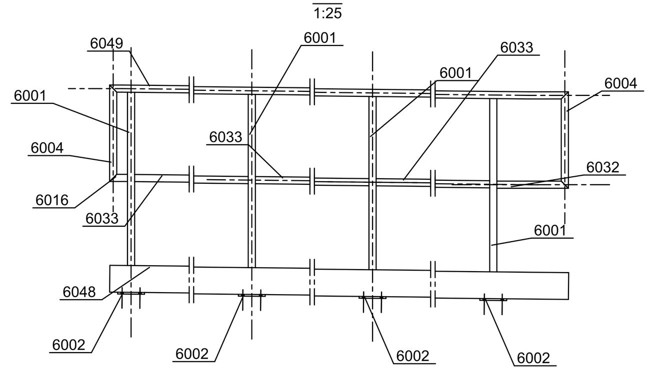

POZ.609, szt.1

-
1:25

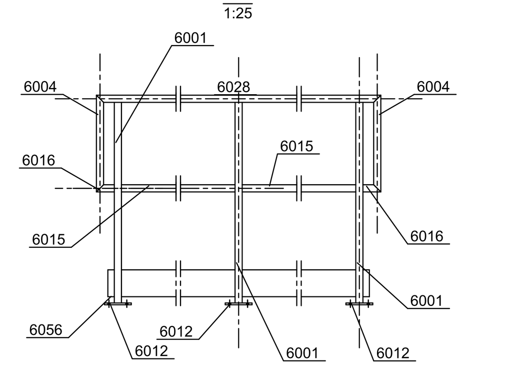

POZ.603, szt.2

-
1:25

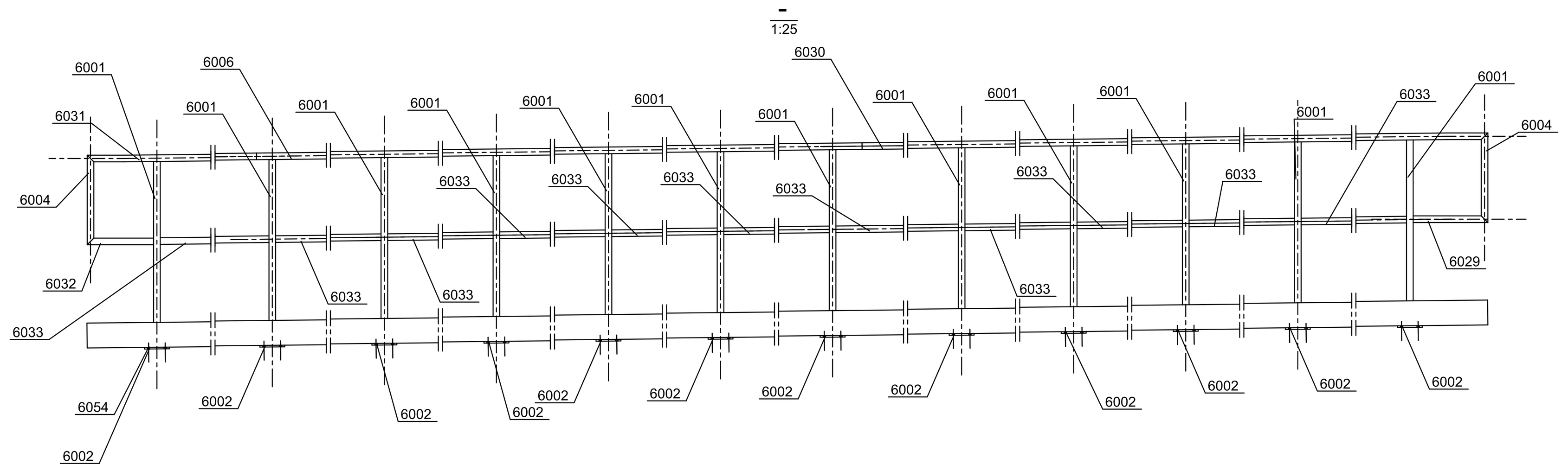

POZ.604, szt.1

-
1:25

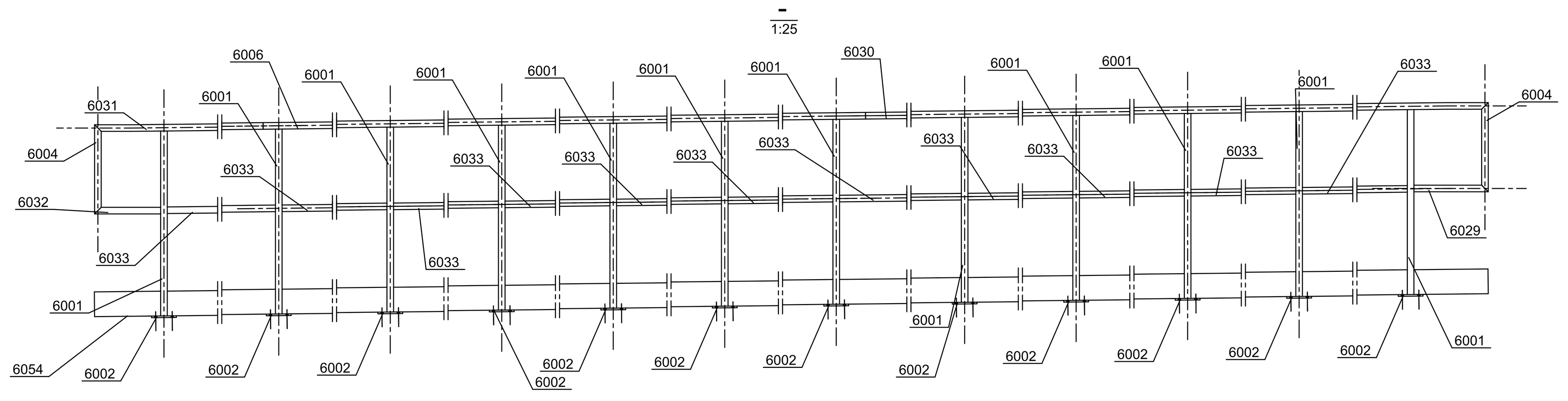

POZ.607, szt.1

-
1:25

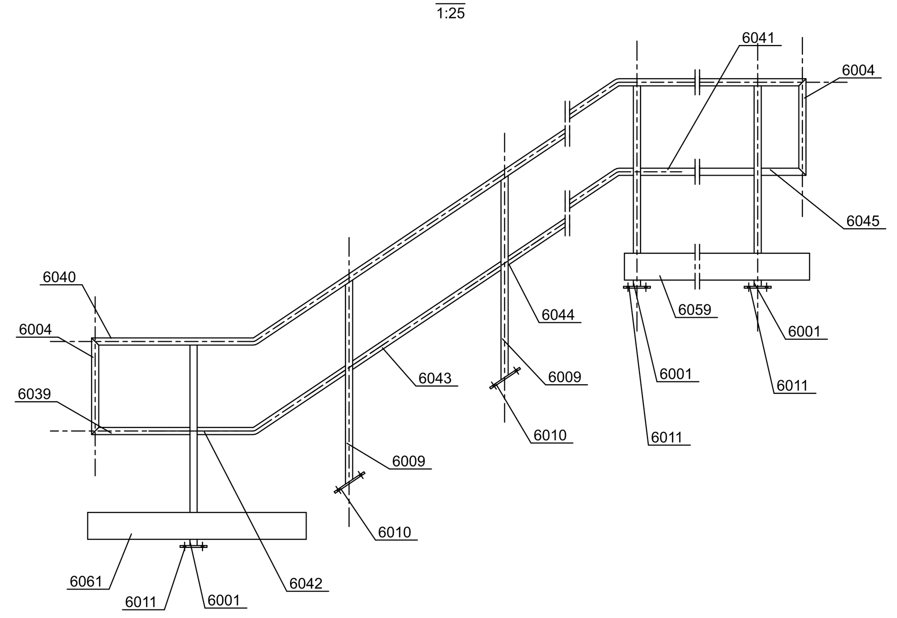

POZ.610, szt.1

-
1:25

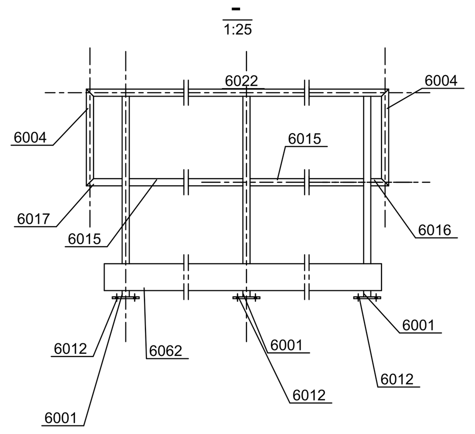

POZ.611, szt.1

-
1:25

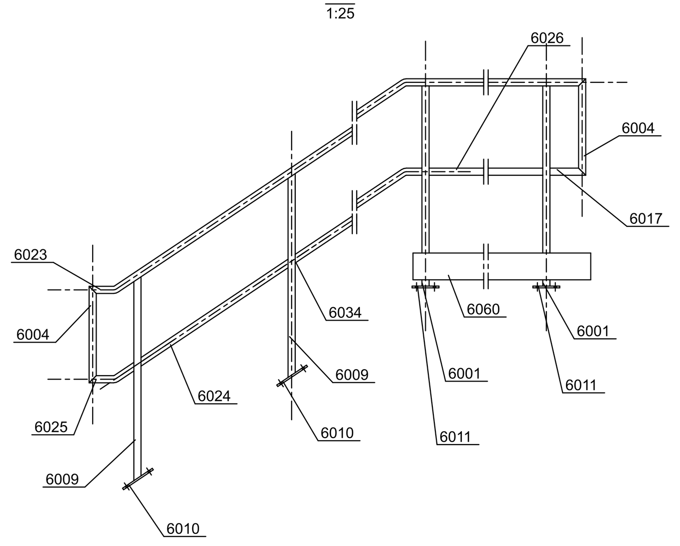

POZ.612, szt.1

-
1:25

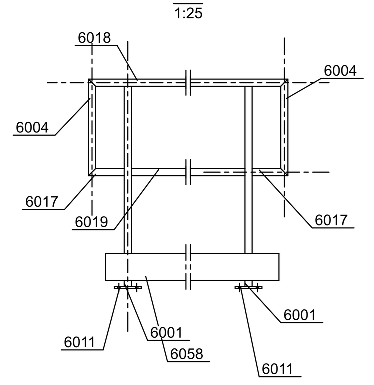

POZ.608, szt.1

-
1:25

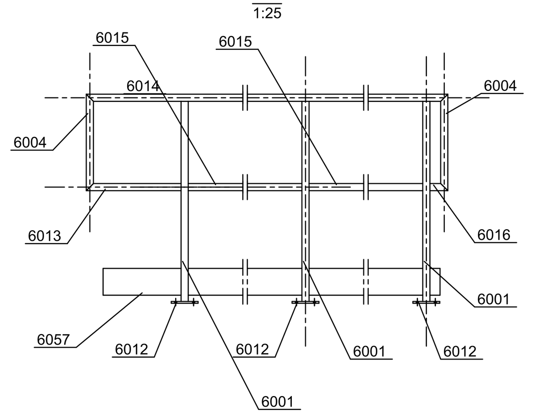

POZ.613, szt.1

-
1:25

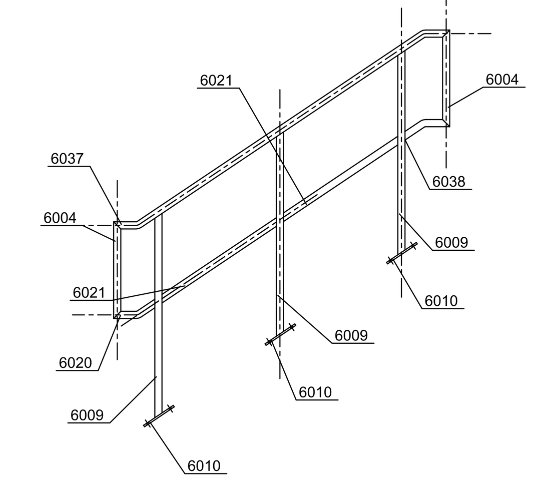

POZ.614, szt.1

-
1:25

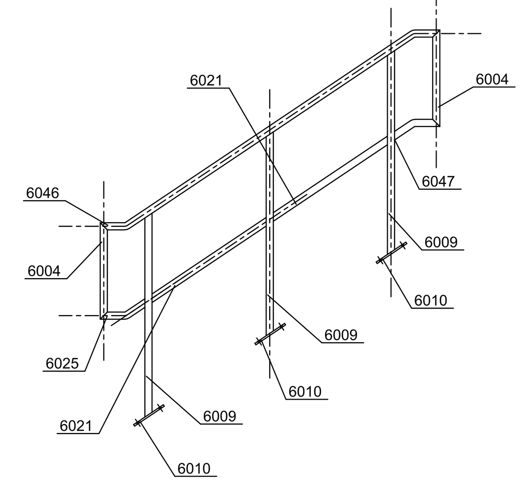

POZ.615, szt.1

-
1:25

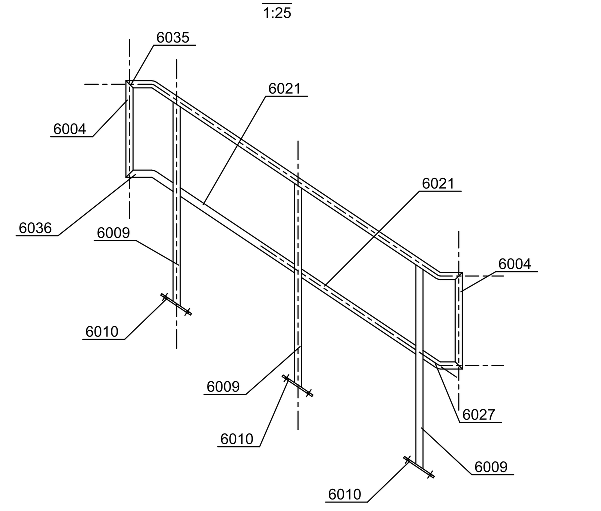

WYKAZ ELEMENTÓW ZESPOŁU
Zespół: POZ.601 Długość (mm):25340
Wykończenie: Ilość: 1

Element	Profil	Materiał	Ilość	Długość (mm)	Ciężar (kg)
6001	SHS40*4	S235JR	21	1120	106.3
6002	BL10*150	S235JR	21	150	37.1
6003	SHS40*4	S235JR	2	300	2.5
6004	SHS40*4	S235JR	2	540	4.5
6005	SHS40*4	S235JR	1	6020	27.1
6006	SHS40*4	S235JR	3	6000	81.4
6007	SHS40*4	S235JR	1	1220	5.4
6008	SHS40*4	S235JR	20	1190	107.6
6055	BL2*150	S235JR	1	25340	59.7

WYKAZ ELEMENTÓW ZESPOŁU
Zespół: POZ.602 Długość (mm):25340
Wykończenie: Ilość: 1

Element	Profil	Materiał	Ilość	Długość (mm)	Ciężar (kg)
6001	SHS40*4	S235JR	21	1120	106.3
6002	BL10*150	S235JR	21	150	37.1
6003	SHS40*4	S235JR	2	300	2.5
6004	SHS40*4	S235JR	2	540	4.5
6005	SHS40*4	S235JR	1	6020	27.1
6006	SHS40*4	S235JR	3	6000	81.4
6007	SHS40*4	S235JR	1	1220	5.4
6008	SHS40*4	S235JR	20	1190	107.6
6055	BL2*150	S235JR	1	25340	59.7

WYKAZ ELEMENTÓW ZESPOŁU
Zespół: POZ.603 Długość (mm):13492
Wykończenie: Ilość: 2

Element	Profil	Materiał	Ilość	Długość (mm)	Ciężar (kg)
6001	SHS40*4	S235JR	12	1120	60.8
6002	BL10*150	S235JR	12	150	21.2
6004	SHS40*4	S235JR	2	540	4.5
6006	SHS40*4	S235JR	1	6000	27.1
6029	SHS40*4	S235JR	1	450	1.9
6030	SHS40*4	S235JR	1	6020	27.1
6031	SHS40*4	S235JR	1	1471	6.6
6032	SHS40*4	S235JR	1	400	1.7
6033	SHS40*4	S235JR	11	1106	55.0
6054	BL2*150	S235JR	1	13491	31.8

WYKAZ ELEMENTÓW ZESPOŁU
Zespół: POZ.604 Długość (mm):13492
Wykończenie: Ilość: 1

Element	Profil	Materiał	Ilość	Długość (mm)	Ciężar (kg)
6001	SHS40*4	S235JR	12	1120	60.8
6002	BL10*150	S235JR	12	150	21.2
6004	SHS40*4	S235JR	2	540	4.5
6006	SHS40*4	S235JR	1	6000	27.1
6029	SHS40*4	S235JR	1	450	1.9
6030	SHS40*4	S235JR	1	6020	27.1
6031	SHS40*4	S235JR	1	1471	6.6
6032	SHS40*4	S235JR	1	400	1.7
6033	SHS40*4	S235JR	11	1106	55.0
6054	BL2*150	S235JR	1	13491	31.8

WYKAZ ELEMENTÓW ZESPOŁU
Zespół: POZ.605 Długość (mm):8430
Wykończenie: Ilość: 1

Element	Profil	Materiał	Ilość	Długość (mm)	Ciężar (kg)
6001	SHS40*4	S235JR	8	1120	40.5
6002	BL10*150	S235JR	8	150	14.1
6004	SHS40*4	S235JR	2	540	4.5
6016	SHS40*4	S235JR	1	100	0.4
6029	SHS40*4	S235JR	1	450	1.9
6033	SHS40*4	S235JR	6	1106	30.0
6050	SHS40*4	S235JR	1	6020	27.1
6051	SHS40*4	S235JR	1	2409	10.8
6052	SHS40*4	S235JR	1	926	4.2
6053	BL2*150	S235JR	1	8429	19.8

WYKAZ ELEMENTÓW ZESPOŁU
Zespół: POZ.606 Długość (mm):3978
Wykończenie: Ilość: 1

Element	Profil	Materiał	Ilość	Długość (mm)	Ciężar (kg)
6001	SHS40*4	S235JR	4	1120	20.3
6002	BL10*150	S235JR	4	150	7.1
6004	SHS40*4	S235JR	2	540	4.5
6016	SHS40*4	S235JR	1	100	0.4
6032	SHS40*4	S235JR	1	400	1.7
6033	SHS40*4	S235JR	3	1106	15.0
6048	BL2*150	S235JR	1	3977	9.4
6049	SHS40*4	S235JR	1	3977	17.8

WYKAZ ELEMENTÓW ZESPOŁU
Zespół: POZ.607 Długość (mm):4360
Wykończenie: Ilość: 1

Element	Profil	Materiał	Ilość	Długość (mm)	Ciężar (kg)
6001	SHS40*4	S235JR	3	1120	15.2
6004	SHS40*4	S235JR	2	540	4.5
6009	SHS40*4	S235JR	2	1141	10.1
6010	BL10*70	S235JR	2	200	2.2
6011	BL10*70	S235JR	3	150	2.5
6039	SHS40*4	S235JR	1	550	2.4
6040	SHS40*4	S235JR	1	4757	21.3
6041	SHS40*4	S235JR	1	829	3.8
6042	SHS40*4	S235JR	1	946	4.2
6043	SHS40*4	S235JR	1	1025	4.5
6044	SHS40*4	S235JR	1	994	4.4
6045	SHS40*4	S235JR	1	250	1.0
6059	BL2*150	S235JR	1	1229	2.9
6061	BL2*150	S235JR	1	1222	2.9

WYKAZ ELEMENTÓW ZESPOŁU
Zespół: POZ.608 Długość (mm):2757
Wykończenie: Ilość: 1

Element	Profil	Materiał	Ilość	Długość (mm)	Ciężar (kg)
6001	SHS40*4	S235JR	3	1120	15.2
6004	SHS40*4	S235JR	2	540	4.5
6012	BL10*90	S235JR	3	150	3.2
6013	SHS40*4	S235JR	1	530	2.3
6014	SHS40*4	S235JR	1	2757	12.3
6015	SHS40*4	S235JR	2	1004	9.1
6016	SHS40*4	S235JR	1	100	0.4
6057	BL2*150	S235JR	1	2620	6.2

WYKAZ ELEMENTÓW ZESPOŁU
Zespół: POZ.609 Długość (mm):2328
Wykończenie: Ilość: 1

Element	Profil	Materiał	Ilość	Długość (mm)	Ciężar (kg)
6001	SHS40*4	S235JR	3	1120	15.2
6004	SHS40*4	S235JR	2	540	4.5
6012	BL10*90	S235JR	3	150	3.2
6015	SHS40*4	S235JR	2	1004	9.1
6016	SHS40*4	S235JR	2	100	0.7
6028	SHS40*4	S235JR	1	2328	10.3
6056	BL2*150	S235JR	1	2200	5.2

WYKAZ ELEMENTÓW ZESPOŁU
Zespół: POZ.610 Długość (mm):2428
Wykończenie: Ilość: 1

Element	Profil	Materiał	Ilość	Długość (mm)	Ciężar (kg)
6001	SHS40*4	S235JR	3	1120	15.2
6004	SHS40*4	S235JR	2	540	4.5
6012	BL10*90	S235JR	3	150	3.2
6015	SHS40*4	S235JR	2	1004	9.1
6016	SHS40*4	S235JR	1	100	0.4
6017	SHS40*4	S235JR	1	200	0.8
6022	SHS40*4	S235JR	1	2428	10.8
6062	BL2*150	S235JR	1	2288	5.4

WYKAZ ELEMENTÓW ZESPOŁU
Zespół: POZ.611 Długość (mm):3102
Wykończenie: Ilość: 1

Element	Profil	Materiał	Ilość	Długość (mm)	Ciężar (kg)
6001	SHS40*4	S235JR	2	1120	10.1
6004	SHS40*4	S235JR	2	540	4.5
6009	SHS40*4	S235JR	2	1141	10.1
6010	BL10*70	S235JR	2	200	2.2
6011	BL10*70	S235JR	2	150	1.6
6017	SHS40*4	S235JR	1	200	0.8
6023	SHS40*4	S235JR	1	3427	15.3
6024	SHS40*4	S235JR	1	1016	4.5
6025	SHS40*4	S235JR	1	284	1.1
6026	SHS40*4	S235JR	1	821	3.7
6034	SHS40*4	S235JR	1	982	4.4
6060	BL2*150	S235JR	1	1179	2.8

WYKAZ ELEMENTÓW ZESPOŁU
Zespół: POZ.612 Długość (mm):1688
Wykończenie: Ilość: 1

Element	Profil	Materiał	Ilość	Długość (mm)	Ciężar (kg)
6001	SHS40*4	S235JR	2	1120	10.1
6004	SHS40*4	S235JR	2	540	4.5
6011	BL10*70	S235JR	2	150	1.6
6017	SHS40*4	S235JR	2	200	1.6
6018	SHS40*4	S235JR	1	1688	7.5
6019	SHS40*4	S235JR	1	1208	5.5
6058	BL2*150	S235JR	1	1543	3.6

WYKAZ ELEMENTÓW ZESPOŁU
Zespół: POZ.613 Długość (mm):1877
Wykończenie: Ilość: 1

Element	Profil	Materiał	Ilość	Długość (mm)	Ciężar (kg)
6004	SHS40*4	S235JR	2	540	4.5
6009	SHS40*4	S235JR	3	1141	15.1
6010	BL10*70	S235JR	3	200	3.3
6020	SHS40*4	S235JR	1	262	1.0
6021	SHS40*4	S235JR	2	796	7.0
6037	SHS40*4	S235JR	1	2202	9.8
6038	SHS40*4	S235JR	1	284	1.1

WYKAZ ELEMENTÓW ZESPOŁU
Zespół: POZ.614 Długość (mm):1900
Wykończenie: Ilość: 1

Element	Profil	Materiał	Ilość	Długość (mm)	Ciężar (kg)
6004	SHS40*4	S235JR	2	540	4.5
6009	SHS40*4	S235JR	3	1141	15.1
6010	BL10*70	S235JR	3	200	3.3
6021	SHS40*4	S235JR	2	796	7.0
6025	SHS40*4	S235JR	1	284	1.1
6046	SHS40*4	S235JR	1	2227	9.9
6047	SHS40*4	S235JR	1	288	1.1

WYKAZ ELEMENTÓW ZESPOŁU
Zespół: POZ.615 Długość (mm):1881
Wykończenie: Ilość: 1

Element	Profil	Materiał	Ilość	Długość (mm)	Ciężar (kg)
6004	SHS40*4	S235JR	2	540	4.5
6009	SHS40*4	S235JR	3	1141	15.1
6010	BL10*70	S235JR	3	200	3.3
6021	SHS40*4	S235JR	2	796	7.0
6027	SHS40*4	S235JR	1	251	1.0
6035	SHS40*4	S235JR	1	2206	9.8
6036	SHS40*4	S235JR	1	299	1.2

Ogółem na zespół 2022.3

Materiały konstrukcyjne:
STAL: S235JR/S355JR
ŚRUBY: 8.8 KLASA WYKONANIA: EXC2
NIEOZNACZONE SPOINY PACHWINOWE: 0.7t
NIEOZNACZONE SPOINY CZOŁOWE: 1/2V

Jednostka projektowa:
EKOTOP ROMAN SOBCZYK
ul. Wawelska 25/1, 64-920 Piła

Temat projektu / inwestycji:
PRZEBUDOWA I ROZBUDOWA
OCZYSZCZALNI ŚCIEKÓW W DAMNICY

Lokalizacja obiektu:
działka ewid. nr 229/8 obręb ewidencyjny - 0005 Damnica Leśnictwo jednostka ewid.

Inwestor:
Gmina Damnica ul. Górna 1, 76-231 Damnica

Branża:
KONSTRUKCJA

Zespół projektowy: Podpis:
■ Projektował:
mgr inż. Przemysław Kazulek
WKP/0059/POOK/09
■ Opracował:
mgr inż. Przemysław Kazulek

Tytuł rysunku:
BALUSTRADA
Assemblies POZ.601 ÷ POZ.615

Faza opracowania: PROJEKT WYKONAWCZY
Nr rysunku: **PW-K-19**

Numer projektu:	Data:	Skala:
K2224	25.01.2023	1:25

1189 x 841

Tekla Structures