RZUT 1:50

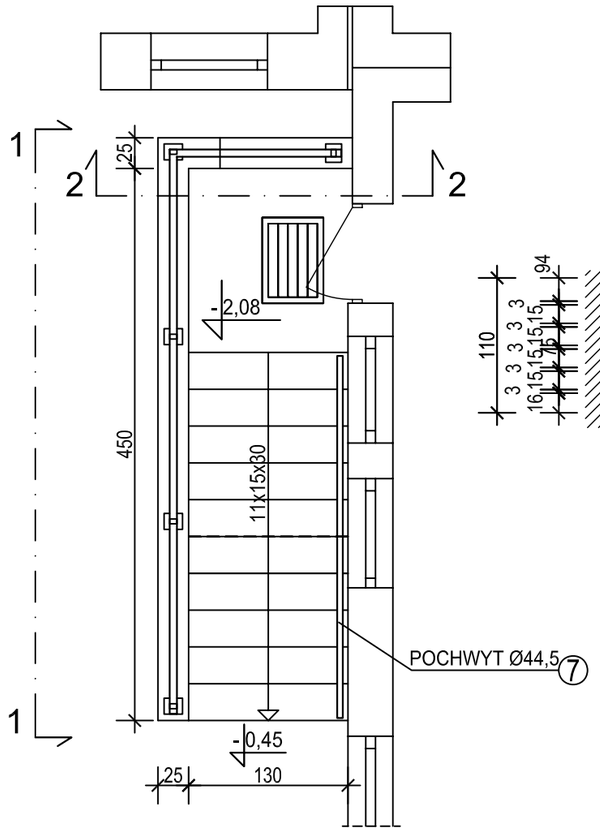

BALUSTRADA B5
widok 1 - 1 1:50

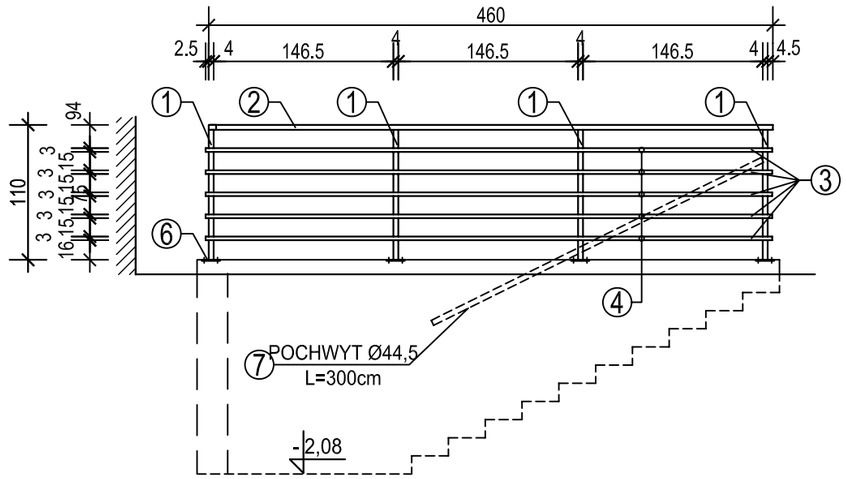

BALUSTRADA B5
przekrój 2 - 2 1:50

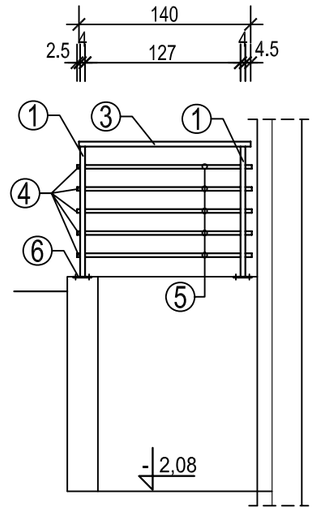

ZESTAWIENIE STALI							
NR	PROFIL	DŁUG. mm	SZER. mm	ILOŚĆ szt.	MASA JEDNSTK. kg	MASA STALI kg	GATUNEK STALI
BALUSTRADA B5							
1	▭ 60x40x3	1060		5	4,25	22,50	S235JR
2	▭ 60x40x3	4600		1	4,25	19,60	S235JR
3	▭ 60x40x3	1400		1	4,25	5,95	S235JR
4	□30x25x2,5	4620		5	1,84	42,50	S235JR
5	□30x25x2,5	1400		5	1,84	12,90	S235JR
6	BL.8	150	130	5	8,16	6,10	S235JR
7	Ø 44,5x3	3000		1	3,07	9,20	S235JR
RAZEM MASA BALUSTRADY B5						118,8	
KOTWY M10x100				20	0,12	2,4	
RAZEM MASA DLA BALUSTRAD B5						122	

SZCZEGÓŁ BLACHY PODSTAWY SŁUPKA 1:5

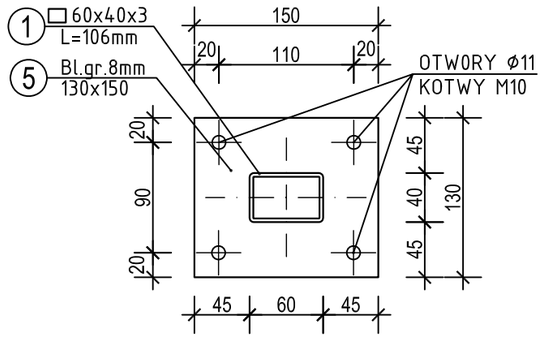

1. ZABEZPIECZENIE ANTYKOROZYJNE - OCYNKOWANIE OGNIOWE + MALOWANIE PROSZKOWE, KOLOR SZARY
2. W TECHNOLOGII ROBÓT ZAŁOŻYĆ DOCINANIE I SPASOWANIE ELEMENTÓW NA BUDOWIE ORAZ PRÓBNY MONTAŻ PRZED MALOWANIEM
3. SPOINY SPAWÓW - WYKONAĆ O GRUBOŚCI 3mm
4. WYKONAĆ DODATKOWE OTWOROWANIE TECHNOLOGICZNE ELEMENTÓW WG WYTYCZNYCH CYNKOWNI

STAL S235JR
Elektrody EA.1.46

Spółdzielnia Obsługi Inwestycyjnej "Dompil"
64-920 Piła ul. Sikorskiego 33 tel/fax (67) 214-80-01

Inwestor	Akademia Nauk Stosowanych im. Stanisława Staszica w Pile Piła, ul.Podchorążych 10			Branża: budowl.
Nazwa obiektu	PRZEBUDOWA W ZAKRESIE DOSTOSOWANIA DO OCHRONY P - POŻ BUDYNKU DOMU STUDENTA ANS W PILE			Nr rysunku: 14
Adres	PIŁA, ul. ŻEROMSKIEGO 14, działka nr 1311/1			Skala: 1:50, 1:5
Nazwa rysunku	BALUSTRADA ZEWNĘTRZNA B5			
Projektował :	mgr inż.TOMASZ ZASADA upr. do proj. w spec. konstrukcyjnej bez ograniczeń	Upr. nr : UAN-8345/910/85	Data 09.2023	
Sprawdził :	inż.KAZIMIERZ GRZELAK upr. do proj. w spec. konstrukcyjnej bez ograniczeń	GP-7342/1684/92	09.2023	