RYSUNEK ZBROJENIA PŁYTY POMSTU

SKALA 1:50

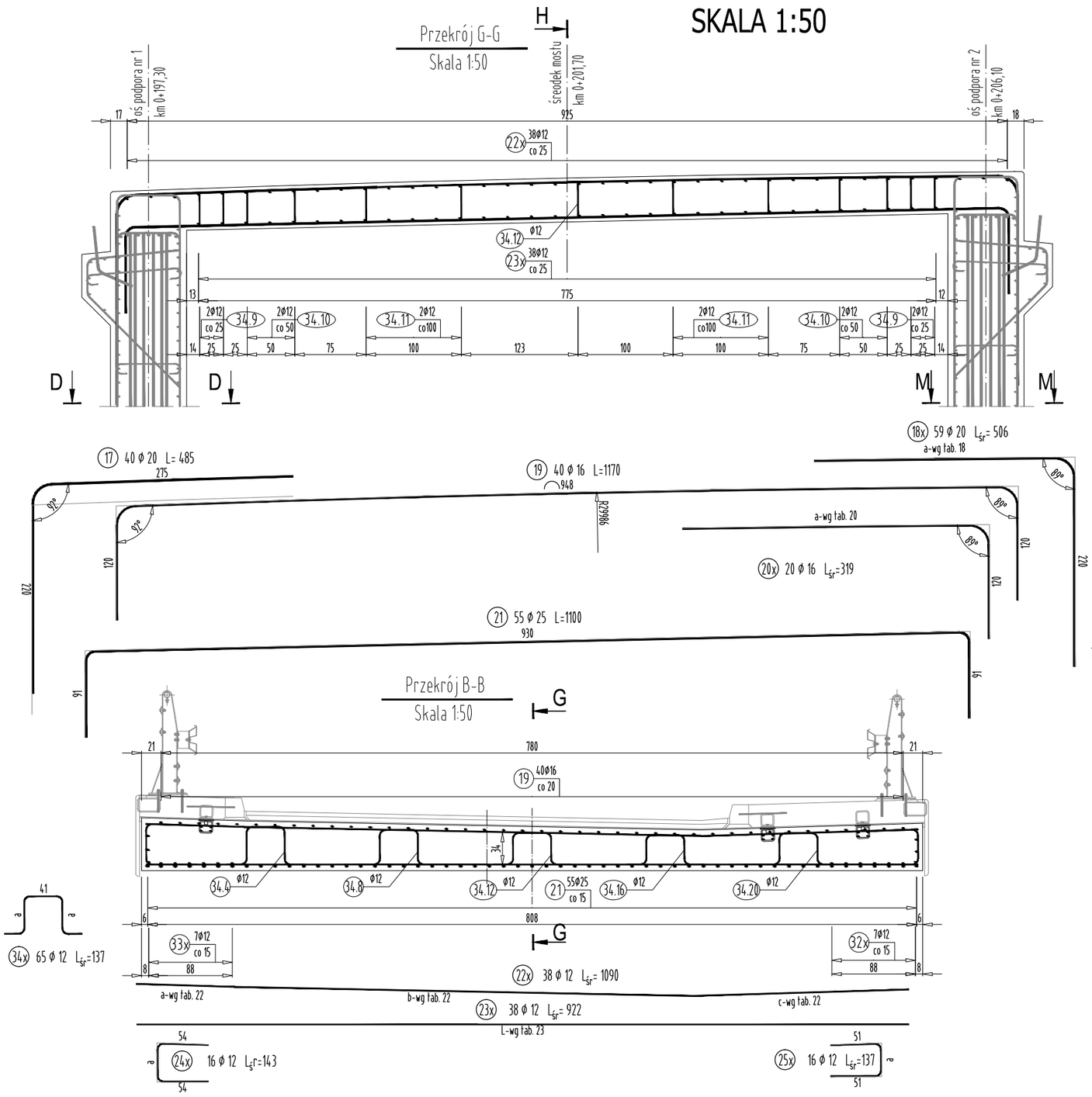

WYKAZ STALI ZBROJENIOWEJ

Nr pręta	Średnica	Długość	Liczba prętów	Długość całkowita STAL BSt500S			
				#12	#16	#20	#25
	[mm]	[m]	[szt]	[m]	[m]	[m]	[m]
17	20	4,85	40			194,00	
18	20	5,06	59			298,54	
19	16	11,70	40		468,00		
20x	16	3,19	20		63,80		
21	25	11,00	55				605,00
22x	12	10,90	38	414,20			
23x	12	9,22	38	350,36			
24x	12	1,40	16	22,40			
25x	12	1,30	16	20,80			
26	16	13,30	2		26,60		
27x	12	12,85	8	102,80			
28	16	9,58	2		19,16		
29x	12	11,98	4	47,92			
30	25	4,40	4				17,60
31	25	5,10	4				20,40
32x	12	11,59	7	81,13			
33x	12	11,19	8	89,52			
34x	12	1,37	65	89,05			
Razem [m]				1218,2	577,6	492,5	643,0
Masa [kg/m]				0,888	1,578	2,466	3,853
Masa całkowita [kg]				1081,7	911,4	1214,6	2477,5
Razem [kg]				**5685**			

UWAGA:

Pręty, których długość przekracza długości handlowe łączyć zgodnie z normą PN-91/S-10042, max 30 % w jednym przekroju.
Prety łączyć na zakład długość 40 średnic w przypaku zakładów krótszych niż 40 średnic należy stosować spawane połączenia prętów.
Zestawienie stali nie uwzględnia ziwększenia długości prętów związane z połączeniami na zakład.

Otulina zbrojenia min 3.0 cm dla płyty i min 4.0 cm dla podpór.

Połączenia spawane należy wykonywać przy użyciu elektrod ER146
W przypadku braku szczegółu rozwiazania połaczenia minimalna długość połączenia nie może być mniejsza niż 5 ∅ pręta.

ZESTAWIENIE MATERIAŁÓW

BETON KL. C 30/37
ILOŚĆ BETONU: V=35,0 m ^{3}

STAL ZBROJENIOWA GAT. BSt500S
ILOŚĆ STALI: G=5685kg

FIRMA PROJEKTOWO -USŁUGOWO-HANDLOWA „INTRO 5”
MGR INŻ. JOLANTA KUŚ-MILCZANOWSKA
ul. Wiśniowa 5, 38-120 Czudec

Inwestor:	Przedsięwzięcie budowlane:
GMINA ROPCZYCE UL. KRISEGO 1 39 - 100 ROPCZYCE	**„ODBUDOWA MOSTU W CIĄGU DROGI GMINNEJ NIEDŹWIADA - KOLAWA (nr ewe. dz. 5564, 4080, 5559/1) W MIEJSCOWOŚCI NIEDŹWIADA W KM 0+201,70"**
Faza opracowania: PROJEKT WYKONAWCZY	Część: CZĘŚĆ RYSUNKOWA

Funkcja	Tytuł, imię, nazwisko	Nr uprawn.,specjalność	Data	Podpis
Projektant	mgr inż. Henryk Kalisz	ANB -7342-259/94	12.2016	
Opracował	mgr inż. Tomasz Tomasiewicz	-	12.2016	
Opracował	mgr inż. Grzegorz Stróż	-	12.2016	
Skala: 1:50	Tytuł rysunku: RYSUNEK ZBROJENIA PŁYTY		Branża: D-M	Nr rysunku: 11.3