ELPA-PROJEKT
UL. MOCHNACKIEGO 23/4 51-122 WROCŁAW
Tel. 607 33 69 41

NUMER PROJEKTU: 2021003_SK

P R O J E K T B U D O W L A N Y

I. PROJEKT ZAGOSPODAROWANIA TERENU

II. PROJEKT ARCHITEKTONICZNO-BUDOWLANY

TEMAT : **ROZBUDOWA INSTALACJI DO PRODUKCJI ENERGII ELEKTRYCZNEJ WRAZ Z PRZEBUDOWĄ BUDYNKU**

KATEGORIA OBIEKTU : **XVIII**

LOKALIZACJA : **Budynek Kotłowni nr 14**
Żywiec, ul. Bracka 66,
gmina Żywiec, obr. 0007 Żywiec
jedn. ewid. 241701_1 Żywiec
dz. nr 11065/4

INWESTOR : **Miejskie Przedsiębiorstwo Wodociągów i Kanalizacji**
Sp. z o.o.
34-300 Żywiec
ul. Bracka 66

OPRACOWANIE : **ELPA-PROJEKT**
ul. Mochnackiego 23/4
51-122 WROCŁAW

Specjalność	Projektant		Sprawdzający	
	Imię i Nazwisko, Nr uprawnień	Pieczęć i podpis	Imię i Nazwisko, Nr uprawnień	Pieczęć i podpis
Architektoniczna	mgr inż. arch. **Alicja Michalczyk** 24/SLOKK/2017		mgr inż. arch. **Marta Zuber** 6/SLOKK/2017	
Konstrukcyjno -budowlana	mgr inż. **Błażej Biegun** SLK/4869/PWOK/13		mgr inż. **Maciej Biegun** 128/98 B-B	
Sanitarna	mgr inż. **Grzegorz Burda** SLK/8962/PWBS/19		mgr inż. **Wojciech Wiącek** SLK/2777/POOS/09	
Elektryczna	mgr inż. **Piotr Kurowski** 168/DOŚ/12		mgr inż. **Tadeusz Masłowski** 261/00/DUW	
Technologia-sieć biogazu	mgr inż. **Michał ZUCHARA** 93/2000		mgr inż. **Hubert FRYSZTAK** MAP/0320/POOS/07	

Marzec 2021r.

OŚWIADCZENIE PROJEKTANTA I SPRAWDZAJĄCEGO

Na podstawie art. 20 ust. 4 ustawy z dnia 7 lipca 1994r. Prawo Budowlane oświadczamy, że Projekt Budowlany pod nazwą:

ROZBUDOWA INSTALACJI DO PRODUKCJI ENERGII ELEKTRYCZNEJ WRAZ Z PRZEBUDOWĄ BUDYNKU

dla inwestycji zlokalizowanej w obrębie działki:
gmina Żywiec, obr. 0007 Żywiec, jedn. ewid. 241701_1 Żywiec, dz. nr 11065/4,

W BRANŻY ARCHITEKTONICZNEJ
W BRANŻY KONSTRUKCYJNEJ
W BRANŻY SANITARNEJ
W BRANŻY ELEKTRYCZNEJ
W BRANŻY TECHNOLOGIA-SIEĆ BIOGAZU

której inwestorem jest:
Miejskie Przedsiębiorstwo Wodociągów i Kanalizacji Sp. z o.o.
34-300 Żywiec,
ul. Bracka 66

został opracowany zgodnie z obowiązującymi przepisami oraz zasadami wiedzy technicznej.

Specjalność	Projektant		Sprawdzający	
	Imię i Nazwisko, Nr uprawnień	Pieczęć i podpis	Imię i Nazwisko, Nr uprawnień	Pieczęć i podpis
Architektoniczna	mgr inż. arch. **Alicja Michalczyk** 24/SLOKK/2017		mgr inż. arch. **Marta Zuber** 6/SLOKK/2017	
Konstrukcyjno -budowlana	mgr inż. **Błażej Biegun** SLK/4869/PWOK/13		mgr inż. **Maciej Biegun** 128/98 B-B	
Sanitarna	mgr inż. **Grzegorz Burda** SLK/8962/PWBS/19		mgr inż. **Wojciech Wiącek** SLK/2777/POOS/09	
Elektryczna	mgr inż. **Piotr Kurowski** 168/DOŚ/12		mgr inż. **Tadeusz Masłowski** 261/00/DUW	
Technologia-sieć biogazu	mgr inż. **Michał ZUCHARA** 93/2000		mgr inż. **Hubert FRYSZTAK** MAP/0320/POOS/07	

Marzec 2021r.

SPIS ZAWARTOŚCI OPRACOWANIA

I. PROJEKT ZAGOSPODAROWANIA TERENU 7

1. Przedmiot inwestycji 7
2. Istniejący stan zagospodarowania terenu i przewidywane zmiany 7
3. Projektowane zagospodarowanie terenu, w tym urządzenia budowlane związane z obiektami budowlanymi, układ komunikacyjny, sieci uzbrojenia terenu z p.poż. zaopatrzeniem wodnym, ukształtowanie terenu i zieleni w zakresie uzupełniającym rysunek PZT. 8
4. Zestawienie powierzchni poszczególnych części zagospodarowania działki budowlanej, powierzchnia zabudowy projektowanych obiektów budowlanych, powierzchnia dróg, parkingów, placów i chodników, powierzchnia zieleni oraz innych części terenu niezbędnych do sprawdzenia zgodności z ustaleniami decyzji o WZiZT. 9
5. Dane informujące, czy działka lub teren, na którym jest projektowany obiekt budowlany, są wpisane do rejestru zabytków oraz czy podlegają ochronie na podstawie ustaleń miejscowego planu zagospodarowania przestrzennego 9
6. Dane określające wpływ eksploatacji górniczej na teren zamierzenia budowlanego, znajdującego się w granicach terenu górniczego. 9
7. Informacja i dane o charakterze i cechach istniejących i przewidywanych zagrożeń dla środowiska oraz higieny i zdrowia użytkowników projektowanych obiektów budowlanych i ich otoczenia w zakresie zgodnym z przepisami odrębnymi..... 9
8. Inne konieczne dane wynikające ze specyfiki, charakteru i stopnia skomplikowania obiektu budowlanego lub robót budowlanych. 10
9. W przypadku budynków - powierzchnia zabudowy, o której mowa w pkt 4, określanej zgodnie z zasadami zawartymi w Polskiej Normie dotyczącej określania i obliczania wskaźników powierzchniowych i kubaturowych wymienionej w załączniku do rozporządzenia. 10

II. PROJEKT ARCHITEKTONICZNO - BUDOWLANY 11

1. Przeznaczenie i program użytkowy obiektu budowlanego oraz, w zależności od rodzaju obiektu, jego charakterystyczne parametry techniczne, w szczególności: kubaturę, zestawienie powierzchni, wysokość, długość, szerokość i liczbę kondygnacji; 11

1.1. Przeznaczenie: obiekt nr 14 - kotłownia i budynek zagęszczania osadu nadmiernego 11
1.2. Parametry techniczne budynku: 11
1.3. Inne charakterystyczne parametry 11

2. W stosunku do budynku mieszkalnego jednorodzinnego i lokali mieszkalnych - zestawienie powierzchni użytkowych obliczanych według Polskiej Normy, o której mowa w §8 ust. 2 pkt 9 11
3. Forma architektoniczna i funkcja obiektu budowlanego, sposób jego dostosowania do krajobrazu i otaczającej zabudowy oraz sposób spełnienia wymagań, o których mowa w art.5 ust.1 Prawa Budowlanego 12

3.1. Forma obiektu 12
3.2. Funkcja obiektu 12
3.3. Sposób dostosowania obiektu do krajobrazu i otaczającej zabudowy 12
3.4. Sposób spełnienia wymagań, o których mowa w art.5 ust.1 Prawa Budowlanego 12

4. Układ konstrukcyjny obiektu budowlanego, zastosowane schematy konstrukcyjne (statyczne), założenia przyjęte do obliczeń konstrukcji, w tym dotyczące obciążeń, oraz podstawowe wyniki tych obliczeń, (…) rozwiązania konstrukcyjno-materiałowe

podstawowych elementów konstrukcji obiektu, kategorię geotechniczną obiektu budowlanego, warunki i sposób jego posadowienia oraz zabezpieczenia przed wpływami eksploatacji górniczej, rozwiązania konstrukcyjno-materiałowe wewnętrznych i zewnętrznych przegród budowlanych; w przypadku projektowania rozbudowy lub nadbudowy, w razie potrzeby, do opisu technicznego należy dołączyć ocenę techniczną obejmującą aktualne warunki geotechniczne i stan posadowienia obiektu 14
4.1. Układ konstrukcyjny, schematy 14
4.2. Kategoria geotechniczna obiektu budowlanego na podstawie opinii geotechnicznej 21
4.3. Warunki i sposób posadowienia 21
4.4. Zabezpieczenia przed wpływami eksploatacji górniczej 21
4.5. Ekspertyza techniczna 22
5. W stosunku do obiektu budowlanego użyteczności publicznej i budynku mieszkalnego wielorodzinnego – sposób zapewnienia warunków niezbędnych do korzystania z tego obiektu przez osoby niepełnosprawne, w szczególności poruszające się na wózkach inwalidzkich; 27
6. W stosunku do obiektu budowlanego usługowego, produkcyjnego lub technicznego – podstawowe dane technologiczne oraz współzależności urządzeń i wyposażenia związanego z przeznaczeniem obiektu i jego rozwiązaniami budowlanymi; ... 27
7. W stosunku do obiektu budowlanego liniowego – rozwiązania budowlane i techniczno- instalacyjne, nawiązujące do warunków terenu występujących wzdłuż jego trasy, oraz rozwiązania techniczno-budowlane w miejscach charakterystycznych lub o szczególnym znaczeniu dla funkcjonowania obiektu albo istotne ze względów bezpieczeństwa, z uwzględnieniem wymaganych stref ochronnych; 27
8. Rozwiązania zasadniczych elementów wyposażenia budowlano-instalacyjnego, zapewniające użytkowanie obiektu budowlanego zgodnie z przeznaczeniem, w szczególności instalacji i urządzeń budowlanych: wodociągowych i kanalizacyjnych, ogrzewczych, wentylacji grawitacyjnej, grawitacyjnej wspomaganej i mechanicznej, chłodniczych, klimatyzacji, gazowych, elektrycznych, telekomunikacyjnych, piorunochronnych, a także sposób powiązania instalacji obiektu budowlanego z sieciami zewnętrznymi wraz z punktami pomiarowymi, założenia przyjęte do obliczeń instalacji oraz podstawowe wyniki tych obliczeń, z uzasadnieniem doboru, rodzaju i wielkości urządzeń: 27
9. Rozwiązania i sposób funkcjonowania zasadniczych urządzeń instalacji technicznych, w tym przemysłowych i ich zespołów tworzących całość techniczno-użytkową, decydującą o podstawowym przeznaczeniu obiektu budowlanego, w tym charakterystykę i odnośne parametry instalacji i urządzeń technologicznych, mających wpływ na architekturę, konstrukcję, instalacje i urządzenia techniczne związane z tym obiektem; 27
10. Dane techniczne obiektu budowlanego charakteryzujące wpływ obiektu budowlanego na środowisko i jego wykorzystywanie oraz na zdrowie ludzi i obiekty sąsiednie – mając na uwadze, że przyjęte w projekcie architektoniczno-budowlanym rozwiązania przestrzenne, funkcjonalne i techniczne powinny wykazywać ograniczenie lub eliminację wpływu obiektu budowlanego na środowisko przyrodnicze, zdrowie ludzi i inne obiekty budowlane, zgodnie z odrębnymi przepisami 28
11. W stosunku do budynku – analizę możliwości racjonalnego wykorzystania, o ile są dostępne techniczne, środowiskowe i ekonomiczne możliwości, wysokoefektywnych systemów alternatywnych zaopatrzenia w energię i ciepło, do których zalicza się zdecentralizowane systemy dostawy energii oparte na energii ze

źródeł odnawialnych, kogenerację, ogrzewanie lub chłodzenie lokalne lub blokowe, w szczególności, gdy opiera się całkowicie lub częściowo na energii ze źródeł odnawialnych, w rozumieniu przepisów Prawa energetycznego, oraz pompy ciepła. 28
12. Warunki ochrony przeciwpożarowej określone w odrębnych przepisach..... 29
13. Informacja dotycząca bezpieczeństwa i ochrony zdrowia..... 31

2. DOKUMENTY FORMALNE

- Mapa do celów projektowych
- Uchwała nr XXXIII/253/2020 Rady Miejskiej w Żywcu z dn. 11. Grudnia 2020 roku zmieniająca uchwałę Rady Miejskiej w Żywcu nr IX/64/2019 w sprawie miejscowego planu zagospodarowania przestrzennego miasta Żywca w granicach administracyjnych
- Uzgodnienie dokumentacji projektowej z Inwestorem

3. UPRAWNIENIA PROJEKTANTÓW

- Uprawnienia projektantów i sprawdzających
- Zaświadczenia o przynależności do Izby i ubezpieczeniu od odpowiedzialności cywilnej.

4. RYSUNKI BRANŻY ARCHITEKTURA

l.p.	Nr rys.	Temat rysunku	Skala
1	I-001	Inwentaryzacja piwnica i parter	1:100
2	I-002	Inwentaryzacja konstrukcji stropu i dachu	1:100
3	I-003	Inwentaryzacja przekroje A-A i B-B	1:100
4	I-004	Inwentaryzacja elewacje	1:100
5	I-005	Inwentaryzacja dach	1:100
6	PZT-001	Projekt zagospodarowania terenu	1:500
9	A-001	Piwnica i parter – plan wyburzeń	1:100
10	A-002	Przekrój A-A i B-B – plan wyburzeń	1:100
11	A-003	Rzut piwnicy - projekt	1:50
12	A-004	Rzut parteru - projekt	1:50
13	A-005	Przekrój A-A - projekt	1:50
14	A-006	Przekrój B-B - projekt	1:50
15	A-007	Elewacje - projekt	1:100
16	A-008	Zestawienie stolarki drzwiowej - projekt	1:50

5. RYSUNKI BRANŻY KONSTRUKCJA

l.p.	Nr rys.	Temat rysunku	Skala
1	K-001	Rzut piwnicy	1:50
2	K-002	Rzut parteru	1:50
3	K-003	Przekrój A-A	1:50
4	K-004	Przekrój B-B	1:50
6	K-005	Fundament blokowy pod agregat FB-0.1	1:50
7	K-006	Płyta fundamentowa pod chłodnice FP-0.1 i FP-0.2	1:50
8	K-007	Płyta fundamentowa pod moduł osuszania biogazu FP-0.3 i filtr siloksanów FP-0.4	1:50
9	K-008	Nadproże stalowe SN-0.1	1:20

10	K-009	Rdzeń żelbetowy ZR-0.1, ZR-0.2 i nadproże stalowe SN-1.1	1:20
11	K-010	Płyta zespolona ZP-1.1	1:20

6. OPIS BRANŻY INSTALACJA I TECHNOLOGIA…...……. str. …

7. RYSUNKI BRANŻY INSTALACJA I TECHNOLOGIA…….…… str. …

l.p.	Nr rys.	Temat rysunku	Skala
1	T-001	Schemat technologiczny układu – cz. kotły i instalacja grzewcza	---
2	T-002	Schemat technologiczny układu – cz. agregaty i chłodnice	---
3	T-003	Rzut budynku technicznego – poziom 0+	1:50
4	T-004	Otoczenie i rzut budynku technicznego – poziom -0	1:50
5	T-005	Piwnice – pomieszczenie techniczne – przekrój A-A	1:25

8. ZAŁĄCZNIKI DO PROJEKTU – BRANŻA INSTALACYJNA I TECHNOLOGIA…… str. …

l.p.	Nr zał.	Temat
1	ZAŁ.01	Specyfikacja urządzeń schematu technologicznego
2	ZAŁ.02	Dane techniczne i opis – agregat FG355e
3	ZAŁ.03	Karta doborowa chłodnicy mieszanki GCHSD085KF/1S-20 D V (ZA)
4	ZAŁ.04	Karta doborowa chłodnicy IF–MF102T3H-091P111
5	ZAŁ.05	Karta doborowa wymiennika płytowego LD235-170-DN80.CS
6	ZAŁ.06	Karta doborowa zaworów bezpieczeństwa typu 1915 Syr
7	ZAŁ.07	Karta doborowa pompy obiegowej – obiegu suszarni osadu i osuszacza biogazu
8	ZAŁ.08	Karta doborowa pompy obiegowej – obiegu agregatu FG355e
9	ZAŁ.09	Karta doborowa pompy obiegowej – obiegu glikol chłodniczki mieszanki
10	ZAŁ.10	Karta doborowa pompy obiegowej – obiegu glikol chłodnicy wentylatorowej
11	ZAŁ.11	Karta doborowa pompy obiegowej – obiegu sieci cieplnej A
12	ZAŁ.12	Karta doborowa pompy obiegowej – obiegu sieci cieplnej B
13	ZAŁ.13	Karta doborowa chłodnicy RGR … - z roku 2009
14	ZAŁ.14	Karta doborowa chłodnicy IF-NA … - z roku 2015

9. OPIS BRANŻY ELEKTRYCZNEJ……...…….……. str. …

10. OPIS BRANŻY TECHNOLOGIA – SIEĆ BIOGAZU……...…….…… str. …

11. RYSUNKI BRANŻY TECHNOLOGIA – SIEĆ BIOGAZU……...……str. …

l.p.	Nr rys.	Temat rysunku	Skala
1	B-001	Plan sytuacyjny	
2	B-002	Schemat technologiczny - moduł osuszania biogazu FP-0.3 i filtr siloksanów FP-0.4	---
3	B-003	Moduł osuszania biogazu FP-0.3 i filtr siloksanów FP-0.4. Rzut z góry	1:20
4	B-004	Moduł osuszania biogazu FP-0.3 i filtr siloksanów FP-0.4. Przekrój A-A	1:20
5	B-005	Moduł osuszania biogazu FP-0.3 i filtr siloksanów FP-0.4. Przekrój B-B	1:20
6	B-006	Szczegół połączenia odwadniaczy OS1 oraz OS2. Przekrój C-C.	1:20

OPIS TECHNICZNY

I. PROJEKT ZAGOSPODAROWANIA TERENU

Opis Techniczny sporządzono zgodnie z wymaganiami Rozporządzenia Ministra Budownictwa i Gospodarki Morskiej z dnia 25 kwietnia 2012r (Dz. U. Dz.U. 2012 poz. 462, z 2013r. poz. 762, z 2015 r. poz. 1554).

1. Przedmiot inwestycji

Przedmiotem opracowania jest projekt budowlany dla rozbudowy instalacji do produkcji energii elektrycznej wraz z przebudową budynku.

Inwestycja jest planowana w Żywcu na części działki nr **11065/4, obr. 0007 Żywiec jedn. ewid. 241701_1 Żywiec**

Teren inwestycji zgodnie z MPZP gminy Żywiec (Uchwała nr IX/64/2019 z dnia 30 kwietnia 2019r.) leży na obszarze, na którym występuje jednostka strukturalna 1 IT – teren infrastruktury technicznej.

Zgodnie z MPZP obszar inwestycji jest narażony na zalanie w przypadku zniszczenia lub uszkodzenia wału przeciwpowodziowego.

Rodzaj użytku gruntowego: Ba – tereny przemysłowe – nie podlega wyłączeniu z produkcji rolnej.

Obszar oddziaływania obiektu mieści się w granicach działki **11065/4** będącej własnością Inwestora – na podst. Dz. U. 2015 nr 0 poz 1422 z późniejszymi zmianami, §12, §13, §60, §271-273.

2. Istniejący stan zagospodarowania terenu i przewidywane zmiany

Istniejący stan

Teren jest zabudowany budynkiem technicznym oraz instalacjami technicznymi na zewnątrz budynku.

Przedmiotowy budynek od północnej i zachodniej strony posiada wewnętrze drogi komunikacyjne Miejskiego Przedsiębiorstwa Wodociągów i Kanalizacji Sp. z o. o. Wjazd do Zakładu poprowadzony jest od strony wschodniej drogą dojazdową bezpośrednio z drogi wojewódzkiej nr 946 oraz od strony zachodniej drogą gminną – ul. Bracką.

Teren przedmiotowej działki jest uzbrojony w przyłącza wodne, kanalizacyjne (kanalizacja sanitarna i deszczowa), energetyczne (eN, eS), gazowe i ciepłownicze.

Projektowane zmiany w dotychczasowym zagospodarowaniu terenu

Zmiany w zagospodarowaniu przedmiotowej działki polegają na:
- budowie płyt fundamentowych oraz montaż chłodnicy wentylatorowej oraz chłodnicy mieszanki,
- budowie płyt fundamentowych pod osuszacz biogazu i filtr siloksanów,
- poszerzenie drogi dojazdowej do budynku,
- utwardzenie nawierzchni z kostki brukowej wokół projektowanych fundamentów.

Lokalizacja wymienionych elementów przedstawiona jest na rysunku PZT-001 – Projekt Zagospodarowania Terenu.

Zakres robót podano w informacji BIOZ na str. 31.

3. Projektowane zagospodarowanie terenu, w tym urządzenia budowlane związane z obiektami budowlanymi, układ komunikacyjny, sieci uzbrojenia terenu z p.poż. zaopatrzeniem wodnym, ukształtowanie terenu i zieleni w zakresie uzupełniającym rysunek PZT.

- Płyty fundamentowe pod chłodnice wentylatorową i chłodnice mieszanki

Pyty fundamentowe usytuowane będą po prawej stronie od wejścia do budynku na elewacji północnej, w odległości 1,3m od ściany budynku.
Wierzch płyt fundamentowych żelbetowych będzie na wysokości 10cm nad terenem. Chłodnice będą zamontowane na płytach w rozstawie umożliwiającym minimalną przestrzeń obsługową.
- Chłodnica dwuwentylatorowa, wymiary 2864x1097x1530 (długość x szerokość x wysokość) [mm]
- Chłodnica mieszanki wymiary 1700x1140x1450(długość x szerokość x wysokość) [mm]
- Instalacje związane z urządzeniami wg projektu technologicznego i projektów branżowych.

- Płyta fundamentowa pod osuszacz biogazu i filtr siloksanów

Pyta fundamentowa usytuowana będzie po przeciwnej stronie drogi dojazdowej do budynku od strony północnej, w odległości ok 11,7m od ściany budynku.

Wierzch płyt fundamentowych żelbetowych będzie na wysokości 10cm nad terenem. Moduł osuszania biogazu DRX-300 wymiary 2500x2000x1635 (długość x szerokość x wysokość) [mm], filtr siloksanów SLX-d wymiary 1160x1160x1575 (długość x szerokość x wysokość) [mm] będą zamontowane na fundamentach zgodnie z wytycznymi producenta.

- Przebudowa sieci związanej z urządzeniem wg projektu technologicznego i projektów branżowych.

- Kabel elektroenergetyczny

Ze względu na posadowienie płyt fundamentowych pod chłodnice w miejscu prowadzonego przewodu elektroenergetycznego niskiego napięcia, konieczna jest jego przebudowa.

- Układ komunikacyjny

Poszerzenie drogi dojazdowej do budynku zgodnie z PZT.

- Sieci uzbrojenia terenu z p.poż. zaopatrzeniem wodnym

Bez zmian w stosunku do stanu istniejącego - 1 hydrant jak na Mapie do celów projektowych.

- Ukształtowanie terenu i zieleni w zakresie uzupełniającym rysunek PZT

Humus z prac ziemnych będzie zdjęty i odłożony z dopuszczeniem ponownego użycia w ramach działki Inwestora.

Ziemia z wykopów będzie rozplantowana na działce Inwestora. Ukształtowanie terenu bez zmian.

4. Zestawienie powierzchni poszczególnych części zagospodarowania działki budowlanej, powierzchnia zabudowy projektowanych obiektów budowlanych, powierzchnia dróg, parkingów, placów i chodników, powierzchnia zieleni oraz innych części terenu niezbędnych do sprawdzenia zgodności z ustaleniami decyzji o WZiZT.

Bilans terenu przed inwestycją	***m2***
Razem:	**1085**
Powierzchnia zabudowy	212,87
Powierzchnia utwardzona	294,53
Teren biologicznie czynny	577,60

Bilans terenu po wykonaniu inwestycji	***m2***
Razem:	**1085**
Powierzchnia zabudowy	212,87
Powierzchnia utwardzona	371,95
w tym proj. powierzchnia utwardzona	77,42
w tym istn. powierzchnia utwardzona	294,53
Teren biologicznie czynny	500,18

Teren będący przedmiotem inwestycji objęty jest MPZP Uchwała nr XXXIII/253/2020 Rady Miejskiej w Żywcu z dn. 11. Grudnia 2020 roku zmieniająca uchwałę Rady Miejskiej w Żywcu nr IX/64/2019 w sprawie miejscowego planu zagospodarowania przestrzennego miasta Żywca w granicach administracyjnych.
Jednostka S1, przeznaczenie terenu 1 IT (min. 10% pow. biologicznie czynnej, max. 75% pow. zabudowy).
Projektowane założenia są zgodne z MPZP.

5. Dane informujące, czy działka lub teren, na którym jest projektowany obiekt budowlany, są wpisane do rejestru zabytków oraz czy podlegają ochronie na podstawie ustaleń miejscowego planu zagospodarowania przestrzennego

Teren nie jest wpisany do rejestru zabytków oraz nie podlega ochronie konserwatorskiej wg MPZP.

6. Dane określające wpływ eksploatacji górniczej na teren zamierzenia budowlanego, znajdującego się w granicach terenu górniczego.

Działka nie znajduje się w granicach terenu górniczego, nie występują wpływy eksploatacji górniczej.

7. Informacja i dane o charakterze i cechach istniejących i przewidywanych zagrożeń dla środowiska oraz higieny i zdrowia użytkowników projektowanych obiektów budowlanych i ich otoczenia w zakresie zgodnym z przepisami odrębnymi.

Zakres projektu nie wnosi zmian do dotychczasowego wpływu inwestycji na środowisko, a więc nie wymaga uzyskania decyzji o środowiskowych uwarunkowaniach.

8. Inne konieczne dane wynikające ze specyfiki, charakteru i stopnia skomplikowania obiektu budowlanego lub robót budowlanych.

Nie występują.

9. W przypadku budynków - powierzchnia zabudowy, o której mowa w pkt 4, określanej zgodnie z zasadami zawartymi w Polskiej Normie dotyczącej określania i obliczania wskaźników powierzchniowych i kubaturowych wymienionej w załączniku do rozporządzenia.

Bez zmian.

II. PROJEKT ARCHITEKTONICZNO - BUDOWLANY

Opis Techniczny sporządzono zgodnie z wymaganiami ustaw i rozporządzeń:

Prawo budowlane z dnia 7 lipca 1994 r. (Dz.U. Nr 89, poz. 414)
Stan prawny na dzień 16 sierpnia 2019 roku

Dz. U. Poz. 1065 - Obwieszczenie ministra inwestycji i rozwoju z dnia 8 kwietnia 2019 r. w sprawie ogłoszenia jednolitego tekstu rozporządzenia Ministra Infrastruktury z dnia 12 kwietnia 2002 r. **w sprawie warunków technicznych, jakim powinny odpowiadać budynki i ich usytuowanie** (Dz. U. z 2015 r. poz. 1422), z uwzględnieniem zmian wprowadzonych rozporządzeniem Ministra Infrastruktury i Budownictwa z dnia 14 listopada 2017 r. zmieniającym rozporządzenie w sprawie warunków technicznych, jakim powinny odpowiadać budynki i ich usytuowanie (Dz. U. poz. 2285).

Rozporządzenie Ministra Transportu, Budownictwa i Gospodarki Morskiej w sprawie **szczegółowego zakresu i formy projektu budowlanego**
z dnia 25 kwietnia 2012 r. (Dz.U. z 2012 r. poz. 462)
Stan prawny obowiązujący od dnia 7 października 2015 r

Dz.U. 1991 nr 9 poz. 31 Ustawa z dnia 12 stycznia 1991 r. o **podatkach i opłatach lokalnych.**

1. Przeznaczenie i program użytkowy obiektu budowlanego oraz, w zależności od rodzaju obiektu, jego charakterystyczne parametry techniczne, w szczególności: kubaturę, zestawienie powierzchni, wysokość, długość, szerokość i liczbę kondygnacji;

1.1. Przeznaczenie: obiekt nr 14 - kotłownia i budynek zagęszczania osadu nadmiernego

1.2. Parametry techniczne budynku:

Powierzchnia użytkowa [m2]	Bez zmian
Powierzchnia zabudowy [m2]	
Kubatura [m3]	
Wysokość [m]	
Długość [m]	
Szerokość [m]	
Liczba kondygnacji budynku	

1.3. Inne charakterystyczne parametry

Powierzchnia użytkowa budynku, której dotyczy inwestycja: 125,52 m2
Budynek – niski (N)
Klasyfikacja budynku: PM

2. W stosunku do budynku mieszkalnego jednorodzinnego i lokali mieszkalnych - zestawienie powierzchni użytkowych obliczanych według Polskiej Normy, o której mowa w §8 ust. 2 pkt 9

Nie dotyczy

3. Forma architektoniczna i funkcja obiektu budowlanego, sposób jego dostosowania do krajobrazu i otaczającej zabudowy oraz sposób spełnienia wymagań, o których mowa w art.5 ust.1 Prawa Budowlanego

3.1. Forma obiektu

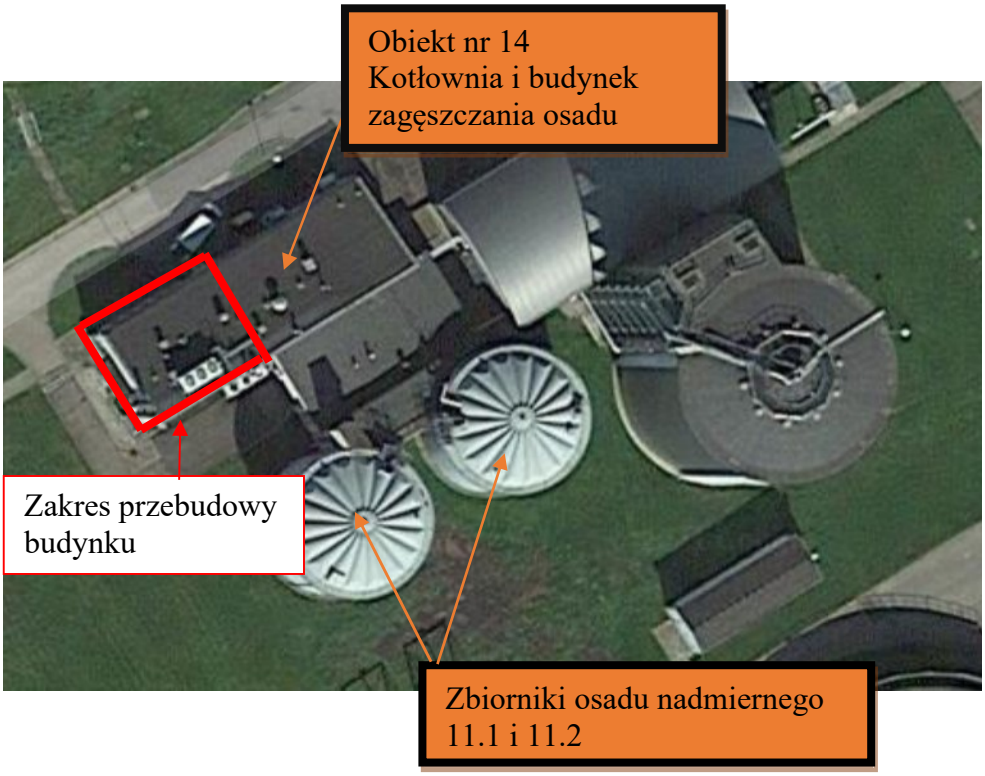

Bez zmian – bryła budynku powstała z połączenia 3 kubatur. Do budynku przylegają obiekty 11.1 i 11.2 – Zbiorniki osadu nadmiernego.

Część pierwsza – prostokątny rzut. Wejście w postaci drzwi i bramy na elewacji północnej oraz drzwi na elewacjach południowej i zachodniej i wchodniej. Dach jednospadowy. Częściowo podpiwniczony.

Część 2 – nieregularny kształt. Wejście w postaci bramy na elewacji zachodniej oraz w postaci drzwi na elewacji wschodniej. Dach płaski. Stanowi przejście do części trzeciej.

Część 3 – nieregularny kształt. Połączenie budynku ze zbiornikami. Posiada wejście na elewacji południowej. Dach płaski.

3.2. Funkcja obiektu

Istniejący budynek pełni funkcje techniczne (kotłownia gazowa, wymiennikownia ciepła)

3.3. Sposób dostosowania obiektu do krajobrazu i otaczającej zabudowy

Zakres projektu nie wnosi zmian w stosunku do krajobrazu i otaczającej zabudowy.

3.4. Sposób spełnienia wymagań, o których mowa w art.5 ust.1 Prawa Budowlanego

Art. 5. 1. Obiekt budowlany wraz ze związanymi z nim urządzeniami budowlanymi należy,

biorąc pod uwagę przewidywany okres użytkowania, projektować i budować w sposób określony w przepisach, w tym techniczno-budowlanych, oraz zgodnie z zasadami wiedzy technicznej, zapewniając:

- Spełnienie wymagań podstawowych:
a) bezpieczeństwo konstrukcji (opisano w części konstrukcyjnej niniejszego projektu)
b) bezpieczeństwo pożarowe – przedmiotowy projekt został uzgodniony z rzeczoznawca ds. zabezpieczeń przeciwpożarowych
c) bezpieczeństwo użytkowania - spełnione
d) odpowiednie warunki higieniczne i zdrowotne oraz ochronę środowiska - spełnione
e) ochronę przed hałasem i drganiami – spełnione poprzez zastosowanie tłumików drgań – wg projektu branżowego
f) odpowiednią charakterystykę energetyczną budynku oraz racjonalizację użytkowania energii (spełnione)

- Warunki użytkowe zgodne z przeznaczeniem obiektu, w szczególności w zakresie:

a) zaopatrzenia w wodę i energię elektryczną oraz, odpowiednio do potrzeb, w energię cieplną i paliwa, przy założeniu efektywnego wykorzystania tych czynników

Woda - bez zmian - doprowadzona istniejącym przyłączem z wodociągu gminnego.

Energia elektryczna – bez zmian

Energia cieplna - bez zmian - zapewniona z istniejących promienników gazowych

b) usuwania ścieków, wody opadowej i odpadów

Usuwanie ścieków - bez zmian - do sieci kanalizacji sanitarnej

Usuwanie wody opadowej z dachów - bez zmian - do istniejącej sieci kanalizacji deszczowe;

- Możliwość dostępu do usług telekomunikacyjnych, w szczególności w zakresie szerokopasmowego dostępu do Internetu - bez zmian;

- Możliwość utrzymania właściwego stanu technicznego – spełnione;
.
- Warunki bezpieczeństwa i higieny pracy – spełnione;

- Ochronę ludności, zgodnie z wymaganiami obrony cywilnej – spełnione;

- Ochronę ob. wpisanych do rej. zabytków oraz ob. objętych ochr. konserwat. – nie dotyczy;

- Odpowiednie usytuowanie na działce budowlanej – spełnione;

- Odległości od granic oraz sąsiednich obiektów jest odpowiednia, szczegóły podano na rysunku PZT-001;

- Poszanowanie, występujących w obszarze oddziaływania obiektu, uzasadnionych interesów osób trzecich, w tym zapewnienie dostępu do drogi publicznej - spełnione;

Budynek jest zaprojektowany z poszanowaniem interesów osób trzecich. Brak kolizji komunikacyjnej. Dostęp do drogi publicznej osób trzecich - bez zmian.

- Warunki bezpieczeństwa i ochrony zdrowia osób przebywających na terenie budowy
Opisano w informacji BIOZ.

4. Układ konstrukcyjny obiektu budowlanego, zastosowane schematy konstrukcyjne (statyczne), założenia przyjęte do obliczeń konstrukcji, w tym dotyczące obciążeń, oraz podstawowe wyniki tych obliczeń, (…) rozwiązania konstrukcyjno-materiałowe podstawowych elementów konstrukcji obiektu, kategorię geotechniczną obiektu budowlanego, warunki i sposób jego posadowienia oraz zabezpieczenia przed wpływami eksploatacji górniczej, rozwiązania konstrukcyjno-materiałowe wewnętrznych i zewnętrznych przegród budowlanych; w przypadku projektowania rozbudowy lub nadbudowy, w razie potrzeby, do opisu technicznego należy dołączyć ocenę techniczną obejmującą aktualne warunki geotechniczne i stan posadowienia obiektu

4.1. Układ konstrukcyjny, schematy

Podstawa opracowania branży konstrukcyjnej

- Mapa do celów projektowych,
- Uzgodnienia z Inwestorem,
- Założenia technologiczne wynikające z pozostałych projektów branżowych.

- Normy budowlane

PN-EN 1991-1-1 Eurokod 1: Oddziaływania na konstrukcje. Część 1-1: Oddziaływania ogólne, ciężar własny, obciążenia użytkowe w budynkach.
PN-EN 1991-1-3 Eurokod 1: Oddziaływania na konstrukcje. Część 1-3: Oddziaływania ogólne – Obciążenie śniegiem.
PN-EN 1991-1-4 Eurokod 1: Oddziaływania na konstrukcje. Część 1-4: Oddziaływania ogólne – Obciążenie wiatru.
PN-EN 1992-1-1 Eurokod 2: Projektowanie konstrukcji z betonu. Część 1-1: Reguły ogólne i reguły dla budynków.
PN-EN 1993-1-1 Eurokod 3: Projektowanie konstrukcji stalowych. Część 1-1: Reguły ogólne i reguły dla budynków.
PN-EN 1993-1-1 Eurokod 3: Projektowanie konstrukcji stalowych. Część 1-8: Projektowanie węzłów
PN-EN 1997-1 Projektowanie geotechniczne. Część 1: Zasady ogólne.

Przyjęte materiały konstrukcyjne

Beton podkładowy: C8/10 (B10)
Beton konstrukcyjny:
Fundamenty: C25/30 (B30)

Klasa ekspozycji: XC1, XC2
Minimalna grubość otulenia zbrojenia cnom:
Fundamenty: 50mm
Pozostałe elementy: 30mm
Stal zbrojeniowa:
zbrojenie główne: RB500W (AIII-N)
strzemiona: RB500W (AIII-N)
siatka zbrojeniowa zgrzewana B500A (AIII-N)
Blacha tracona: T50 f_{ypd}=320 MPa
gr. blachy 0,75mm

Warunki lokalizacji

III – strefa obciążenia śniegiem wg PN-EN 1991-1-3,
III – strefa obciążenia wiatrem wg PN-EN 1991-1-4,
Głębokość przemarzania Hz ≥ 1,20m wg PN-81/B-03020.

Obciążenia

Wartości przyjmowanych obciążeń od urządzeń w budynku:

- Agregat FG355E

Obciążenie od agregatu jest przekazywane na fundament za pośrednictwem 4 punktów podparcia (zgodnie z częścią rysunkową). Masa netto: 6510kg, masa robocza: 6870kg.
Wymiary urządzenia: 3700x1560x3005 (długość x szerokość x wysokość) [mm].

- Tłumik drgań LH 45, masa 300kg
- Tłumik drgań HXM, masa 150kg

Wartości przyjmowanych obciążeń od urządzeń zlokalizowanych poza budynkiem:

- Chłodnica dwuwentylatorowa, wymiary 2864x1097x1530 (długość x szerokość x wysokość) [mm], masa netto 370kg
- Chłodnica mieszanki wymiary 1700x1140x1450 (długość x szerokość x wysokość) [mm], masa netto 288kg
- Moduł osuszania biogazu DRX-300 wymiary 2500x2000x1635 (długość x szerokość x wysokość) [mm], masa netto ~2000kg
- filtr siloksanów SLX-d wymiary 1160x1160x1575 (długość x szerokość x wysokość) [mm], masa netto ~800kg

Wartości przyjmowanych obciążeń użytkowych na podestach technologicznych i ciągach komunikacyjnych: 3kN/m2
Wartości przyjmowanych obciążeń na podeście w poziomie 0,00: 12kN/m^2
Fundament blokowy pod agregatem oraz podest wokół niego umożliwia wprowadzenie agregatu poprzez bramę i jego obrócenie w pomieszczeniu do projektowanego położenia.

Obliczeniowe wartości obciążenia:
Wartości przedstawione powyżej oraz w części rysunkowej przemnożono przez odpowiednie współczynniki.
Wartość współczynnika obciążenia dla ciężarów własnych:
$\gamma_f = 1,35$
Wartość współczynnika obciążenia dla ciężarów własnych urządzeń stacjonarnych:
$\gamma_f = 1,50$

Warunki gruntowo-wodne

Warunki gruntowo-wodne na podstawie dokumentacji archiwalnej rozpoznano do głębokości 6.0.m p.p.t. Stwierdzono grunty nasypowe i grunty rodzime okresu czwartorzędu.
Poniżej przedstawiono przekrój geotechniczny wykonany w pobliżu projektowanej inwestycji oraz karty otworów geotechnicznych.

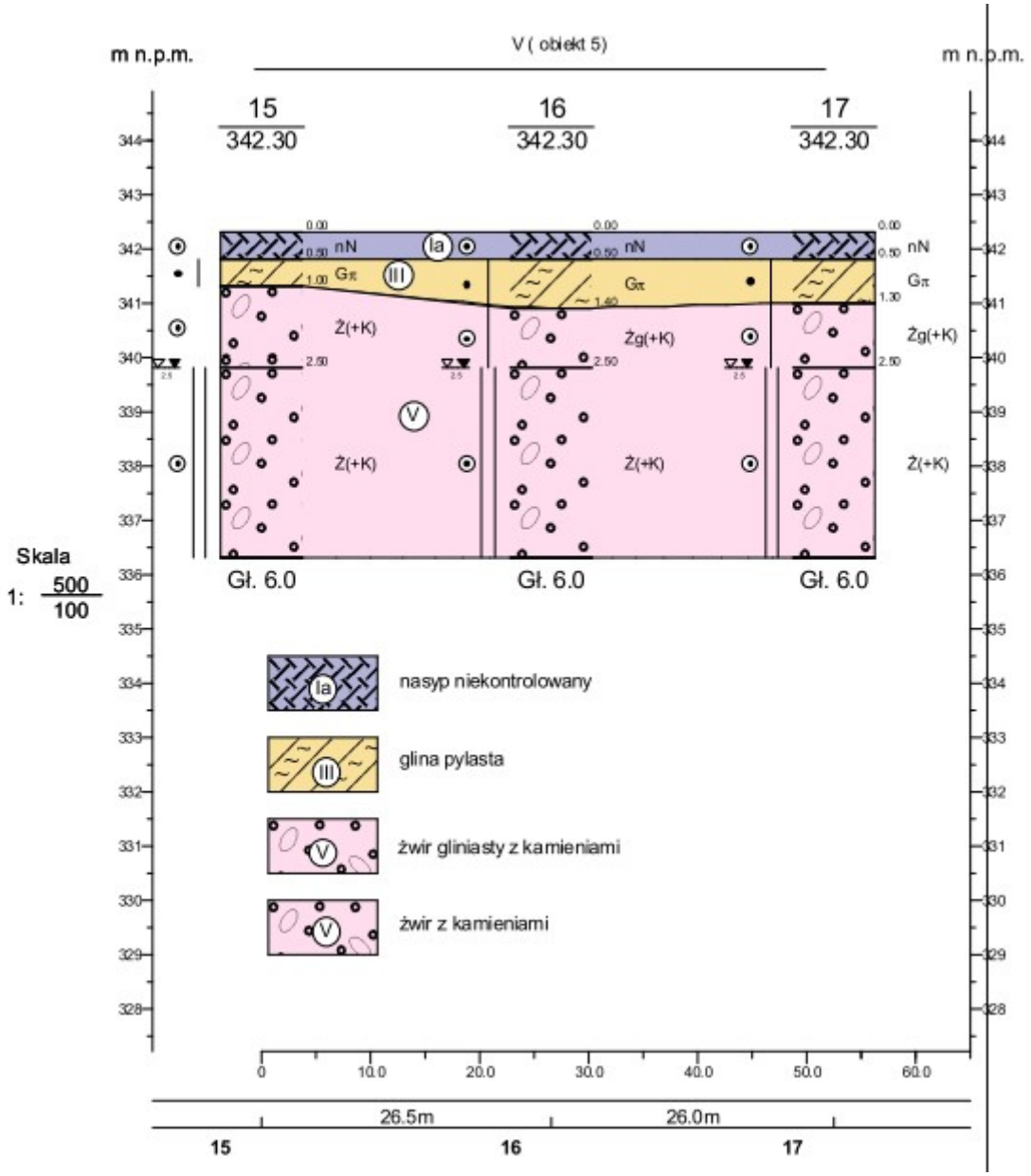
m n.p.m.
V (obiekt 5)
m n.p.m.
15
342.30
16
342.30
17
342.30
nN
Ia
Gπ
III
Ż(+K)
Żg(+K)
V
Gł. 6.0
Gł. 6.0
Gł. 6.0
Skala
1: 500/100
nasyp niekontrolowany
glina pylasta
żwir gliniasty z kamieniami
żwir z kamieniami
26.5m
26.0m
15
16
17

"GEOWIERT" Usługi Geologiczne
45-521 Opole, ul.Borowskiego 7

KARTA OTWORU GEOTECHNICZNEGO

Profil numer 15

Zał.Nr:

Wiertnica: H-25S

Miejscowość: Żywiec
Gmina: Żywiec
Powiat: Żywiec
Województwo: śląskie

Obiekt: rozbudowa oczyszczalni ścieków
Inwestor: Oczyszczalnia Ścieków w Żywcu
Wiercenie: "GEOWIERT" Usługi Geologiczne Opole
Dozor geologiczny: Gabriel Marek Rzepka

System wiercenia: mechaniczny
Rzędna: 342.30 m
Skala 1 : 100
Data wiercenia: 2006-02-27

Wiercenie	Głębokość zwierciadła wody [m.p.p.t]	Stratygrafia	Profil litologiczny [m]	Przelot [m]	Opis litologiczny	Symbol gruntu	Wilgotność	Stan gruntu	Warstwa geotechniczna
1	2	3	4	5	6	7	8	9	10	11
						nasyp niekontrolowany,(Gb+Ko)	nN	s	szg	Ia
				0.50	glina pylasta, ciemno brązowa	Gπ	w	tpl	III
	2.50	Czwartorzęd	1.0, 2.0, 3.0, 4.0, 5.0, 6.0	1.00	żwir z kamieniami, ciemno brązowy	Ż(+K)	s	szg	V
				2.50			nw		
				6.00					

Profil: 16 Rzędna: 342.30 m

1	2	3	4	5	6	7	8	9	10	11
						nasyp niekontrolowany (Gb+Ko)	nN	s	szg	Ia
					0.50	glina pylasta, ciemno szara	Gπ	w	tpl	III
	2.50	Czwartorzęd	1.0, 2.0, 3.0, 4.0, 5.0, 6.0		1.40	żwir gliniasty z kamieniami, ciemno brązowy	Żg(+K)		szg	V
					2.50	żwir z kamieniami, ciemno brązowy	Ż(+K)	nw		
					6.00					

"GEOWIERT" Usługi Geologiczne 45-521 Opole, ul.Borowskiego 7	**KARTA OTWORU GEOTECHNICZNEGO** **Profil numer 17**	Zał.Nr: 4 Wiertnica: H-25S

Miejscowość: Żywiec Gmina: Żywiec Powiat: Żywiec Województwo: śląskie	Obiekt: rozbudowa oczyszczalni ścieków Inwestor: Oczyszczalnia Ścieków w Żywcu Wiercenie: "GEOWIERT" Usługi Geologiczne Opole Dozór geologiczny: Gabriel Marek Rzepka	System wiercenia: mechaniczny Rzędna: 342.30 m Skala 1 : 100 — Data wiercenia: 2006-02-28

Wiercenie	Głębokość zwierciadła wody [m.p.p.t]	Stratygrafia	Profil litologiczny [m]		Przełot [m]	Opis litologiczny	Symbol gruntu	Wilgotność	Stan gruntu	Warstwa geotechniczna
1	2	3	4	5	6	7	8	9	10	11
						nasyp niekontrolowany,(Gb+Ko)	nN	s	szg	Ia
			1.0		0.50	glina pylasta, ciemno brązowa	Gπ	w	tpl	III
	2.50	Czwartorzęd	2.0		1.30	żwir gliniasty z kamieniami, ciemno brązowy	Żg(+K)		szg	V
			3.0 4.0 5.0		2.50	żwir z kamieniami, ciemno brązowy	Ż(+K)	nw		
			6.0		6.00					

Na potrzeby obliczeń założono żwir średniozagęszczony oraz brak wody w poziomie posadowienia. W razie stwierdzenia odmiennych warunków gruntowych należy skontaktować się z Projektantem.

W razie stwierdzenia bezpośrednio pod płytą fundamentową gruntów wysadzinowych (glin pylastych), należy grunt wymienić do poziomu zalegających na głębokości ok. 1,3m żwirów. Pod płytą projektuje się następujący układ warstw:
- beton podkładowy C8/10 10cm,
- tłuczeń 30cm zagęszczony do Is>1,00,
- wymiana gruntu rodzimego na grunt niewysadzinowy o E_{v2}≥100MPa.

Metody obliczeń konstrukcji

Obliczenia statyczne i wymiarowanie elementów konstrukcji przeprowadzono przy pomocy licencjonowanych programów obliczeniowych opartych na metodzie elementów skończonych oraz na polskich normach wymiarowania konstrukcji: Autodesk Robot Structural Analysis Professional oraz RM-WIN, PL-WIN, FD-WIN autorstwa Biura Komputerowego Wspomagania Projektowania Cadsis z Opola. Szczegóły dotyczące analizy statycznej i wymiarowania elementów konstrukcyjnych dostępne są w archiwum projektanta.

Model konstrukcji

- Fundament blokowy pod agregat:

Zamodelowano blok fundamentowy posadowiony bezpośrednio na gruncie i określono współczynnik sprężystości podłoża, na którym posadowiono fundament.
Geometria fundamentu: 3,70mx1,75m
Wysokość bloku fundamentowego uwarunkowana jest różnicą poziomów piwnicy i wejścia do budynku: 1,75m. Element zwymiarowano w programie PL-WIN.

- Konstrukcja stalowa pod płytą zespoloną

Zamodelowano belki i słupy zgodnie ze schematem konstrukcji. Wymiarowanie

przeprowadzono za pomocą programu RM-WIN.

- Płyta zespolona

Zamodelowano płytę żelbetową na blachach profilowanych, które nie współpracują w fazie użytkowej, a jedynie stanowią pomost roboczy oraz szalunek tracony w fazie montażowej.
Do obliczeń przyjęto blachę T50 o grubości 0,75mm oraz płytę żelbetową o całkowitej grubości 12cm.
Obliczenia przeprowadzono w programie MASTER EC4 Stropy Zespolone.
Przeprowadzono weryfikację trójprzęsłowego pasma płyty zespolonej o rozpiętości 1,2m, 1,9m i 2,1m.

- Płyta fundamentowa pod chłodnice

Zamodelowano płytę posadowioną bezpośrednio na gruncie i określono współczynnik sprężystości podłoża, na którym posadowiono fundament.
Geometria płyty: 5,80mx1,50m. Grubość płyty 0,40m.
Element zwymiarowano w programie PL-WIN.

- Nadproża stalowe

Zaprojektowano w miejscu nowych otworów drzwiowych. Belki swobodnie podparte obliczono w programie RM-WIN.

Zestawienie wyników wymiarowania elementów konstrukcyjnych

POZ.	NAZWA ELEMENTU	OPIS ELEMENTU
Konstrukcja fundamentów		
FB-0.1	Fundament blokowy pod agregat	Beton: klasa C25/30, Otulina: 5cm Przekrój: gr. 175cm Zbrojenie dolne: ϕ10 co 20cm w obu kierunkach (stal AIIIN - RB 500W) Zbrojenie górne: ϕ10 co 20cm w obu kierunkach (stal AIIIN - RB 500W)
FP-0.1	Płyta fundamentowa pod chłodnice	Beton: klasa C25/30, Otulina: 5cm Przekrój: gr. 40cm Zbrojenie dolne: ϕ10 co 15cm w obu kierunkach (stal AIIIN - RB 500W) Zbrojenie górne: ϕ10 co 20cm w obu kierunkach (stal AIIIN - RB 500W)
FP-0.2	Płyta fundamentowa pod chłodnice	Beton: klasa C25/30, Otulina: 5cm Przekrój: gr. 40cm Zbrojenie dolne: ϕ10 co 15cm w obu kierunkach (stal AIIIN - RB 500W) Zbrojenie górne: ϕ10 co 20cm w obu kierunkach (stal AIIIN - RB 500W)
FP-0.3	Płyta fundamentowa pod moduł osuszania biogazu	Beton: klasa C25/30, Otulina: 5cm Przekrój: gr. 40cm Zbrojenie dolne: ϕ10 co 15cm w obu kierunkach (stal AIIIN - RB 500W) Zbrojenie górne: ϕ10 co 20cm w obu kierunkach (stal AIIIN - RB 500W)
FP-0.4	Płyta fundamentowa pod filtr siloksanów	Beton: klasa C25/30, Otulina: 5cm Przekrój: gr. 40cm Zbrojenie dolne: ϕ10 co 15cm w obu kierunkach (stal AIIIN - RB 500W) Zbrojenie górne: ϕ10 co 20cm w obu kierunkach (stal AIIIN - RB 500W)
ZSt-0.1	Żelbetowe schody	Ściany fundamentowe: Przekrój: gr. 25cm (beton C25/30, otulenie zbrojenia: c=5cm)

POZ.	NAZWA ELEMENTU	OPIS ELEMENTU
		Zbrojenie główne obustronne: ∅10 co 20cm (stal AIIIN - RB 500W), Zbrojenie rozdzielcze: ∅10 co 20cm (stal AIIIN - RB 500W), Dodatkowo spinki w poziomie ∅8 co 30cm Zbrojenie biegów schodów Przekrój: płyta biegu gr. 15 cm, (beton C25/30, otulenie zbrojenia c=3cm) Zbrojenie dołem: jednokierunkowe pręty ø12 co 18cm, (zbrojenie rozdzielcze ø8 co 25cm), Zbrojenie górą: nad podporami pręty ø12 co 18cm, (zbrojenie rozdzielcze ø8 co 25cm), Zbrojenie spoczników Przekrój: Płyta spocznika gr. 15 cm, Zbrojenie dołem i górą: jednokierunkowe ø12 co 18cm, (zbrojenie rozdzielcze ø8 co 20cm),
FS-0.2	Stopa fundamentowa pod słupy konstrukcji stalowej	Beton: klasa C25/30, Otulina: 5cm Przekrój: gr. 40cmx30cm Zbrojenie dolne: 3ϕ12 w obu kierunkach (stal AIIIN - RB 500W) Zbrojenie górne: 3ϕ12 w obu kierunkach (stal AIIIN - RB 500W)
Konstrukcja piwnic		
ZR-0.1	Rdzeń żelbetowy	Przekrój: 25x40cm (beton C25/30, otulenie zbrojenia: c=3cm) Zbrojenie: 3∅12 na dłuższym boku (w sumie 6∅12), (stal AIIIN - RB 500W), Strzemiona: 2-cięte ∅8 co 20cm (stal AIIIN - RB 500W), na długości zakładów zbrojenia głównego co 10cm Kotwy wklejane do istniejącego słupa stanowiącego podparcie dźwigara
ZR-0.2	Rdzeń żelbetowy	Przekrój: 35x40cm (beton C25/30, otulenie zbrojenia: c=3cm) Zbrojenie: 3∅12 na każdym boku (w sumie 8∅12), (stal AIIIN - RB 500W), Strzemiona: 2-cięte ∅8 co 20cm (stal AIIIN - RB 500W), na długości zakładów zbrojenia głównego co 10cm Kotwy wklejane do istniejącego słupa stanowiącego podparcie dźwigara
SS-0.1	Słup stalowy	Przekrój: RK100x100x4 (stal S235JR)
SS-0.2	Słup stalowy	Przekrój: RK100x100x4 (stal S235JR)
SS-0.3	Słup stalowy	Przekrój: RK100x100x4 (stal S235JR)
SB-0.1	Belka stalowa	Przekrój: RK100x100x5 (stal S235JR)
SB-0.2	Belka stalowa	Przekrój: RK100x100x5 (stal S235JR)
SB-0.3	Belka stalowa	Przekrój: RK100x100x5 (stal S235JR)
SB-0.4	Belka stalowa	Przekrój: RK100x100x5 (stal S235JR)

POZ.	NAZWA ELEMENTU	OPIS ELEMENTU
SB-0.5	Belka stalowa	Przekrój: RK100x100x5 (stal S235JR)
SW-0.1	Wspornik stalowy	Przekrój: RK100x100x5 (stal S235JR)
SN-0.1	Nadproże stalowe	Przekrój: 3xIPE100 (stal S235JR) Skręcone śrubami M12 kl. 5.8 mijankowo co ok. 20cm
SP-0.1	Stalowa podkonstrukcja pod tłumik	Przekrój: RK50x50x5 Blacha gr. 12mm (stal S235JR)
Konstrukcja parteru		
ZP-1.1	Płyta zespolona	gr. 12cm (beton C25/30, otulenie zbrojenia: c=3,0cm) Deskowanie tracone: blacha trapezowa T50, gr. 0.75mm, f_{ypd}=320 MPa Zbrojenie dołem: pręty ∅10 w każdej fałdzie co ~26,4cm (stal AIIIN - RB500W) Zbrojenie górą: pręty nad podporami ∅10 co co ~26,4cm (stal AIIIN - RB500W) oraz siatka zbrojeniowa Q131 (∅5 co 15cm)
SPt-1.1	Podest stalowy	Belki stalowe RK100x100x5 (stal S235JR) Blacha ryflowana gr. 10mm
SPt-1.2	Podest stalowy	Belki stalowe RK100x100x5 (stal S235JR) Blacha ryflowana gr. 10mm
SSt-1.2	Schody stalowe	Belki stalowe RK100x100x5 (stal S235JR) Blacha ryflowana gr. 10mm
SN-1.1	Nadproże stalowe	Przekrój: 3xIPE140 (stal S235JR) Skręcone śrubami M12 kl. 5.8 mijankowo co ok. 20cm

4.2. Kategoria geotechniczna obiektu budowlanego na podstawie opinii geotechnicznej

Na podstawie archiwalnej dokumentacji geotechnicznej stwierdza się proste warunki gruntowe, a obiekt zaliczono do pierwszej kategorii geotechnicznej.

4.3. Warunki i sposób posadowienia

Fundamenty projektuje się na podkładzie betonowymi grubości min. 10cm. Grunt do głębokości 1,2m poniżej poziomu terenu należy wymienić na grunt niewysadzinowy w przypadku stwierdzenia występowania gruntów wysadzinowych. Szczegóły w części rysunkowej.
Należy wykonać dylatację pomiędzy fundamentem blokowym, a płytą zespoloną zgodnie z projektem.

4.4. Zabezpieczenia przed wpływami eksploatacji górniczej

Nie dotyczy

4.5. Ekspertyza techniczna

Ekspertyzę techniczną przeprowadzono dla części Budynku Kotłowni nr 14, która stanowi przedmiot przebudowy.
Jest to obiekt o konstrukcji murowanej, wolnostojącej. Zlokalizowany po prawej stronie drogi wewnętrznej w kierunku wschodnim. Jest to obiekt 3-bryłowy, który pełni funkcję techniczną na terenie Miejskiego Zakładu Wodociągów i Kanalizacji w Żywcu.
Obiekt został wybudowany w 1966r., a w 2001r. został zmodernizowany.

Podstawa opracowania

Podstawę opracowania ekspertyzy technicznej stanu konstrukcji stanowi §206 p. 2. Rozporządzenia Ministra Infrastruktury w sprawie warunków technicznych, jakim powinny odpowiadać budynki i ich usytuowanie.

Stan konstrukcji i elementów budynku

Przy opisie stanu technicznego przyjęto kryteria oceny, w których syntetyczny opis zamieszczono w tabeli poniżej

Lp.	Klasyfikacja stanu technicznego elementu	Procentowe zużycie elementu	Kryterium oceny elementu
1.	Dobry	0-15	Element budynku jest dobrze utrzymany, konserwowany, nie wykazuje zużycia i uszkodzeń. Cechy i właściwości wbudowanych materiałów odpowiadają wymogom normowym.

2.	Zadawalający	16-30	Elementy budynku utrzymane są należycie. Celowy jest remont bieżący polegający na drobnych naprawach, uzupełnieniach, konserwacji, impregnacji.
3.	Średni	31-50	W elementach budynku występują znaczne uszkodzenia i ubytki nie zagrażające bezpieczeństwu publicznemu. Celowy jest częściowy remont.
4.	Lichy	51-70	W elementach budynku występują znaczne uszkodzenia, ubytki. Cechy i właściwości wbudowanych materiałów mają obniżoną klasę. Wymagany kompleksowy remont.
5.	Zły	71-100	W elementach budynku występują duże uszkodzenia i ubytki, które mogą lub zagrażają dalszemu użytkowaniu. Zahamowanie zagrożenia wymaga rozbiórki i wykonania nowego elementu. W uzasadnionych przypadkach zahamowanie zagrożenia może nastąpić drogą remontu o bardzo dużym zakresie.

FUNDAMENTY

Zgodnie z książka obiektu budynek posadowiony jest na żelbetowych ławach fundamentowych i ścianach fundamentowych. Ze względu na brak uszkodzeń budynku w postaci pęknięć i zarysowań wnioskuje się, że fundamenty pracują w sposób prawidłowy. Stan fundamentów określa się jako dobry.

ŚCIANY

Ściany w budynku wykonano jako murowane z cegły ceramicznej pełnej i dziurawki. Nie posiadają pęknięć i zarysowań. Ich stan określa się jako dobry. W miejscu oparcia dźwigara strunobetonowego przewiduje się występowanie słupów żelbetowych.
Stan konstrukcji ścian i słupów określa się jako dobry.

STROPY

Strop w przebudowywanej części budynku wykonany jest z dźwigara strunobetonowego typu SB-I-65/9 oraz płyt żebrowych normalnych P70 -zgodnie z rysunkiem I-002. Typy elementów określono na podstawie pomiarów oraz Katalogu typowych rozwiązań do projektowania żelbetowych prefabrykowanych hal przemysłowych - System Konstrukcyjno - Montażowy P70).

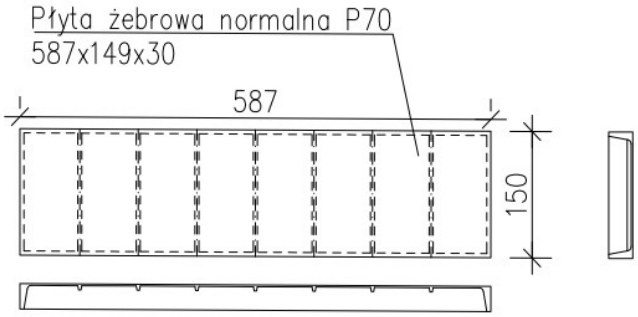

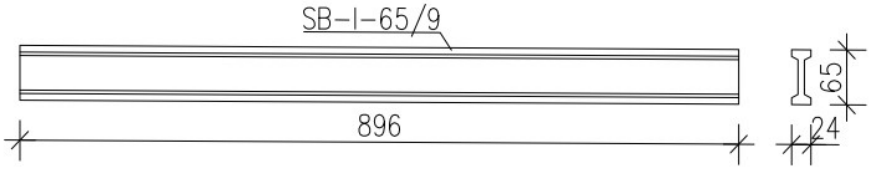

W stropie wykonano przejścia na potrzeby przeprowadzenia instalacji. Konstrukcja stropu nie posiada uszkodzeń, zarysowań. W miejscu przejścia komina istnieją zawilgocenia i zacieki.
Stan konstrukcji stropu określa się jako zadawalający.

STROPODACH

Stropodach budynku wykonany jest w konstrukcji stalowej zgodnie z rysunkiem I-002.
Stan konstrukcji stropu określa się jako zadawalający.

ELEMENTY WYKOŃCZENIOWE

Stan elementów wykończenia obiektu określa się jako zadowalający.

Wnioski i zalecenia

1. Ogólny stan budynku ocenia się jako zadawalający.
2. W ramach przebudowy obiektu projektuje się prace związane z rozbiórką następujących elementów: blok fundamentowy, fragmenty żelbetowych schodów, ścian murowanych, demontaż okien, rozkuwanie posadzki.
   Na czas prowadzonych robót należy zabezpieczyć pozostałe elementy budynku oraz urządzeń i instalacji związanych. Materiały z rozbiórki należy utylizować zgodnie z poniższymi wytycznymi.

   Rodzaje odpadów
   W trakcie prowadzonych robót rozbiórkowych powstanie szereg materiałów masowych, które należy gromadzić z zachowaniem ścisłej segregacji, a następnie odtransportować na miejsce docelowego składowania, przeróbki lub utylizacji, które należy uzgodnić z Zakładem Komunalnym.

   Rodzaje odpadów:
   - gruz betonowy i żużlobetonowy,
   - tynki,
   - stal,
   - stolarka okienna i drzwiowa, drewniana,
   - szkło okienne
   - odpady niesegregowane podobne do komunalnych (socjalno-bytowe)

   Ocena i klasyfikacja odpadów

Klasyfikację odpadów sporządzono na podstawie rozporządzenia Ministra Środowiska z dnia 9 grudnia 2014r. w sprawie katalogu odpadów (Dz. U. 2014, poz. 1923). Powstające w trakcie robót rozbiórkowych odpady kwalifikowane są do grupy 17 - odpady z budowy, remontów i demontażu obiektów budowlanych oraz infrastruktury drogowej.

Kod odpadu	Nazwa odpadu	Sposób zagospodarowania
17 01 01	Odpady betonu oraz gruz betonowy z rozbiórek i remontów	Utylizacja
17 01 02	Gruz ceglany	Utylizacja
17 01 03	Odpady innych materiałów ceramicznych i elementów wyposażenia	Utylizacja
17 01 07	Zmieszane odpady z betonu, gruzu ceglanego, odpadowych materiałów ceramicznych i elementów wyposażenia inne niż wymienione w 17 01 06	Utylizacja
17 01 80	Usunięte tynki	Utylizacja
17 01 82	Inne nie wymienione odpady	Utylizacja
17 02 02	Szkło	Utylizacja
17 02 03	Tworzywa sztuczne	Utylizacja
17 04 05	Żelazo i stal	Utylizacja
17 04	Odpady i złomy metaliczne oraz stopów metali	Utylizacja
17 03 80	Odpadowa papa	Utylizacja

Uwaga:
W przedstawionym katalogu odpadów, nie ma odpadów zakwalifikowanych jako niebezpieczne.

Sposób zagospodarowania odpadów odnosi się do postępowania z odpadami przez zakład utylizacji odpadów.

Wykonawca robót zobowiązany jest dostarczyć Zamawiającemu dokument z utylizacji odpadów

3. W trakcie rozkuwania ścian pod nowe nadproża należy zapewnić stateczność ściany poprzez zastosowanie dodatkowych podpór tymczasowych.
4. Posadowienie bloku fundamentowego pod nowy agregat należy wykonać na poziomie -1,75m na warstwie betonu podkładowego.
5. Posadzkę, która zostanie usunięta dla potrzeb posadowienia fundamentu oraz stóp fundamentowych pod konstrukcję zespolonego podestu, należy po wykonaniu fundamentów odtworzyć.
6. Wokół fundamentu blokowego, a odtwarzaną posadzką należy wykonać dylatację.
7. Montaż urządzeń należy prowadzić wg zaleceń producenta.
8. O ewentualnej rozbieżnościach założeń projektowych, a stanem faktycznym po odsłonięciu konstrukcji należy informować Projektanta.

9. W ramach projektu wykonawczego należy uszczegółowić lokalizację przejść kanałów w poziomie stropu i dachu w zakresie wypełnienia „nieaktualnych" oraz zabezpieczenia nowych przejść. Zabezpieczenie należy wykonać z uwzględnieniem warunków konstrukcyjnych i użytkowych (t.j. szczelność)
   Wypełnienie zbrojenia w płytach kanałowych zgodnie z istniejącym w płycie, poprzez dospawanie fragmentów prętów.
10. Tłumiki należy lokalizować zgodnie z projektem wykonawczym na konstrukcji kotwionej do ścian budynku.

11. Rozbiórkę ściany okien i drzwi na elewacji północnej pod montaż bramy dwuskrzydłowej należy prowadzić ze szczególna starannością. W trakcie prowadzonych prac należy zweryfikować zbrojenie w istniejącym nadprożu i połączyć je z projektowanym stalowym nadprożem poprzez spawanie.

Projektowane zmiany w zakresie przebudowy obiektu nie zmieniają dotychczasowych obciążeń na elementy budynku i nie wpływają niekorzystnie na układ konstrukcyjny budynku.

mgr. inż. Błażej BIEGUN

5. **W stosunku do obiektu budowlanego użyteczności publicznej i budynku mieszkalnego wielorodzinnego – sposób zapewnienia warunków niezbędnych do korzystania z tego obiektu przez osoby niepełnosprawne, w szczególności poruszające się na wózkach inwalidzkich;**

   Nie dotyczy.

6. **W stosunku do obiektu budowlanego usługowego, produkcyjnego lub technicznego – podstawowe dane technologiczne oraz współzależności urządzeń i wyposażenia związanego z przeznaczeniem obiektu i jego rozwiązaniami budowlanymi;**

   Opisano w części instalacji technologicznej, elektrycznej.

7. **W stosunku do obiektu budowlanego liniowego – rozwiązania budowlane i techniczno- instalacyjne, nawiązujące do warunków terenu występujących wzdłuż jego trasy, oraz rozwiązania techniczno-budowlane w miejscach charakterystycznych lub o szczególnym znaczeniu dla funkcjonowania obiektu albo istotne ze względów bezpieczeństwa, z uwzględnieniem wymaganych stref ochronnych;**

   Nie dotyczy.

8. **Rozwiązania zasadniczych elementów wyposażenia budowlano-instalacyjnego, zapewniające użytkowanie obiektu budowlanego zgodnie z przeznaczeniem, w szczególności instalacji i urządzeń budowlanych: wodociągowych i kanalizacyjnych, ogrzewczych, wentylacji grawitacyjnej, grawitacyjnej wspomaganej i mechanicznej, chłodniczych, klimatyzacji, gazowych, elektrycznych, telekomunikacyjnych, piorunochronnych, a także sposób powiązania instalacji obiektu budowlanego z sieciami zewnętrznymi wraz z punktami pomiarowymi, założenia przyjęte do obliczeń instalacji oraz podstawowe wyniki tych obliczeń, z uzasadnieniem doboru, rodzaju i wielkości urządzeń:**

   a) dla instalacji ogrzewczych, wentylacyjnych, klimatyzacyjnych lub chłodniczych – założone parametry klimatu wewnętrznego z powołaniem przepisów techniczno-budowlanych oraz przepisów dotyczących racjonalizacji użytkowania energii

   Szczegółowe wytyczne w projekcie branżowym instalacji sanitarnych i elektrycznych.

   b) dobór i zwymiarowanie parametrów technicznych podstawowych urządzeń ogrzewczych, wentylacyjnych, klimatyzacyjnych i chłodniczych oraz określenie wartości mocy cieplnej i chłodniczej oraz mocy elektrycznej związanej z tymi urządzeniami;

   Szczegółowe wytyczne w projekcie branżowym instalacji sanitarnych i elektrycznych.

9. **Rozwiązania i sposób funkcjonowania zasadniczych urządzeń instalacji technicznych, w tym przemysłowych i ich zespołów tworzących całość techniczno-użytkową, decydującą o podstawowym przeznaczeniu obiektu budowlanego, w tym charakterystykę i odnośne parametry instalacji i urządzeń technologicznych, mających wpływ na architekturę, konstrukcję, instalacje i urządzenia techniczne związane z tym obiektem;**

Opisano w projekcie branżowym instalacji sanitarnych i elektrycznych.

Wszystkie instalacje należy wykonać zgodnie z obowiązującymi normami, przepisami oraz instrukcjami montażu. Montaż urządzeń należy wykonać zgodnie z DTR i wytycznymi producenta. Przy realizacji zadania należy przestrzegać przepisów BHP oraz ppoż. Wszystkie zastosowane urządzenia i materiały muszą posiadać aktualne świadectwa, atesty, certyfikaty. Wszelkie zmiany materiałowe/urządzeń wydanych w projekcie należy bezwzględnie uzgodnić z Projektantem.

10. Dane techniczne obiektu budowlanego charakteryzujące wpływ obiektu budowlanego na środowisko i jego wykorzystywanie oraz na zdrowie ludzi i obiekty sąsiednie – mając na uwadze, że przyjęte w projekcie architektoniczno-budowlanym rozwiązania przestrzenne, funkcjonalne i techniczne powinny wykazywać ograniczenie lub eliminację wpływu obiektu budowlanego na środowisko przyrodnicze, zdrowie ludzi i inne obiekty budowlane, zgodnie z odrębnymi przepisami

Bez zmian w stosunku do stanu istniejącego pozostaje:

a) zapotrzebowanie i jakość wody oraz ilość, jakości sposób odprowadzania ścieków,

b) rodzaj i ilość wytwarzanych odpadów;

c) właściwości akustyczne oraz emisja drgań, a także promieniowanie, w szczególności jonizujące, pola elektromagnetycznego i innych zakłóceń, z podaniem odpowiednich parametrów tych czynników i zasięgu ich rozprzestrzeniania się;

Opisano w projekcie branżowym instalacji sanitarnych i elektrycznych.

d) wpływ obiektu budowlanego na istniejący drzewostan, powierzchnię ziemi, w tym glebę, wody powierzchniowe i podziemne;

Brak negatywnego wpływu.

e) emisja zanieczyszczeń gazowych, w tym zapachów, pyłowych i płynnych, z podaniem ich rodzaju, ilości i zasięgu rozprzestrzeniania się;

Opisano w projekcie branżowym instalacji sanitarnych i elektrycznych.

11. W stosunku do budynku – analizę możliwości racjonalnego wykorzystania, o ile są dostępne techniczne, środowiskowe i ekonomiczne możliwości, wysokoefektywnych systemów alternatywnych zaopatrzenia w energię i ciepło, do których zalicza się zdecentralizowane systemy dostawy energii oparte na energii ze źródeł odnawialnych, kogenerację, ogrzewanie lub chłodzenie lokalne lub blokowe, w szczególności, gdy opiera się całkowicie lub częściowo na energii ze źródeł odnawialnych, w rozumieniu przepisów Prawa energetycznego, oraz pompy ciepła.

Opisano w części technologicznej.

12. Warunki ochrony przeciwpożarowej określone w odrębnych przepisach

Budynek i urządzenia z nim związane powinny być zaprojektowane i wykonane w sposób zapewniający w razie pożaru:
1) nośność konstrukcji przez czas wynikający z rozporządzenia,
2) ograniczenie rozprzestrzeniania się ognia i dymu w budynku,
3) ograniczenie rozprzestrzeniania się pożaru na sąsiednie budynki,
4) możliwość ewakuacji ludzi,
a także uwzględniający bezpieczeństwo ekip ratowniczych

Przeznaczenie obiektu: budynek przemysłowy

12.1) Informację o powierzchni, kubaturze, wysokości i liczbie kondygnacji:

Parametr	Wartość
Powierzchnia użytkowa [m2]	354,33
Powierzchnia zabudowy [m2]	432,00
Kubatura [m3]	2010,00
Wysokość [m]	6,16
Długość [m]	27,3
Szerokość [m]	21,3
Liczba kondygnacji budynku	1

Inne charakterystyczne parametry

Powierzchnia użytkowa budynku, której dotyczy inwestycja: 125,52 m2
Budynek – niski (N)
Klasyfikacja budynku: PM

12.2) charakterystykę zagrożenia pożarowego, w tym parametry pożarowe materiałów

Zagrożenie pożarowe w budynku stanowi magazyn na olej opałowy.
Ściany wydzielenia pożarowego w piwnicy spełniają parametry dla ściany REI120.

12.3) informacje o kategorii zagrożenia ludzi oraz przewidywanej liczbie osób na każdej kondygnacji i w pomieszczeniach których drzwi ewakuacyjne powinny otwierać się na zewnątrz pomieszczeń.

Nie dotyczy, budynek PM. Projekt nie zakłada stałego pobytu ludzi w budynku. Dostęp do budynku jedynie w celach dozorowych, serwisowych oraz bieżącej konserwacji.

12.4) ocenę zagrożenia wybuchem pomieszczeń oraz przestrzeni zewnętrznych;

W pomieszczeniu znajdującym się poza opracowaniem znajduje się strefa zagrożenia wybuchem i jest wydzielona poprzez zastosowanie drzwi przeciwpożarowych.
Poza budynkiem znajdują się strefy zagrożenia wybuchem – wewnętrzne skrzynki ochronne kurków gazu do kotłowni.
Projekt nie wprowadza dodatkowych stref zagrożenia wybuchem.
W części piwnicy w wydzielonym pomieszczeniu drzwi stanowiące przegrodę pomiędzy magazynem oleju, a pomieszczeniem technicznym spełniają parametry EI 60.

12.5) informacje o klasie odporności pożarowej oraz klasie odporności ogniowej i stopniu rozprzestrzeniania ognia elementów budowlanych;

Budynek wykonany w klasie E odporności ogniowej. Nie stawia się wymagań dla odporności ogniowej elementów budynku.

12.6) informacje o usytuowaniu z uwagi na bezpieczeństwo pożarowe, w tym o odległości od obiektów sąsiadujących;

Odległości od sąsiedniego budynku przedstawiono na rysunku PZT i wynoszą min. 4,35m od wschodniej - bez zmian do istniejącego zagospodarowania terenu. Dla budynków usytuowanych na jednej działce nie stawia się wymagań w zakresie odległości miedzy budynkami przy zapewnieniu nie przekroczenia dopuszczalnej wielkości strefy pożarowej dla każdego z budynków – warunek spełniony.

12.7) informacje o warunkach i strategii ewakuacji ludzi lub ich uratowania w inny sposób;

Budynek nie jest przeznaczony na stały pobyt ludzi. Zapewniono jedynie dojście do urządzeń technologicznych na czas przeglądu i konserwacji urządzeń.

12.8) inf. o sposobie zabezpieczenia p.poż. instalacji użytkowych, a w szczególności wentylacyjnej, ogrzewczej, gazowej, elektrycznej, teletechnicznej i piorunochronnej;

Zgodnie z projektami branżowymi.

12.9) informacje o doborze urządzeń przeciwpożarowych i innych urządzeń służących bezpieczeństwu pożarowemu, dostosowanym do wymagań wynikających z przepisów dotyczących ochrony przeciwpożarowej i przyjętych scenariuszy pożarowych, z podstawową charakterystyką tych urządzeń;

Bez zmian w stosunku do stanu istniejącego.

12.10) wyposażenie w gaśnice;

W budynku wymagane jest wyposażenie w gaśnice przenośne proszkowe dostosowane do gaszenia pożarów grup ABC w ilości zgodnej ze wskaźnikiem co najmniej 2 kg środka gaśniczego na każde 300 m2 powierzchni, z zachowaniem 30 m długości dojścia do sprzętu oraz dostępu do niego o szerokości, co najmniej 1 m. Miejsca lokalizacji gaśnic będą oznakowane w budynku znakami zgodnymi z Polską Normą.

12.11) przygotowanie obiektu budowlanego i terenu do prowadzenia działań ratowniczo-gaśniczych, a w szczególności informacje o drogach pożarowych, zaopatrzeniu w wodę do zewnętrznego gaszenia pożaru oraz o sprzęcie do tych działań;

Brak obowiązku zapewnienia drogi pożarowej.

Wymagana ilość wody do zewnętrznego gaszenia pożaru wynosi 10 dm3/s.

Zaopatrzenie w wodę realizowane z istniejącego hydrantu zewnętrznego zlokalizowanego w odległości do 75m od budynku.

13. Informacja dotycząca bezpieczeństwa i ochrony zdrowia

według ROZPORZĄDZENIA MINISTRA INFRASTRUKTURY z dnia 23 czerwca 2003 r.w sprawie informacji dotyczącej bezpieczeństwa i ochrony zdrowia oraz planu bezpieczeństwa i ochrony zdrowia (Dz. U. Nr 120, poz. 1126) - § 2. 1.

ZAMIERZENIE: **Rozbudowa instalacji do produkcji energii elektrycznej wraz z przebudową budynku.**

LOKALIZACJA

Budynek kotłowni nr 14
Żywiec, ul. Bracka 66, gmina Żywiec, obr. 0007 Żywiec
jedn. ewid. 241701_1 Żywiec
dz. nr 11065/4

ZLECENIODAWCA **Miejskie Przedsiębiorstwo Wodociągów i Kanalizacji Sp. z o.o.**
34-300 Żywiec
ul. Bracka 66

OPRACOWANIE **mgr inż. arch. Alicja Michalczyk**
43-300 Bielsko-Biała,
ul Mickiewicza 3/10

03.2021

OPRACOWANIE ZAWIERA:

Informację dotyczącą bezpieczeństwa i ochrony zdrowia wg wymogów:
ROZPORZĄDZENIA MINISTRA INFRASTRUKTURY z dnia 23 czerwca 2003r. w sprawie informacji dotyczącej bezpieczeństwa i ochrony zdrowia oraz planu bezpieczeństwa i ochrony zdrowia (Dz. U. Nr 120, poz. 1126 z późniejszymi zmianami)
§ 2. 1. Informacja dotycząca bezpieczeństwa i ochrony zdrowia, zwana dalej "informacją", zawiera stronę tytułową i część opisową.
2. Strona tytułowa zawiera:

1) nazwę i adres obiektu budowlanego;
2) imię i nazwisko lub nazwę inwestora oraz jego adres;
3) imię i nazwisko oraz adres projektanta, sporządzającego informację.

3. Część opisowa zawiera:

1) zakres robót dla całego zamierzenia budowlanego oraz kolejność realizacji poszczególnych obiektów;
2) wykaz istniejących obiektów budowlanych;
3) wskazanie elementów zagospodarowania działki lub terenu, które mogą stwarzać zagrożenie bezpieczeństwa i zdrowia ludzi;
4) wskazanie dotyczące przewidywanych zagrożeń występujących podczas realizacji robót budowlanych, określające skalę i rodzaje zagrożeń oraz miejsce i czas ich wystąpienia;
5) wskazanie sposobu prowadzenia instruktażu pracowników przed przystąpieniem do realizacji robót szczególnie niebezpiecznych;
6) wskazanie środków technicznych i organizacyjnych, zapobiegających niebezpieczeństwom wynikającym z wykonywania robót budowlanych w strefach szczególnego zagrożenia zdrowia lub w ich sąsiedztwie, w tym zapewniających bezpieczną i sprawną komunikację, umożliwiającą szybką ewakuację na wypadek pożaru, awarii i innych zagrożeń.

Część opisowa

1) Zakres robót dla całego zamierzenia budowlanego oraz kolejność realizacji poszczególnych obiektów

Prace budowlane obejmą między innymi:
- Roboty rozbiórkowe fundamentów, schodów, ścian
- Roboty ziemne w miejscu fundamentów
- Szalunkowe, betoniarskie
- Montaż instalacji i powiązanych z nimi urządzeń technicznych

2) Wykaz istniejących obiektów budowlanych

Na terenie działki znajdują się obiekty Miejskiego Przedsiębiorstwa Wodociągów i Kanalizacji w Żywcu, zgodnie z PZT.

Wskazanie elementów zagospodarowania działki lub terenu, które mogą stwarzać zagrożenie bezpieczeństwa i zdrowia ludzi

W bezpośrednim otoczeniu planowanej do wykonania inwestycji = występuje zabudowa o podobnym przeznaczeniu i gabarytach, na które planowana inwestycja nie będzie miała negatywnego wpływu.

Szczegółowy zakres robót budowlanych, które mogą stwarzać zagrożenie bezpieczeństwa i zdrowia ludzi, o których mowa w art. 21a ust. 2 ustawy z dnia 7 lipca 1994 r. - Prawo budowlane:

1) Robót budowlanych, których charakter, organizacja lub miejsce prowadzenia stwarza szczególnie wysokie ryzyko powstania zagrożenia bezpieczeństwa i zdrowia ludzi, a w szczególności przysypania ziemią lub upadku z wysokości

a) wykonywanie wykopów o ścianach pionowych bez rozparcia o głębokości większej niż 1,5m oraz wykopów o bezpiecznym nachyleniu ścian o głębokości większej niż 3,0m	**brak**
b) roboty, przy których wykonywaniu występuje ryzyko upadku z wysokości ponad 5,0m,	**tak**
c) rozbiórki obiektów budowlanych o wysokości powyżej 8m	**brak**
d) roboty wykonywane na terenie czynnych zakładów przemysłowych	**brak**
e) montaż, demontaż i konserwacja rusztowań przy budynkach wysokich i wysokościowych,	**brak**
f) roboty wykonywane przy użyciu dźwigów lub śmigłowców,	**brak**
g) prowadzenie robót na obiektach mostowych metodą nasuwania konstrukcji na podpory,	**brak**
h) montaż elementów konstrukcyjnych obiektów mostowych,	**brak**
i) betonowanie wysokich elementów konstrukcyjnych mostów, takich jak przyczółki, filary i pylony	**brak**
j) fundamentowanie podpór mostowych i innych obiektów budowlanych na palach,	**brak**
k) roboty wykonywane pod lub w pobliżu przewodów linii elektroenergetycznych, w odległości liczonej poziomo od skrajnych przewodów, mniejszej niż:	
- 3,0m - dla linii o napięciu znamionowym nieprzekraczającym 1 kV,	**tak**
- 5,0m - dla linii o napięciu znamionowym powyżej 1 kV, lecz	**brak**

nieprzekraczającym 15 kV,
- 10,0m - dla linii o napięciu znamionowym powyżej 15 kV, lecz nieprzekraczającym 30 kV, **brak**
- 15,0m - dla linii o napięciu znamionowym powyżej 30 kV, lecz nieprzekraczającym 110 kV, **brak**
l) roboty budowlane prowadzone w portach i przystaniach podczas ruchu statków **brak**

m) roboty prowadzone przy budowlach piętrzących wodę, przy wysokości piętrzenia pow. 1m, **brak**
n) roboty wykonywane w pobliżu linii kolejowych; **brak**

2) Robót budowlanych, przy prowadzeniu, których występują działania substancji chemicznych lub czynników biologicznych zagrażających bezpieczeństwu i zdrowiu ludzi:
a) roboty prowadzone w temperaturze poniżej -10°C, **brak**
b) roboty polegające na usuwaniu i naprawie wyrobów budowlanych zawierających azbest; **brak**
3) Robót budowlanych stwarzających zagrożenie promieniowaniem jonizującym:
a) roboty remontowe i rozbiórkowe obiektów przemysłu energii atomowej, **brak**
b) roboty remontowe i rozbiórkowe obiektów, w których były realizowane procesy technologiczne z użyciem izotopów; **brak**

4) Robót budowlanych prowadzonych w pobliżu linii wysokiego napięcia lub czynnych linii komunikacyjnych:
a) roboty wykonywane w odległości liczonej poziomo od skrajnych przewodów, mniejszej niż 15,0m - dla linii o napięciu znamionowym 110 kV, **brak**
b) roboty wykonywane w odległości liczonej poziomo od skrajnych przewodów, mniejszej niż 30,0m - dla linii o napięciu znamionowym powyżej 110 kV, **brak**
c) budowa i remont:
- linii kolejowych (roboty torowe i podtorowe), **brak**
- sieci trakcyjnej i linii zasilającej sieć trakcyjną i urządzenia elektroenergetyczne, **brak**
- linii i urządzeń sterowania ruchem kolejowym, **brak**
- sieci telekomunikacyjnych, radiotelekomunikacyjnych i komputerowych, związane z prowadzeniem ruchu kolejowego, **brak**
a) wszystkie roboty budowlane, wykonywane na obszarze kolejowym w warunkach prowadzenia ruchu kolejowego; **brak**

5) Robót budowlanych stwarzających ryzyko utonięcia pracowników:
a) roboty prowadzone z wody lub pod wodą, **brak**
b) montaż elementów konstrukcyjnych obiektów mostowych, **brak**
c) fundamentowanie podpór mostowych i innych obiektów budowlanych na palach, **brak**
d) roboty prowadzone przy budowlach piętrzących wodę, przy wysokości piętrzenia pow.1 m; **brak**
6) Robót budowlanych prowadzonych w studniach, pod ziemią i w tunelach:
a) roboty prowadzone w zbiornikach, kanałach, wnętrzach urządzeń technicznych i w innych niebezpiecznych przestrzeniach zamkniętych, **brak**
b) roboty związane z wykonywaniem przejść rurociągów pod przeszkodami metodami: tunelową, przecisku lub podobnymi; **brak**

7) Robót budowlanych wykonywanych przez kierujących pojazdami zasilanymi z linii napowietrznych - roboty przy budowie, remoncie i rozbiórce torowisk; **brak**

8) Robót budowlanych wykonywanych w kesonach, z atmosferą wytwarzaną ze sprężonego powietrza - roboty przy budowie i remoncie nabrzeży portowych i przepraw mostowych; **brak**

9) Robót budowlanych wymagających użycia materiałów wybuchowych:

a) roboty ziemne związane z przemieszczaniem lub zagęszczaniem gruntu, **brak**

b) roboty rozbiórkowe, w tym wykonywanie otworów w istniejących elementach konstrukcyjnych obiektów; **brak**

10) Robót budowlanych prowadzonych przy montażu i demontażu ciężkich elementów prefabrykowanych – roboty, których masa przekracza 1,0 t. **brak**

3) Wskazanie dotyczące przewidywanych zagrożeń występujących podczas realizacji robót budowlanych, określające skalę i rodzaje zagrożeń oraz miejsce i czas ich wystąpienia;

Przy realizacji niniejszego przedsięwzięcia występują roboty budowlane, **które mogą stwarzać zagrożenie bezpieczeństwa i zdrowia ludzi, o których** mowa w art. 21a ust. 2 ustawy z dnia 7 lipca 1994 r. - Prawo budowlane.

4) Wskazanie sposobu prowadzenia instruktażu pracowników przed przystąpieniem do realizacji robót szczególnie niebezpiecznych;

Pracownicy przed przystąpieniem do wykonywania prac muszą odbyć podstawowe szkolenie z zakresu bezpieczeństwa i higieny pracy.

Pracownicy, przed przystąpieniem do realizacji robót na danym stanowisku muszą zostać przeszkoleni pod kątem bezpieczeństwa pracy na danym stanowisku przez kierownika budowy.

Zakres i formę szkolenia określa Rozporządzenie Ministra Gospodarki i Pracy z dn. 27 lipca 2004r. w sprawie szkolenia w dziedzinie bezpieczeństwa i higieny pracy (Dz.U. nr 180 poz. 1860 z późniejszymi zmianami).

5) Wskazanie środków technicznych i organizacyjnych, zapobiegających niebezpieczeństwom wynikającym z wykonywania robót budowlanych w strefach szczególnego zagrożenia zdrowia lub w ich sąsiedztwie, w tym zapewniających bezpieczną i sprawną komunikację, umożliwiającą szybką ewakuację na wypadek pożaru, awarii i innych zagrożeń.

Pracownicy muszą zostać przeszkoleni na wypadek zaistnienia pożaru. W miejscach ogólnie dostępnych należy rozwiesić instrukcje postępowania na wypadek pożaru oraz telefony alarmowe. Na terenie budowy należy wykonać punkt p.poż., a zaplecza socjalne i biurowe wyposażyć w gaśnice ręczne.

Pracownicy musza zostać przeszkoleni o sposobie postępowania w przypadku zaistnienia wypadku i muszą odbyć instruktaż udzielania pierwszej pomocy. Apteczka ze środkami pierwszej pomocy musi znajdować się w biurze budowy i odpowiedzialny za jej kompletność jest kierownik budowy.

W czasie wykonywania prac zakwalifikowanych, jako niebezpieczne pracownicy muszą zostać wyposażeni w odzież ochronną w kolorze sygnalizacyjnym. Przy robotach szczególnie niebezpiecznych kierownik budowy musi wyznaczyć osobę do bezpośredniego nadzoru nad tymi robotami.

Kierownik budowy obowiązany jest do informowania pracowników o:

- Zakresie prac do wykonania z imiennym podziałem
- Kolejności wykonania zadań

- Rodzaju zagrożeń, jakie mogą wystąpić
- Wymaganiach BHP przy poszczególnych czynnościach, niezbędnych środkach ochrony i sygnalizacji oraz sposobie ich użycia, postępowaniu w razie zagrożenia
- Elementach indywidualnej ochrony (linki bezpieczeństwa, szelki bezpieczeństwa, kaski ochronne itp.).

Instalacje tymczasowe rozdziału energii elektrycznej na terenie budowy muszą być wykonywane przez uprawnionego elektryka. Rozdzielnie elektryczne należy wyposażyć w wyłączniki różnicowoprądowe, a ich działanie należy sprawdzać każdorazowo przed rozpoczęciem prac. Urządzenia elektryczne na placu budowy muszą odpowiadać wymaganiom zawartym w rozporządzeniu Ministra Infrastruktury z dnia 6 lutego 2003r. w sprawie bezpieczeństwa i higieny pracy podczas wykonywania robót budowlanych (Dz. U. z dnia 19 marca 2003r. Nr 47 poz. 401 rozdział 6).Dźwigi muszą być obsługiwane przez osoby posiadające odpowiednie uprawnienia. Stanowiska pracy na wysokościach muszą odpowiadać wymaganiom rozporządzenia Ministra Infrastruktury z dnia 6 lutego 2003r. w sprawie bezpieczeństwa i higieny pracy podczas wykonywania robót budowlanych (Dz. U. z dnia 19 marca 2003r. Nr 47 poz. 401 rozdział 9).Stanowiska zbrojarskie muszą odpowiadać wymaganiom rozporządzenia Ministra Infrastruktury z dnia6 lutego 2003r. w sprawie bezpieczeństwa i higieny pracy podczas wykonywania robót budowlanych(Dz. U. z dnia 19 marca 2003r. Nr 47 poz. 401 rozdział 14).

mgr inż. arch Alicja Michalczyk

MAPA DO CELÓW PROJEKTOWYCH

powstała na podstawie aktualizacji mapy zasadniczej,
aktualna na dzień 06.08.2020r.

SKALA 1:500

Sekcja: 6.117.31.14.4.2, 6.117.31.14.4.4, 6.117.31.15.3.1

Pomiarem objęto:
- sytuację terenu
- rzeźbę terenu
- uzbrojenie podziemne

Nie wyklucza się istnienia w terenie uzbrojenia podziemnego nie zgłoszonego do inwentaryzacji, oraz nie wykazanego przez instytucje branżowe.

Układ wsp. poziomych "2000-6"
Układ odniesienia wysokości PL-EVRF2007-NH.

Planowana inwestycja zlokalizowana będzie na działce nr 11065/4 w odległości większej niż 4m od granic nieruchomości sąsiednich.

Mapę wykonano pod projekt obiektu budowlanego, agregat prądotwórczy wraz z infrastrukturą.

Granice działek wkreślono kolorem zielonym na podstawie obowiązującej mapy ewidencyjnej i mogą nie spełniać kryteriów dokładnościowych według obowiązujących standardów.

W zakresie planowanej inwestycji brak służebności gruntowych ujawnionych w KW.

Zakres aktualizacji zaznaczono kolorem czarnym.

Na obszarze objętym opracowaniem zgodnie z MPZP występuje jednostka strukturalna:
1 IT - teren infrastruktury technicznej.
Zgodnie z MPZP obszar narażony na zalanie w przypadku zniszczenia lub uszkodzenia wału przeciwpowodziowego.

Wykonał:
Żywiec, dn. 06.08.2020r.

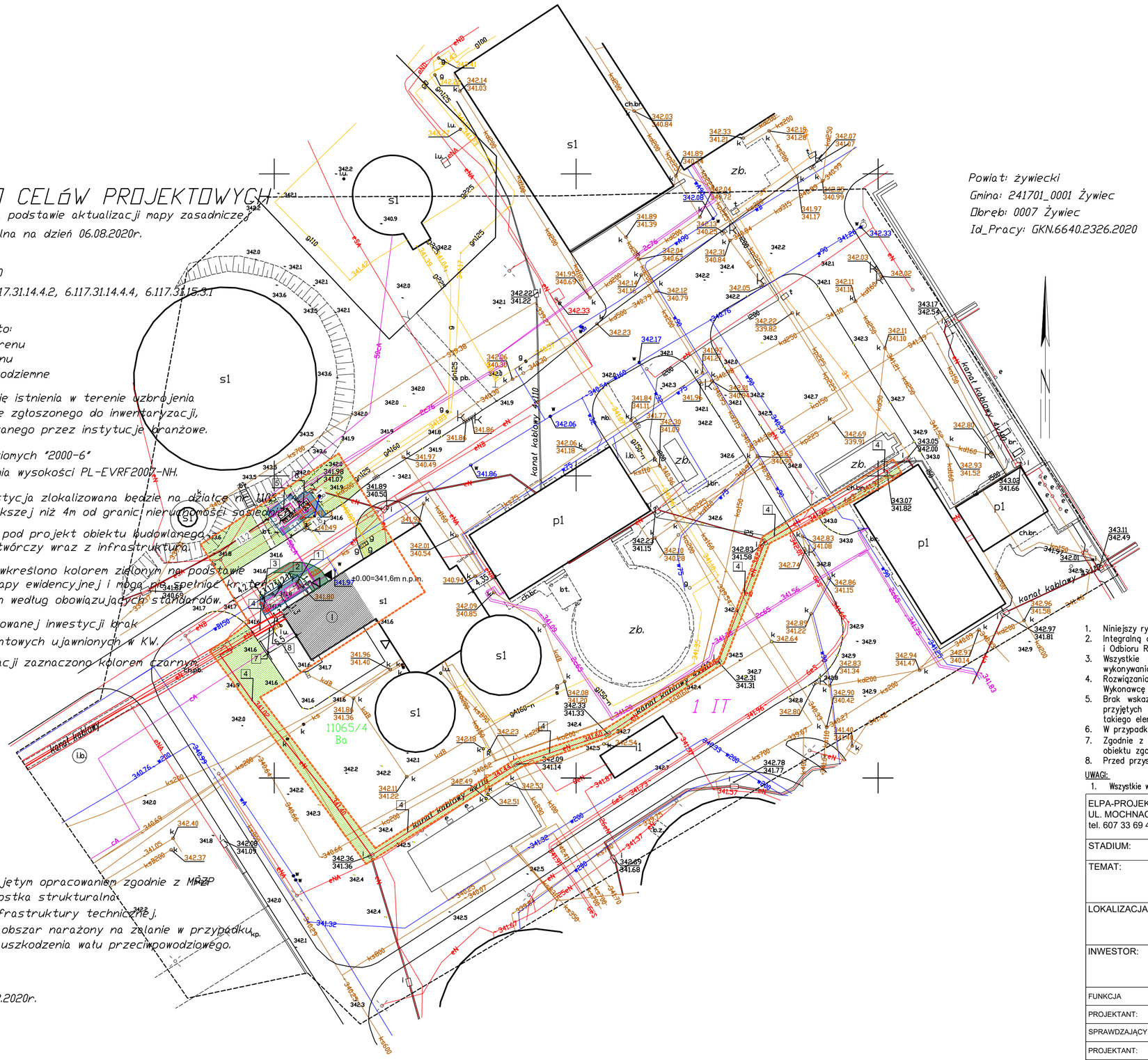

Powiat: żywiecki
Gmina: 241701_0001 Żywiec
Obręb: 0007 Żywiec
Id_Pracy: GKN.6640.2326.2020

LEGENDA:

- zakres inwestycji
- ilość kondygnacji
- wejście do budynku
- brama do budynku

ELEMENTY ISTNIEJACE

- istniejąca zabudowa
- elementy istniejące do usunięcia
- istniejąca powierzchnia biologicznie czynna
- istniejąca powierzchnia utwardzona

ELEMENTY PROJEKTOWANE

- część budynku objęta przebudową
- projektowany fundament
- nawierzchnia utwardzona - asfalt
- nawierzchnia utwardzona - chodnik
- 1 chłodnica mieszanki
- 2 chłodnica wentylatorowa
- 3 istniejący kabel nn do przesunięcia (kolizja z projektowanym fundamentem)
- 4 rozbudowywana linia zasilająca nn generator---rozdzielnia główna po śladzie istniejącej linii zasilającej
- 5 moduł oszuszania DRX-300
- 6 filtr redukcji siloksanów SLX-d
- 7 istniejący kanał kablowy do przedłużenia
- 8 kabel zasilający do chłodnic
- odwadniacz sieciowy
- rurociąg biogazu DN 150
- rurociąg preizolowany podwójny DN 65x2
- rurociąg preizolowany podwójny DN 80x2
- kondensat rurociąg DN50

*poziom istniejacy wartość orientacyjna

BILANS POWIERZCHNI

Teren inwestycji	1085 m²	
część działki 11065/4		
przeznaczenie terenu zgodnie z obowiązującym MPZP 1.IT - teren infrastruktury technicznej		
pow. biologicznie czynna	500,18 m²	
pow. utwardzona	371,95 m²	
w tym istn. pow. utwardzona	294,53 m²	
w tym proj. pow. utwardzona	77,42 m²	
pow. zabudowy	212,87 m²	BEZ ZMIAN

1. Niniejszy rysunek rozpatrywać łącznie z całą Dokumentacją Projektową.
2. Integralną częścią dokumentacji projektowej jest Opis Techniczny oraz Szczegółowe Specyfikacje Techniczne Wykonania i Odbioru Robót Budowlanych.
3. Wszystkie prace należy prowadzić w sposób zapewniający stateczność elementów konstrukcji w każdej fazie wykonywania robót budowlanych.
4. Rozwiązania projektowe dotyczące elementów niewidocznych zostaną uszczegółowione po wykonaniu odkrywek przez Wykonawcę robót budowlanych w trybie nadzoru autorskiego.
5. Brak wskazania w dokumentacji technicznej elementu, którego zastosowanie wynika ze znanych lub powszechnie przyjętych rozwiązań z zakresu sztuki budowlanej nie zwalnia Wykonawcy z konieczności skalkulowania i zastosowania takiego elementu w porozumieniu z Inwestorem a także z Projektantem i za jego zgodą.
6. W przypadku jakiejkolwiek niejasności związanej z dokumentacją projektową należy konsultować się z Projektantem.
7. Zgodnie z art. 22 ustawy z dnia 7 lipca 1994 roku "Prawo budowlane" kierownik budowy ma obowiązek realizacji obiektu zgodnie z obowiązującymi przepisami i sztuką budowlaną.
8. Przed przystąpieniem do robót budowlanych należy wykonać geodezyjną inwentaryzację terenu inwestycji.

UWAGI:

1. Wszystkie wymiary podano w [m].

ELPA-PROJEKT Piotr Kurowski
UL. MOCHNACKIEGO 23/4 51-122 WROCŁAW
tel. 607 33 69 41 email: elpa-projekt@wp.pl

STADIUM:	**PROJEKT ZAGOSPODAROWANIA TERENU**		
TEMAT:	**Rozbudowa instalacji do produkcji energii elektrycznej wraz z przebudową budynku**		NUMER PROJEKTU: 2021003_SK
LOKALIZACJA:	**Budynek kotłowni nr 14 Żywiec, ul. Bracka 66, gmina Żywiec, obr. 0007 Żywiec, jedn. ewid. 241701_1 Żywiec dz. nr 11065/4**		REWIZJA: 000
INWESTOR:	**Miejskie Przedsiębiorstwo Wodociągów i Kanalizacji Sp.z o.o. 34-300 Żywiec ul. Bracka 66**		FORMAT: -
FUNKCJA	TYTUŁ, IMIĘ I NAZWISKO	NR UPRAWNIEŃ SPECJALNOŚĆ	PODPIS
PROJEKTANT:	mgr. inż. arch. Alicja MICHALCZYK	24/SLOKK/2017 architektoniczne	
SPRAWDZAJĄCY:	mgr. inż. arch. Marta ZUBER	6/SLOKK/2017 architektoniczne	
PROJEKTANT:	mgr. inż. Piotr KUROWSKI	168/DOŚ/12 elektryczne	
SPRAWDZAJĄCY:	mgr. inż. Tadeusz MASŁOWSKI	261/00/DUW elektryczne	
PROJEKTANT:	mgr. inż. Grzegorz BURDA	SLK/8962/PWBS/19 sanitarne	
SPRAWDZAJĄCY:	mgr. inż. Wojciech WIĄCEK	SLK/2777/POOS/09 sanitarne	
PROJEKTANT:	mgr. inż. Michał ZUCHARA	93/2000 technologia-sieć biogazu	
SPRAWDZAJĄCY:	mgr. inż. Hubert FRYSZTAK	MAP/0320/POOS/07 technologia-sieć biogazu	

TYTUŁ RYSUNKU:

PROJEKT ZAGOSPODAROWANIA TERENU

WIELOBRANŻOWY	DATA: 03.2021	SKALA: 1:500	RYSUNEK NR: PZT-001

MAPA, NA KTÓREJ ZOSTAŁ SPORZĄDZONY PROJEKT ZAGOSPODAROWANIA TERENU JEST ZGODNA Z PRZEDŁOŻONYM W PROJEKCIE ORYGINAŁEM AKTUALNEJ MAPY DO CELÓW PROJEKTOWYCH.

RZUT PIWNICY
skala 1:100

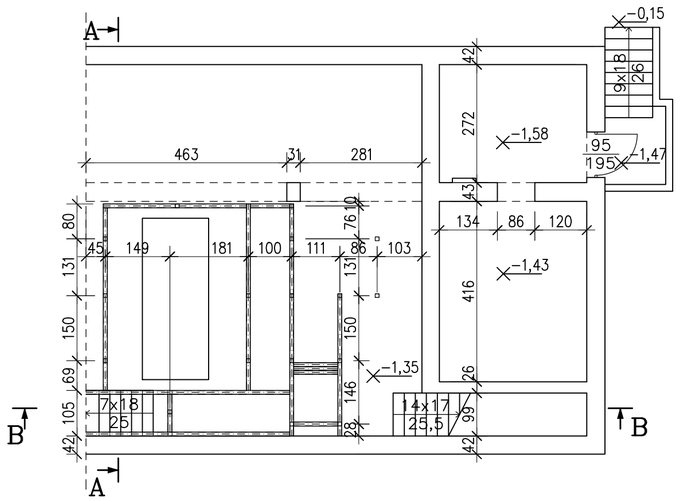

RZUT PARTERU
skala 1:100

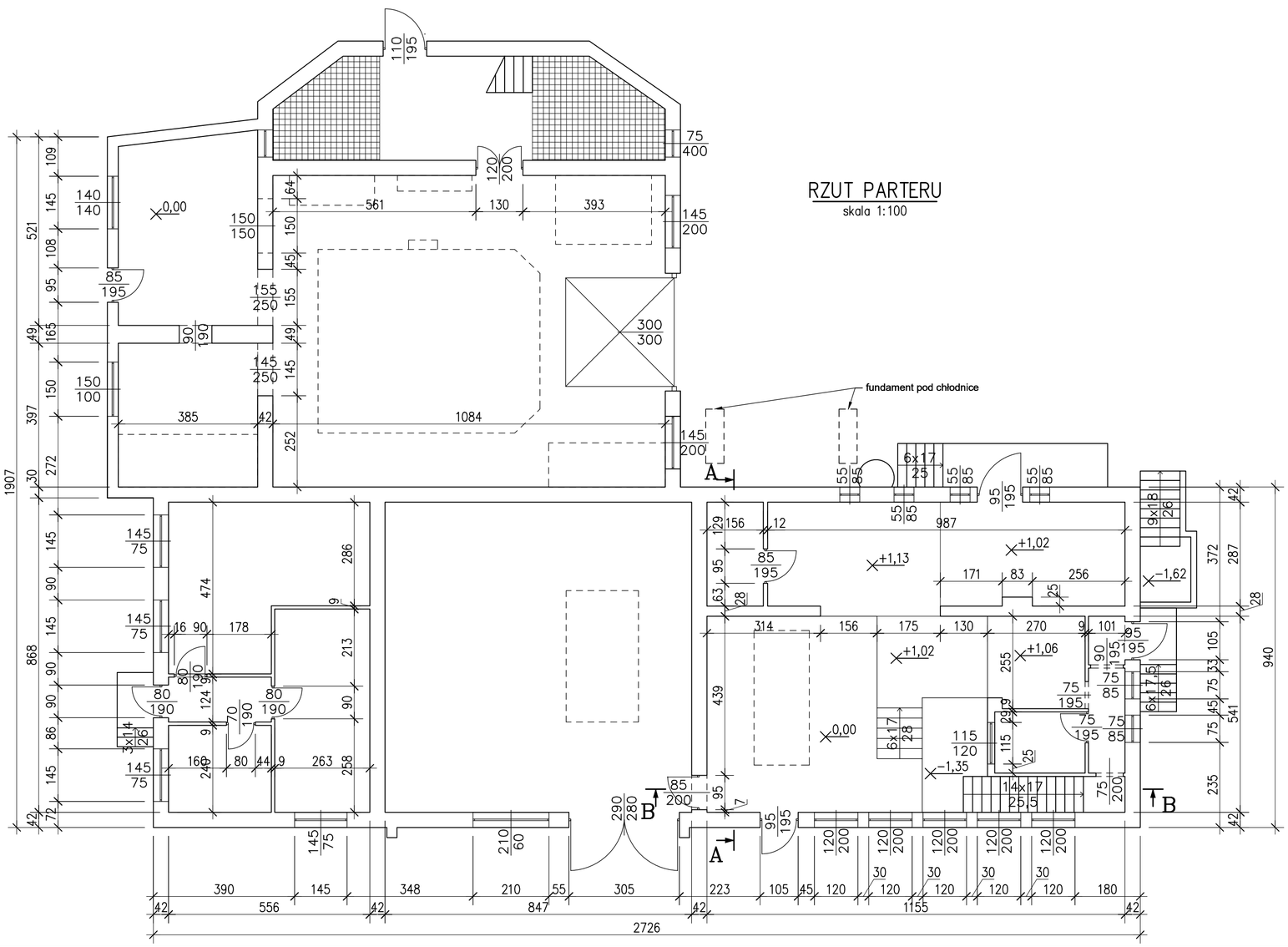

UWAGI:
1. Wszystkie wymiary podano w [cm].

ELPA-PROJEKT Piotr Kurowski
UL. MOCHNACKIEGO 23/4 51-122 WROCŁAW
tel. 607 33 69 41 email: elpa-projekt@wp.pl

STADIUM:	**PROJEKT ARCHITEKTONICZNO-BUDOWLANY**		
TEMAT:	**Rozbudowa instalacji do produkcji energii elektrycznej wraz z przebudową budynku**		NUMER PROJEKTU: 2021003_SK
LOKALIZACJA:	**Budynek kotłowni nr 14 Żywiec, ul. Bracka 66, gmina Żywiec, obr. 0007 Żywiec, jedn. ewid. 241701_1 Żywiec dz. nr 11065/4**		REWIZJA: 000
INWESTOR:	**Miejskie Przedsiębiorstwo Wodociągów i Kanalizacji Sp.z o.o. 34-300 Żywiec ul. Bracka 66**		FORMAT: -
FUNKCJA	TYTUŁ, IMIĘ I NAZWISKO	NR UPRAWNIEŃ SPECJALNOŚĆ	PODPIS
PROJEKTANT:	mgr inż. arch. Alicja MICHALCZYK	24/SLOKK/2017 architektoniczne	
OPRACOWAŁ:	mgr inż. Izabela KUROWSKA		
OPRACOWAŁ:			
OPRACOWAŁ:			
SPRAWDZAJĄCY:	mgr inż. arch. Marta ZUBER	6/SLOKK/2017 architektoniczne	
TYTUŁ RYSUNKU:	**INWENTARYZACJA PIWNICA I PARTER**		
BRANŻA ARCHITEKTURA	DATA: 03.2021	SKALA: 1:100	RYSUNEK NR: I-001

RZUT KONSTRUKCJI STROPU

skala 1:100

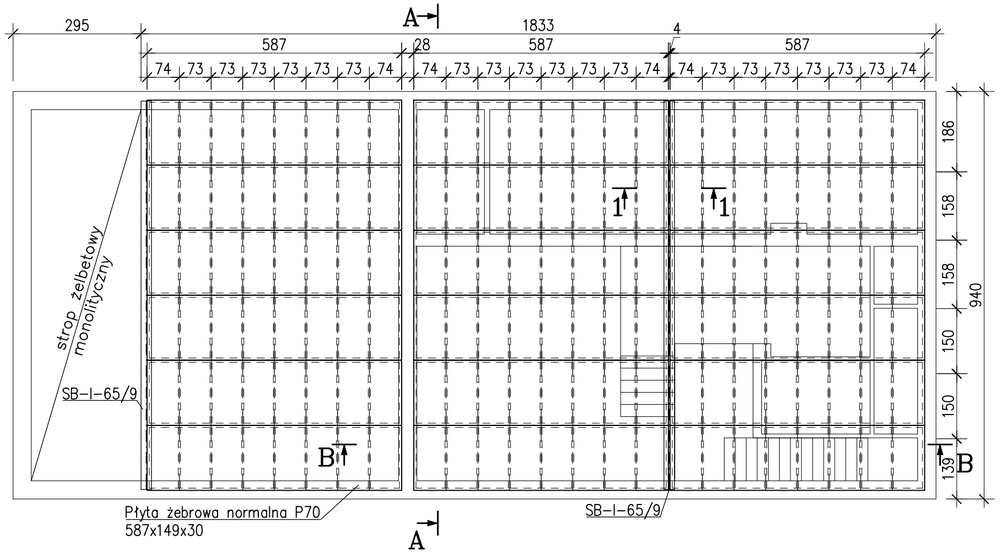

RZUT KONSTRUKCJI DACHU

skala 1:100

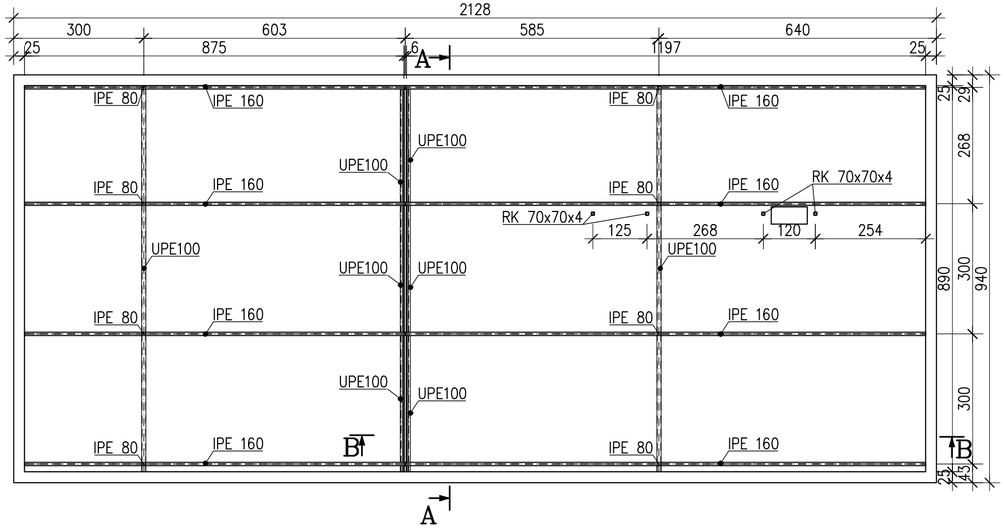

UWAGI:

1. Wszystkie wymiary podano w [cm].
2. Wysokość i szerokość kominów wrysowano orientacyjnie.

ELPA-PROJEKT Piotr Kurowski
UL. MOCHNACKIEGO 23/4 51-122 WROCŁAW
tel. 607 33 69 41 email: elpa-projekt@wp.pl

STADIUM:	**PROJEKT ARCHITEKTONICZNO-BUDOWLANY**		
TEMAT:	**Rozbudowa instalacji do produkcji energii elektrycznej wraz z przebudową budynku**		NUMER PROJEKTU: 2021003_SK
LOKALIZACJA:	**Budynek kotłowni nr 14 Żywiec, ul. Bracka 66, gmina Żywiec, obr. 0007 Żywiec, jedn. ewid. 241701_1 Żywiec dz. nr 11065/4**		REWIZJA: 000
INWESTOR:	**Miejskie Przedsiębiorstwo Wodociągów i Kanalizacji Sp.z o.o. 34-300 Żywiec ul. Bracka 66**		FORMAT: -
FUNKCJA	TYTUŁ, IMIĘ I NAZWISKO	NR UPRAWNIEŃ SPECJALNOŚĆ	PODPIS
PROJEKTANT:	mgr inż. arch. Alicja MICHALCZYK	24/SLOKK/2017 architektoniczne	
OPRACOWAŁ:	mgr inż. Izabela KUROWSKA		
OPRACOWAŁ:			
OPRACOWAŁ:			
SPRAWDZAJĄCY:	mgr inż. arch. Marta ZUBER	6/SLOKK/2017 architektoniczne	

TYTUŁ RYSUNKU:

INWENTARYZACJA KONSTRUKCJI STROPU I DACHU

BRANŻA ARCHITEKTURA	DATA: 03.2021	SKALA: 1:100	RYSUNEK NR: I-002

PRZEKRÓJ A–A
skala 1:100

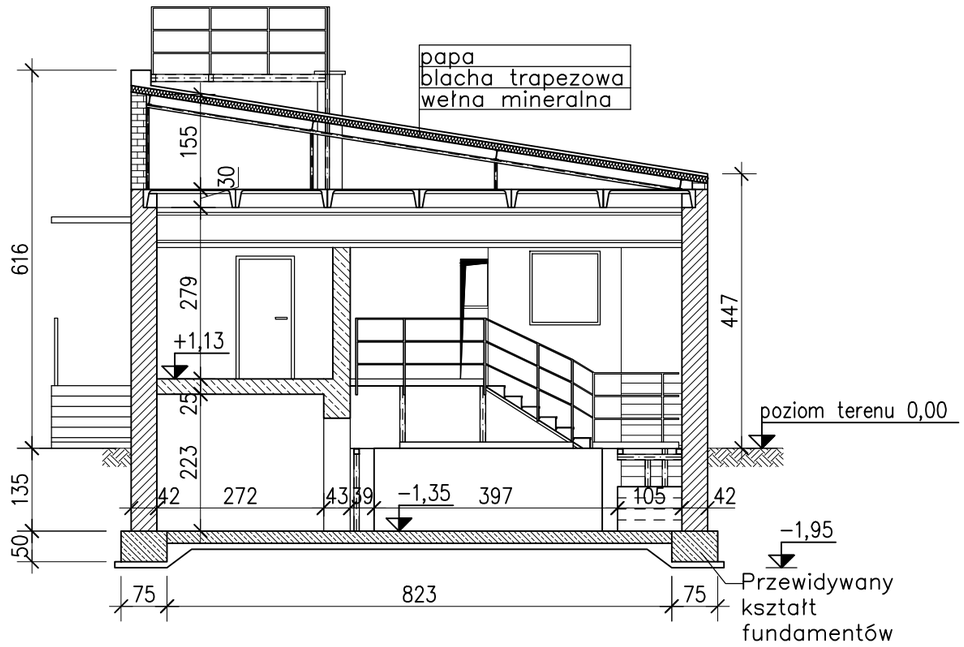

UWAGI:
1. Wszystkie wymiary podano w [cm].
2. Wysokość i szerokość kominów wrysowano orientacyjnie.

PRZEKRÓJ B–B
skala 1:100

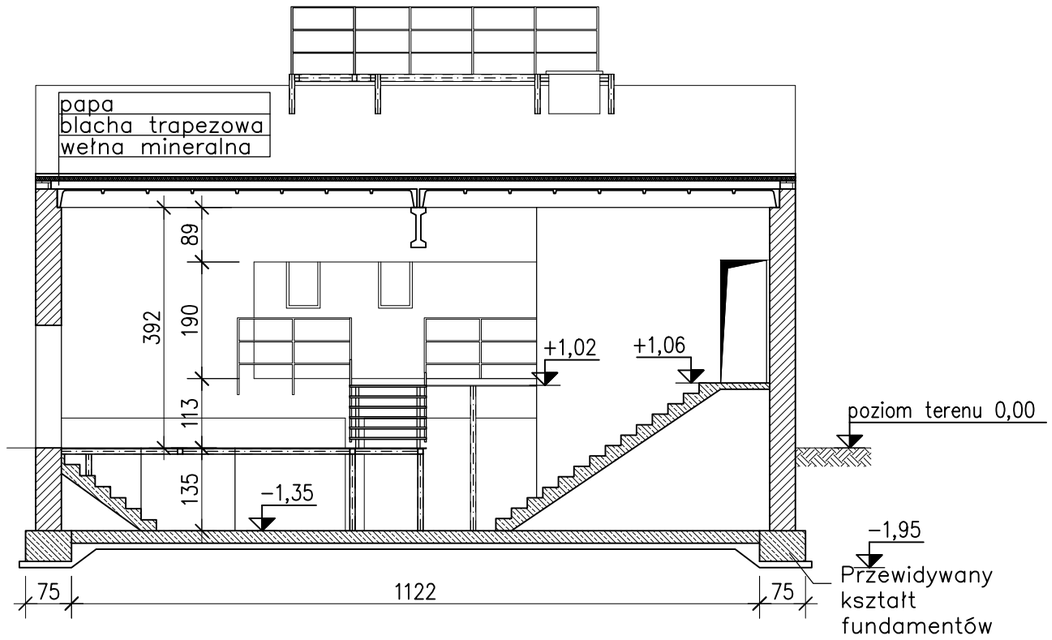

ELPA-PROJEKT Piotr Kurowski
UL. MOCHNACKIEGO 23/4 51-122 WROCŁAW
tel. 607 33 69 41 email: elpa-projekt@wp.pl

STADIUM:	**PROJEKT ARCHITEKTONICZNO-BUDOWLANY**		
TEMAT:	**Rozbudowa instalacji do produkcji energii elektrycznej wraz z przebudową budynku**		NUMER PROJEKTU: 2021003_SK
LOKALIZACJA:	**Budynek kotłowni nr 14 Żywiec, ul. Bracka 66, gmina Żywiec, obr. 0007 Żywiec, jedn. ewid. 241701_1 Żywiec dz. nr 11065/4**		REWIZJA: 000
INWESTOR:	**Miejskie Przedsiębiorstwo Wodociągów i Kanalizacji Sp.z o.o. 34-300 Żywiec ul. Bracka 66**		FORMAT: -
FUNKCJA	TYTUŁ, IMIĘ I NAZWISKO	NR UPRAWNIEŃ SPECJALNOŚĆ	PODPIS
PROJEKTANT:	mgr inż. arch. Alicja MICHALCZYK	24/SLOKK/2017 architektoniczne	
OPRACOWAŁ:	mgr inż. Izabela KUROWSKA		
OPRACOWAŁ:			
OPRACOWAŁ:			
SPRAWDZAJĄCY:	mgr inż. arch. Marta ZUBER	6/SLOKK/2017 architektoniczne	

TYTUŁ RYSUNKU:
INWENTARYZACJA PRZEKROJE A-A I B-B

BRANŻA ARCHITEKTURA	DATA: 03.2021	SKALA: 1:100	RYSUNEK NR: I-003

ELEWACJA WSCHODNIA
skala 1:100

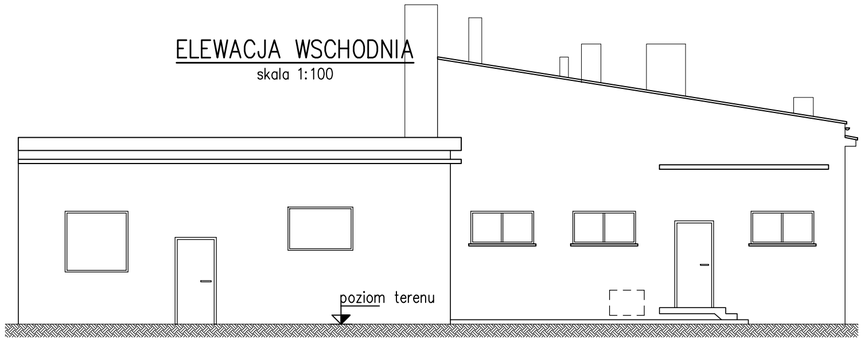

ELEWACJA PÓŁNOCNA
skala 1:100

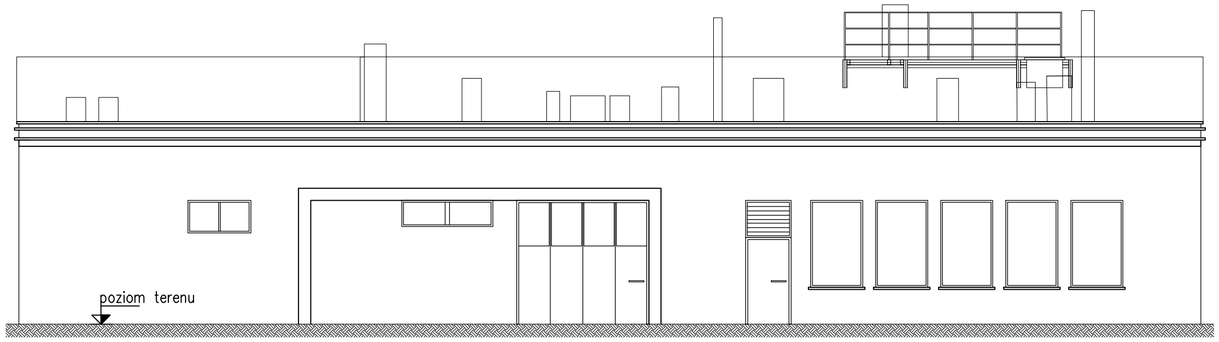

ELEWACJA ZACHODNIA
skala 1:100

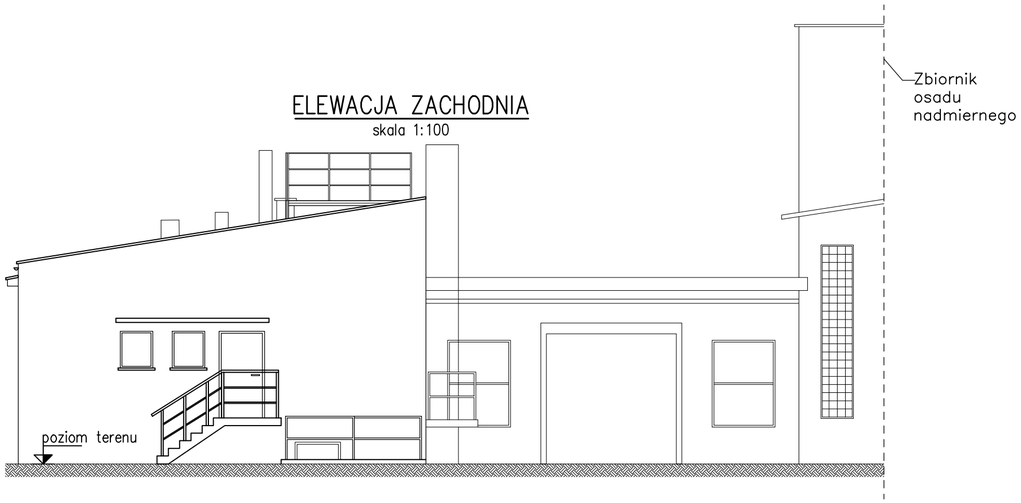

UWAGI:
1. Wszystkie wymiary podano w [cm].
2. Wysokość i szerokość kominów wrysowano orientacyjnie.

ELEWACJA POŁUDNIOWA
skala 1:100

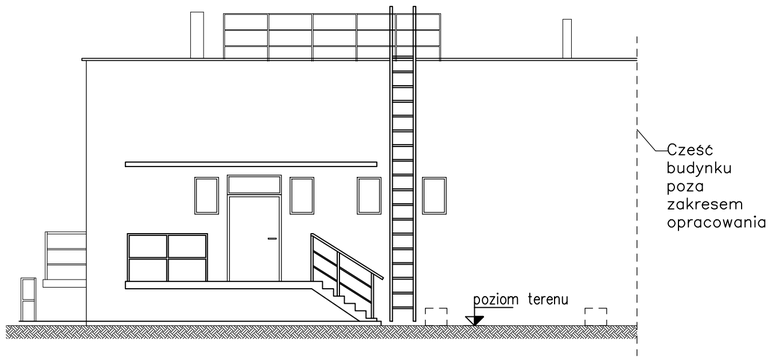

ELPA-PROJEKT Piotr Kurowski
UL. MOCHNACKIEGO 23/4 51-122 WROCŁAW
tel. 607 33 69 41 email: elpa-projekt@wp.pl

STADIUM:	**PROJEKT ARCHITEKTONICZNO-BUDOWLANY**		
TEMAT:	**Rozbudowa instalacji do produkcji energii elektrycznej wraz z przebudową budynku**		NUMER PROJEKTU: 2021003_SK
LOKALIZACJA:	**Budynek kotłowni nr 14 Żywiec, ul. Bracka 66, gmina Żywiec, obr. 0007 Żywiec, jedn. ewid. 241701_1 Żywiec dz. nr 11065/4**		REWIZJA: 000
INWESTOR:	**Miejskie Przedsiębiorstwo Wodociągów i Kanalizacji Sp.z o.o. 34-300 Żywiec ul. Bracka 66**		FORMAT: -
FUNKCJA	TYTUŁ, IMIĘ I NAZWISKO	NR UPRAWNIEŃ SPECJALNOŚĆ	PODPIS
PROJEKTANT:	mgr inż. arch. Alicja MICHALCZYK	24/SLOKK/2017 architektoniczne	
OPRACOWAŁ:	mgr inż. Izabela KUROWSKA		
OPRACOWAŁ:			
OPRACOWAŁ:			
SPRAWDZAJĄCY:	mgr inż. arch. Marta ZUBER	6/SLOKK/2017 architektoniczne	

TYTUŁ RYSUNKU:

INWENTARYZACJA ELEWACJE

BRANŻA ARCHITEKTURA	DATA: 03.2021	SKALA: 1:100	RYSUNEK NR: I-004

RZUT DACHU
skala 1:100

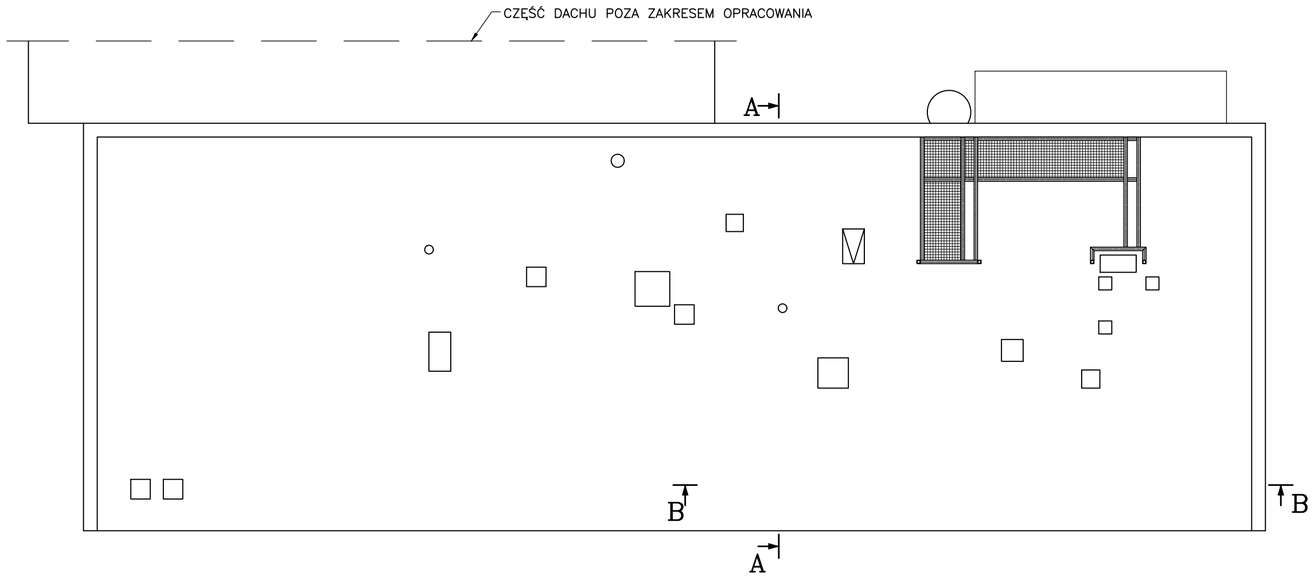

UWAGI:
1. Wszystkie wymiary podano w [cm].
2. Wysokość i szerokość kominów wrysowano orientacyjnie.

ELPA-PROJEKT Piotr Kurowski
UL. MOCHNACKIEGO 23/4 51-122 WROCŁAW
tel. 607 33 69 41 email: elpa-projekt@wp.pl

STADIUM:	**PROJEKT ARCHITEKTONICZNO-BUDOWLANY**		
TEMAT:	**Rozbudowa instalacji do produkcji energii elektrycznej wraz z przebudową budynku**		NUMER PROJEKTU: 2021003_SK
LOKALIZACJA:	**Budynek kotłowni nr 14 Żywiec, ul. Bracka 66, gmina Żywiec, obr. 0007 Żywiec, jedn. ewid. 241701_1 Żywiec dz. nr 11065/4**		REWIZJA: 000
INWESTOR:	**Miejskie Przedsiębiorstwo Wodociągów i Kanalizacji Sp.z o.o. 34-300 Żywiec ul. Bracka 66**		FORMAT: -
FUNKCJA	TYTUŁ, IMIĘ I NAZWISKO	NR UPRAWNIEŃ SPECJALNOŚĆ	PODPIS
PROJEKTANT:	mgr inż. arch. Alicja MICHALCZYK	24/SLOKK/2017 architektoniczne	
OPRACOWAŁ:	mgr inż. Izabela KUROWSKA		
OPRACOWAŁ:			
OPRACOWAŁ:			
SPRAWDZAJĄCY:	mgr inż. arch. Marta ZUBER	6/SLOKK/2017 architektoniczne	
TYTUŁ RYSUNKU:	**INWENTARYZACJA DACHU**		

BRANŻA ARCHITEKTURA	DATA: 03.2021	SKALA: 1:100	RYSUNEK NR: I-005

RZUT PIWNICY
skala 1:100

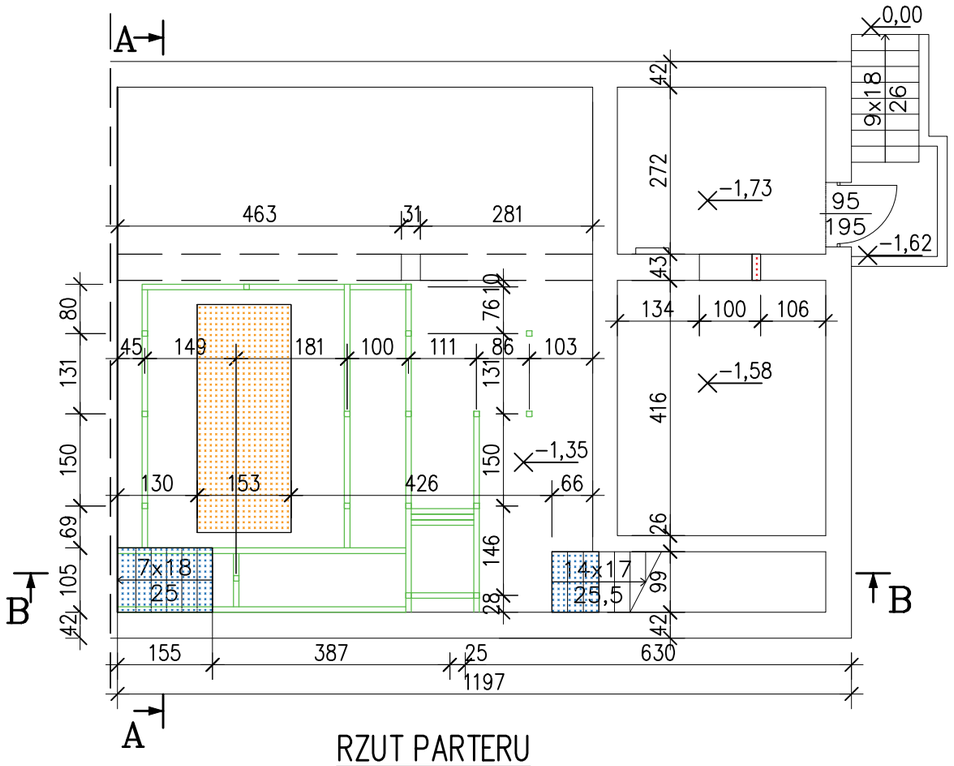

RZUT PARTERU
skala 1:100

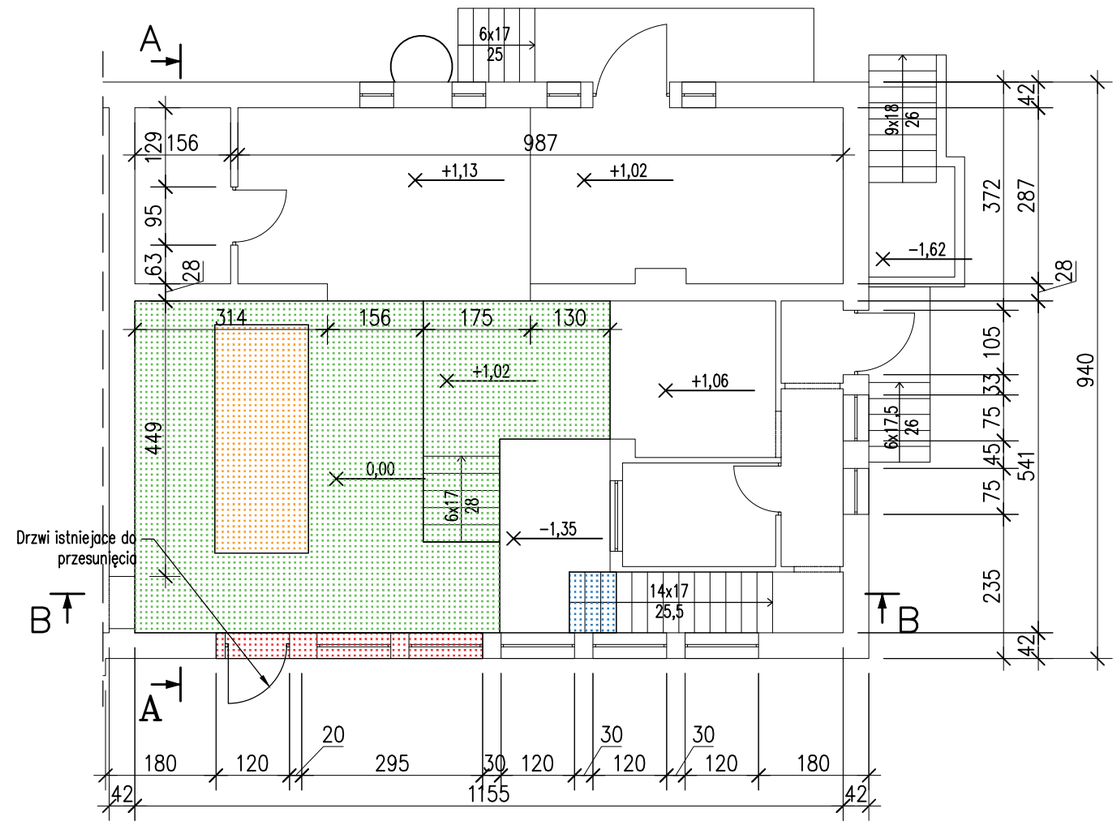

LEGENDA:

- Rozbiórka ściany
- Rozbiórka fundamentu
- Rozbiórka podestu, schodów, balustrad stalowych
- Elementy podestu, schodów, balustrad stalowych do rozbiórki
- Rozbiórka schodów żelbetowych

1. Niniejszy rysunek rozpatrywać łącznie z całą Dokumentacją Projektową.
2. Integralną częścią dokumentacji projektowej jest Opis Techniczny oraz Szczegółowe Specyfikacje Techniczne Wykonania i Odbioru Robót Budowlanych.
3. Wszystkie prace należy prowadzić w sposób zapewniający stateczność elementów konstrukcji w każdej fazie wykonywania robót budowlanych.
4. Rozwiązania projektowe dotyczące elementów niewidocznych zostaną uszczegółowione po wykonaniu odkrywek przez Wykonawcę robót budowlanych w trybie nadzoru autorskiego.
5. Brak wskazania w dokumentacji technicznej elementu, którego zastosowanie wynika ze znanych lub powszechnie przyjętych rozwiązań z zakresu sztuki budowlanej nie zwalnia Wykonawcy z konieczności skalkulowania i zastosowania takiego elementu w porozumieniu z Inwestorem a także z Projektantem i za jego zgodą.
6. W przypadku jakiejkolwiek niejasności związanej z dokumentacją projektową należy konsultować się z Projektantem.
7. Zgodnie z art. 22 ustawy z dnia 7 lipca 1994 roku "Prawo budowlane" kierownik budowy ma obowiązek realizacji obiektu zgodnie z obowiązującymi przepisami i sztuką budowlaną.
8. Przed przystąpieniem do robót budowlanych należy wykonać geodezyjną inwentaryzację terenu inwestycji.

ZAKRES PRZEBUDOWY – RZUT PARTERU
SKALA 1:500

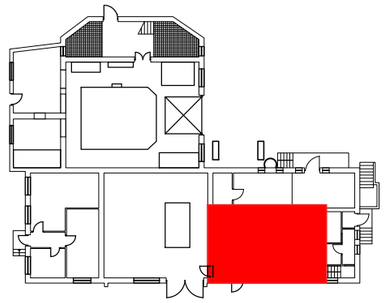

UWAGI:
1. Wszystkie wymiary podano w [cm].

ELPA-PROJEKT Piotr Kurowski
UL. MOCHNACKIEGO 23/4 51-122 WROCŁAW
tel. 607 33 69 41 email: elpa-projekt@wp.pl

STADIUM:	**PROJEKT ARCHITEKTONICZNO-BUDOWLANY**		
TEMAT:	**Rozbudowa instalacji do produkcji energii elektrycznej wraz z przebudową budynku**		NUMER PROJEKTU: 2021003_SK
LOKALIZACJA:	**Budynek kotłowni nr 14 Żywiec, ul. Bracka 66, gmina Żywiec, obr. 0007 Żywiec, jedn. ewid. 241701_1 Żywiec dz. nr 11065/4**		REWIZJA: 000
INWESTOR:	**Miejskie Przedsiębiorstwo Wodociągów i Kanalizacji Sp.z o.o. 34-300 Żywiec ul. Bracka 66**		FORMAT: -
FUNKCJA	TYTUŁ, IMIĘ I NAZWISKO	NR UPRAWNIEŃ SPECJALNOŚĆ	PODPIS
PROJEKTANT:	mgr inż. arch. Alicja MICHALCZYK	24/SLOKK/2017 architektoniczne	
OPRACOWAŁ:	mgr inż. Izabela KUROWSKA		
OPRACOWAŁ:			
OPRACOWAŁ:			
SPRAWDZAJĄCY:	mgr inż. arch. Marta ZUBER	6/SLOKK/2017 architektoniczne	

TYTUŁ RYSUNKU:

PIWNICA I PARTER - PLAN WYBURZEŃ

BRANŻA ARCHITEKTURA	DATA: 03.2021	SKALA: 1:100	RYSUNEK NR: A-001

PRZEKRÓJ A–A
skala 1:100

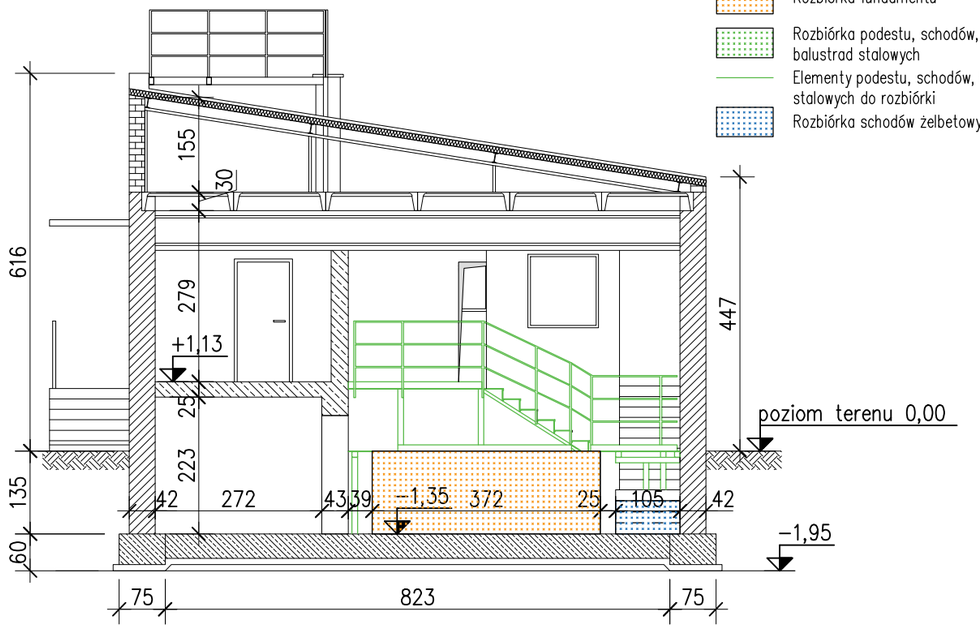

LEGENDA:

- Rozbiórka ściany
- Rozbiórka fundamentu
- Rozbiórka podestu, schodów, balustrad stalowych
- Elementy podestu, schodów, balustrad stalowych do rozbiórki
- Rozbiórka schodów żelbetowych

1. Niniejszy rysunek rozpatrywać łącznie z całą Dokumentacją Projektową.
2. Integralną częścią dokumentacji projektowej jest Opis Techniczny oraz Szczegółowe Specyfikacje Techniczne Wykonania i Odbioru Robót Budowlanych.
3. Wszystkie prace należy prowadzić w sposób zapewniający stateczność elementów konstrukcji w każdej fazie wykonywania robót budowlanych.
4. Rozwiązania projektowe dotyczące elementów niewidocznych zostaną uszczegółowione po wykonaniu odkrywek przez Wykonawcę robót budowlanych w trybie nadzoru autorskiego.
5. Brak wskazania w dokumentacji technicznej elementu, którego zastosowanie wynika ze znanych lub powszechnie przyjętych rozwiązań z zakresu sztuki budowlanej nie zwalnia Wykonawcy z konieczności skalkulowania i zastosowania takiego elementu w porozumieniu z Inwestorem a także z Projektantem i za jego zgodą.
6. W przypadku jakiejkolwiek niejasności związanej z dokumentacją projektową należy konsultować się z Projektantem.
7. Zgodnie z art. 22 ustawy z dnia 7 lipca 1994 roku "Prawo budowlane" kierownik budowy ma obowiązek realizacji obiektu zgodnie z obowiązującymi przepisami i sztuką budowlaną.
8. Przed przystąpieniem do robót budowlanych należy wykonać geodezyjną inwentaryzację terenu inwestycji.

UWAGI:
1. Wszystkie wymiary podano w [cm].

PRZEKRÓJ B–B
skala 1:100

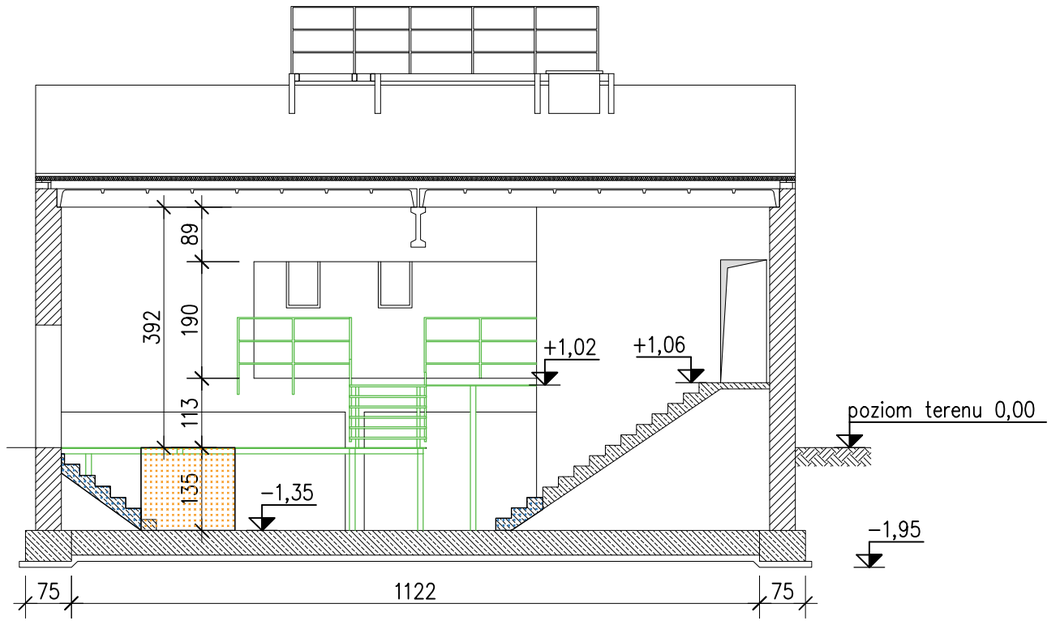

ELPA-PROJEKT Piotr Kurowski
UL. MOCHNACKIEGO 23/4 51-122 WROCŁAW
tel. 607 33 69 41 email: elpa-projekt@wp.pl

STADIUM:	**PROJEKT ARCHITEKTONICZNO-BUDOWLANY**		
TEMAT:	**Rozbudowa instalacji do produkcji energii elektrycznej wraz z przebudową budynku**		NUMER PROJEKTU: 2021003_SK
LOKALIZACJA:	**Budynek kotłowni nr 14 Żywiec, ul. Bracka 66, gmina Żywiec, obr. 0007 Żywiec, jedn. ewid. 241701_1 Żywiec dz. nr 11065/4**		REWIZJA: 000
INWESTOR:	**Miejskie Przedsiębiorstwo Wodociągów i Kanalizacji Sp.z o.o. 34-300 Żywiec ul. Bracka 66**		FORMAT: -
FUNKCJA	TYTUŁ, IMIĘ I NAZWISKO	NR UPRAWNIEŃ SPECJALNOŚĆ	PODPIS
PROJEKTANT:	mgr inż. arch. Alicja MICHALCZYK	24/SLOKK/2017 architektoniczne	
OPRACOWAŁ:	mgr inż. Izabela KUROWSKA		
OPRACOWAŁ:			
OPRACOWAŁ:			
SPRAWDZAJĄCY:	mgr inż. arch. Marta ZUBER	6/SLOKK/2017 architektoniczne	

TYTUŁ RYSUNKU:

PRZEKRÓJ A-A I B-B - PLAN WYBURZEŃ

BRANŻA ARCHITEKTURA	DATA: 03.2021	SKALA: 1:100	RYSUNEK NR: A-002

RZUT PIWNICY

skala 1:50

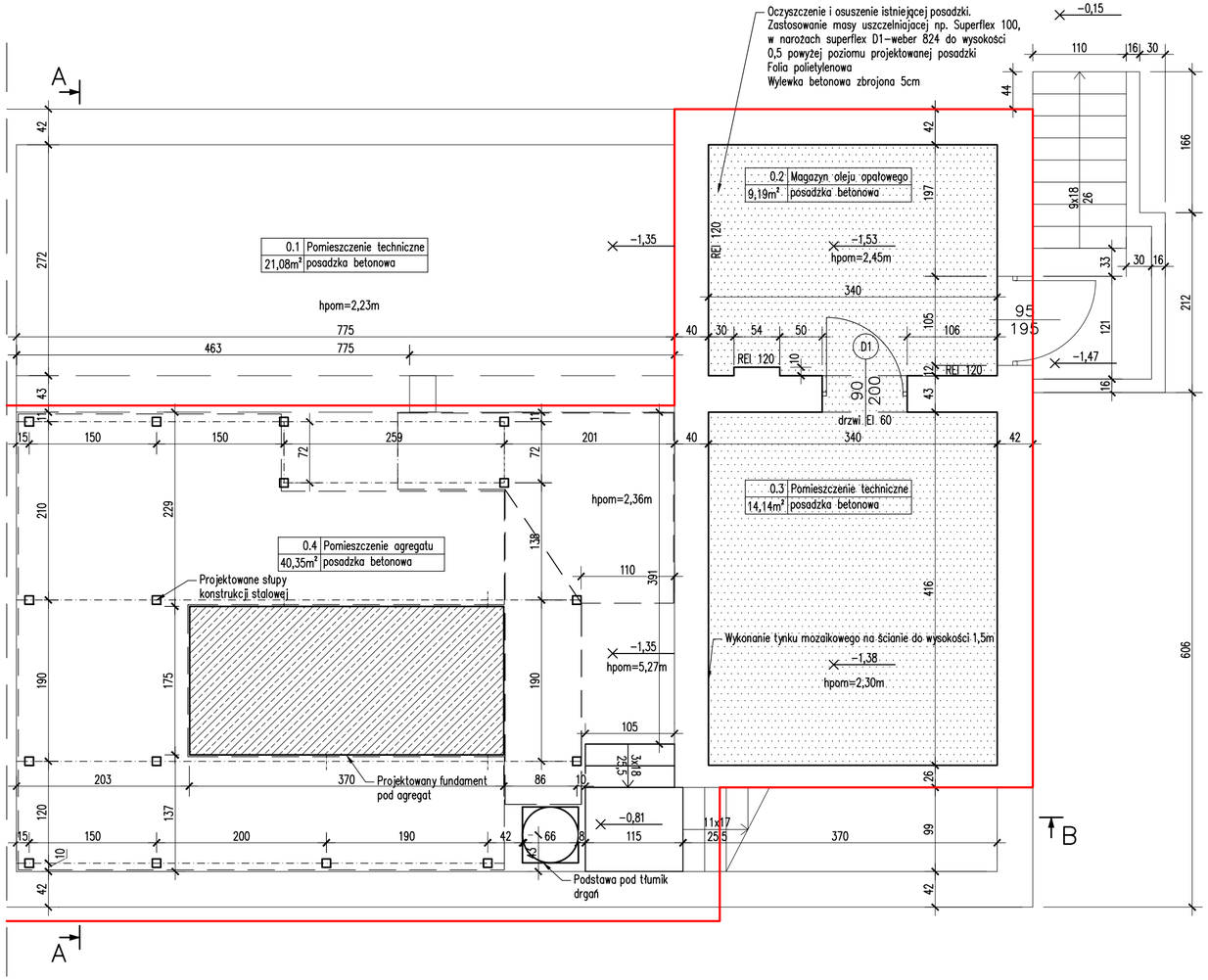

LEGENDA:

Zakres przebudowy

1. Niniejszy rysunek rozpatrywać łącznie z całą Dokumentacją Projektową.
2. Integralną częścią dokumentacji projektowej jest Opis Techniczny oraz Szczegółowe Specyfikacje Techniczne Wykonania i Odbioru Robót Budowlanych.
3. Wszystkie prace należy prowadzić w sposób zapewniający stateczność elementów konstrukcji w każdej fazie wykonywania robót budowlanych.
4. Rozwiązania projektowe dotyczące elementów niewidocznych zostaną uszczegółowione po wykonaniu odkrywek przez Wykonawcę robót budowlanych w trybie nadzoru autorskiego.
5. Brak wskazania w dokumentacji technicznej elementu, którego zastosowanie wynika ze znanych lub powszechnie przyjętych rozwiązań z zakresu sztuki budowlanej nie zwalnia Wykonawcy z konieczności skalkulowania i zastosowania takiego elementu w porozumieniu z Inwestorem a także z Projektantem i za jego zgodą.
6. W przypadku jakiejkolwiek niejasności związanej z dokumentacją projektową należy konsultować się z Projektantem.
7. Zgodnie z art. 22 ustawy z dnia 7 lipca 1994 roku "Prawo budowlane" kierownik budowy ma obowiązek realizacji obiektu zgodnie z obowiązującymi przepisami i sztuką budowlaną.
8. Przed przystąpieniem do robót budowlanych należy wykonać geodezyjną inwentaryzację terenu inwestycji.

UWAGI:

1. Wszystkie wymiary podano w [cm].

ELPA-PROJEKT Piotr Kurowski
UL. MOCHNACKIEGO 23/4 51-122 WROCŁAW
tel. 607 33 69 41 email: elpa-projekt@wp.pl

STADIUM:	**PROJEKT ARCHITEKTONICZNO-BUDOWLANY**		
TEMAT:	**Rozbudowa instalacji do produkcji energii elektrycznej wraz z przebudową budynku**		NUMER PROJEKTU: 2021003_SK
LOKALIZACJA:	**Budynek kotłowni nr 14 Żywiec, ul. Bracka 66, gmina Żywiec, obr. 0007 Żywiec, jedn. ewid. 241701_1 Żywiec dz. nr 11065/4**		REWIZJA: 000
INWESTOR:	**Miejskie Przedsiębiorstwo Wodociągów i Kanalizacji Sp.z o.o. 34-300 Żywiec ul. Bracka 66**		FORMAT: -
FUNKCJA	TYTUŁ, IMIĘ I NAZWISKO	NR UPRAWNIEŃ SPECJALNOŚĆ	PODPIS
PROJEKTANT:	mgr inż. arch. Alicja MICHALCZYK	24/SLOKK/2017 architektoniczne	
OPRACOWAŁ:	mgr inż. Izabela KUROWSKA		
OPRACOWAŁ:			
OPRACOWAŁ:			
SPRAWDZAJĄCY:	mgr inż. arch. Marta ZUBER	6/SLOKK/2017 architektoniczne	
TYTUŁ RYSUNKU:	**RZUT PIWNICY - PROJEKT**		

BRANŻA ARCHITEKTURA	DATA: 03.2021	SKALA: 1:50	RYSUNEK NR: A-003

RZUT PARTERU

skala 1:50

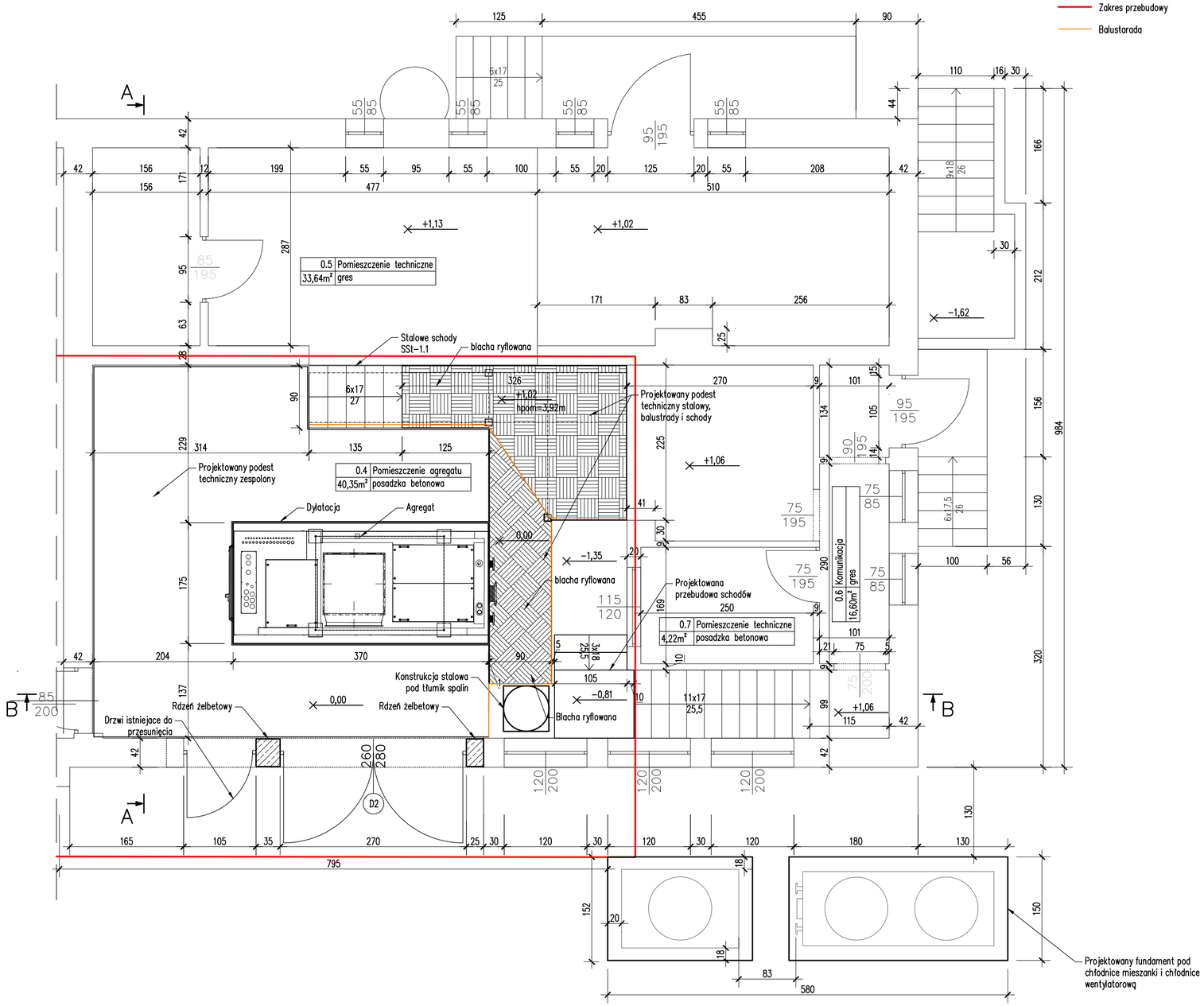

LEGENDA:

- Zakres przebudowy
- Balustarada

1. Niniejszy rysunek rozpatrywać łącznie z całą Dokumentacją Projektową.
2. Integralną częścią dokumentacji projektowej jest Opis Techniczny oraz Szczegółowe Specyfikacje Techniczne Wykonania i Odbioru Robót Budowlanych.
3. Wszystkie prace należy prowadzić w sposób zapewniający stateczność elementów konstrukcji w każdej fazie wykonywania robót budowlanych.
4. Rozwiązania projektowe dotyczące elementów niewidocznych zostaną uszczegółowione po wykonaniu odkrywek przez Wykonawcę robót budowlanych w trybie nadzoru autorskiego.
5. Brak wskazania w dokumentacji technicznej elementu, którego zastosowanie wynika ze znanych lub powszechnie przyjętych rozwiązań z zakresu sztuki budowlanej nie zwalnia Wykonawcy z konieczności skalkulowania i zastosowania takiego elementu w porozumieniu z Inwestorem a także z Projektantem i za jego zgodą.
6. W przypadku jakiejkolwiek niejasności związanej z dokumentacją projektową należy konsultować się z Projektantem.
7. Zgodnie z art. 22 ustawy z dnia 7 lipca 1994 roku "Prawo budowlane" kierownik budowy ma obowiązek realizacji obiektu zgodnie z obowiązującymi przepisami i sztuką budowlaną.
8. Przed przystąpieniem do robót budowlanych należy wykonać geodezyjną inwentaryzację terenu inwestycji.

UWAGI:

1. Wszystkie wymiary podano w [cm].

ELPA-PROJEKT Piotr Kurowski
UL. MOCHNACKIEGO 23/4 51-122 WROCŁAW
tel. 607 33 69 41 email: elpa-projekt@wp.pl

STADIUM:	**PROJEKT ARCHITEKTONICZNO-BUDOWLANY**		
TEMAT:	**Rozbudowa instalacji do produkcji energii elektrycznej wraz z przebudową budynku**		NUMER PROJEKTU: 2021003_SK
LOKALIZACJA:	**Budynek kotłowni nr 14 Żywiec, ul. Bracka 66, gmina Żywiec, obr. 0007 Żywiec, jedn. ewid. 241701_1 Żywiec dz. nr 11065/4**		REWIZJA: 000
INWESTOR:	**Miejskie Przedsiębiorstwo Wodociągów i Kanalizacji Sp.z o.o. 34-300 Żywiec ul. Bracka 66**		FORMAT: -
FUNKCJA	TYTUŁ, IMIĘ I NAZWISKO	NR UPRAWNIEŃ SPECJALNOŚĆ	PODPIS
PROJEKTANT:	mgr inż. arch. Alicja MICHALCZYK	24/SLOKK/2017 architektoniczne	
OPRACOWAŁ:	mgr inż. Izabela KUROWSKA		
OPRACOWAŁ:			
OPRACOWAŁ:			
SPRAWDZAJĄCY:	mgr inż. arch. Marta ZUBER	6/SLOKK/2017 architektoniczne	
TYTUŁ RYSUNKU:	**RZUT PARTERU - PROJEKT**		
BRANŻA ARCHITEKTURA	DATA: 03.2021	SKALA: 1:50	RYSUNEK NR: A-005

1. Niniejszy rysunek rozpatrywać łącznie z całą Dokumentacją Projektową.
2. Integralną częścią dokumentacji projektowej jest Opis Techniczny oraz Szczegółowe Specyfikacje Techniczne Wykonania i Odbioru Robót Budowlanych.
3. Wszystkie prace należy prowadzić w sposób zapewniający stateczność elementów konstrukcji w każdej fazie wykonywania robót budowlanych.
4. Rozwiązania projektowe dotyczące elementów niewidocznych zostaną uszczegółowione po wykonaniu odkrywek przez Wykonawcę robót budowlanych w trybie nadzoru autorskiego.
5. Brak wskazania w dokumentacji technicznej elementu, którego zastosowanie wynika ze znanych lub powszechnie przyjętych rozwiązań z zakresu sztuki budowlanej nie zwalnia Wykonawcy z konieczności skalkulowania i zastosowania takiego elementu w porozumieniu z Inwestorem a także z Projektantem i za jego zgodą.
6. W przypadku jakiejkolwiek niejasności związanej z dokumentacją projektową należy konsultować się z Projektantem.
7. Zgodnie z art. 22 ustawy z dnia 7 lipca 1994 roku "Prawo budowlane" kierownik budowy ma obowiązek realizacji obiektu zgodnie z obowiązującymi przepisami i sztuką budowlaną.
8. Przed przystąpieniem do robót budowlanych należy wykonać geodezyjną inwentaryzację terenu inwestycji.

Przekrój A–A

skala 1:50

LEGENDA:

- Zakres przebudowy
- Balustrada

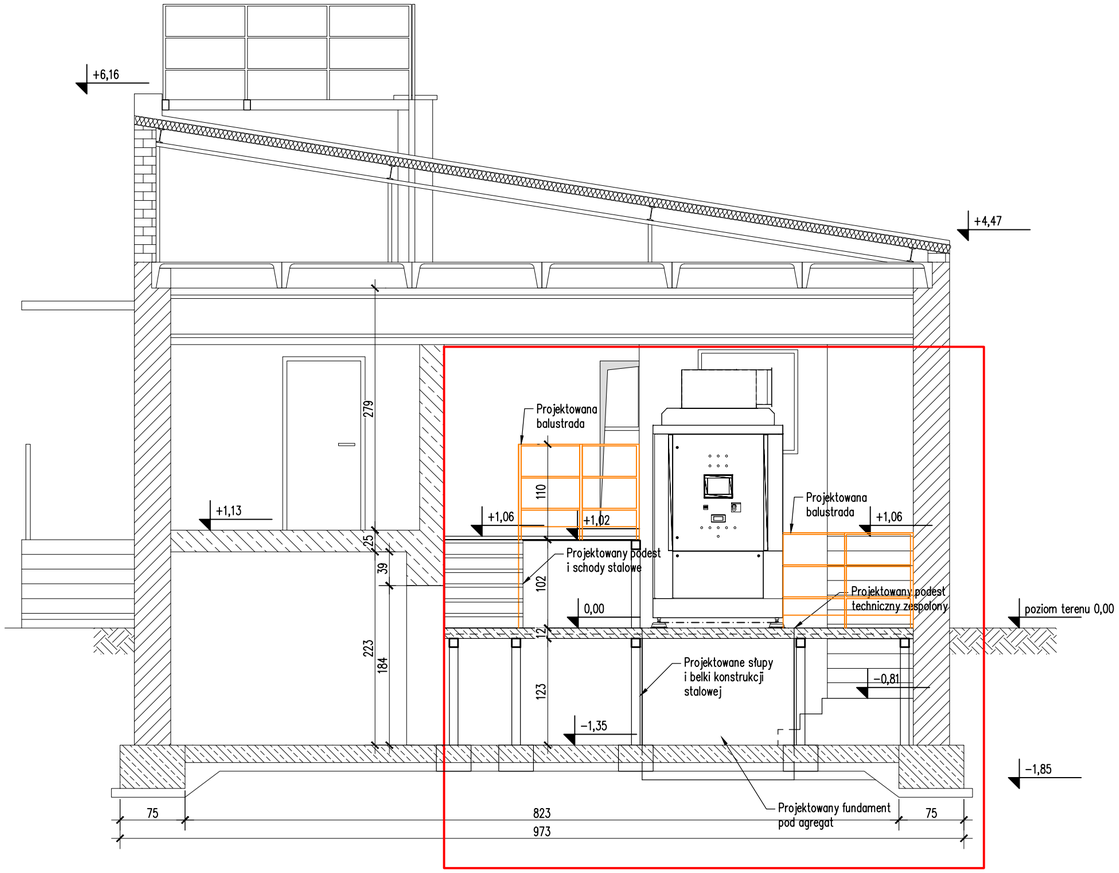

UWAGI:

1. Wszystkie wymiary podano w [cm].

ELPA-PROJEKT Piotr Kurowski
UL. MOCHNACKIEGO 23/4 51-122 WROCŁAW
tel. 607 33 69 41 email: elpa-projekt@wp.pl

STADIUM:	**PROJEKT ARCHITEKTONICZNO-BUDOWLANY**		
TEMAT:	**Rozbudowa instalacji do produkcji energii elektrycznej wraz z przebudową budynku**		NUMER PROJEKTU: 2021003_SK
LOKALIZACJA:	**Budynek kotłowni nr 14 Żywiec, ul. Bracka 66, gmina Żywiec, obr. 0007 Żywiec, jedn. ewid. 241701_1 Żywiec dz. nr 11065/4**		REWIZJA: 000
INWESTOR:	**Miejskie Przedsiębiorstwo Wodociągów i Kanalizacji Sp.z o.o. 34-300 Żywiec ul. Bracka 66**		FORMAT: -
FUNKCJA	TYTUŁ, IMIĘ I NAZWISKO	NR UPRAWNIEŃ SPECJALNOŚĆ	PODPIS
PROJEKTANT:	mgr inż. arch. Alicja MICHALCZYK	24/SLOKK/2017 architektoniczne	
OPRACOWAŁ:	mgr inż. Izabela KUROWSKA		
OPRACOWAŁ:			
OPRACOWAŁ:			
SPRAWDZAJĄCY:	mgr inż. arch. Marta ZUBER	6/SLOKK/2017 architektoniczne	

TYTUŁ RYSUNKU:

PRZEKRÓJ A-A - PROJEKT

BRANŻA ARCHITEKTURA	DATA: 03.2021	SKALA: 1:50	RYSUNEK NR: A-005

1. Niniejszy rysunek rozpatrywać łącznie z całą Dokumentacją Projektową.
2. Integralną częścią dokumentacji projektowej jest Opis Techniczny oraz Szczegółowe Specyfikacje Techniczne Wykonania i Odbioru Robót Budowlanych.
3. Wszystkie prace należy prowadzić w sposób zapewniający stateczność elementów konstrukcji w każdej fazie wykonywania robót budowlanych.
4. Rozwiązania projektowe dotyczące elementów niewidocznych zostaną uszczegółowione po wykonaniu odkrywek przez Wykonawcę robót budowlanych w trybie nadzoru autorskiego.
5. Brak wskazania w dokumentacji technicznej elementu, którego zastosowanie wynika ze znanych lub powszechnie przyjętych rozwiązań z zakresu sztuki budowlanej nie zwalnia Wykonawcy z konieczności skalkulowania i zastosowania takiego elementu w porozumieniu z Inwestorem a także z Projektantem i za jego zgodą.
6. W przypadku jakiejkolwiek niejasności związanej z dokumentacją projektową należy konsultować się z Projektantem.
7. Zgodnie z art. 22 ustawy z dnia 7 lipca 1994 roku "Prawo budowlane" kierownik budowy ma obowiązek realizacji obiektu zgodnie z obowiązującymi przepisami i sztuką budowlaną.
8. Przed przystąpieniem do robót budowlanych należy wykonać geodezyjną inwentaryzację terenu inwestycji.

Przekrój B–B

skala 1:50

LEGENDA:

- Zakres przebudowy
- Balustarada

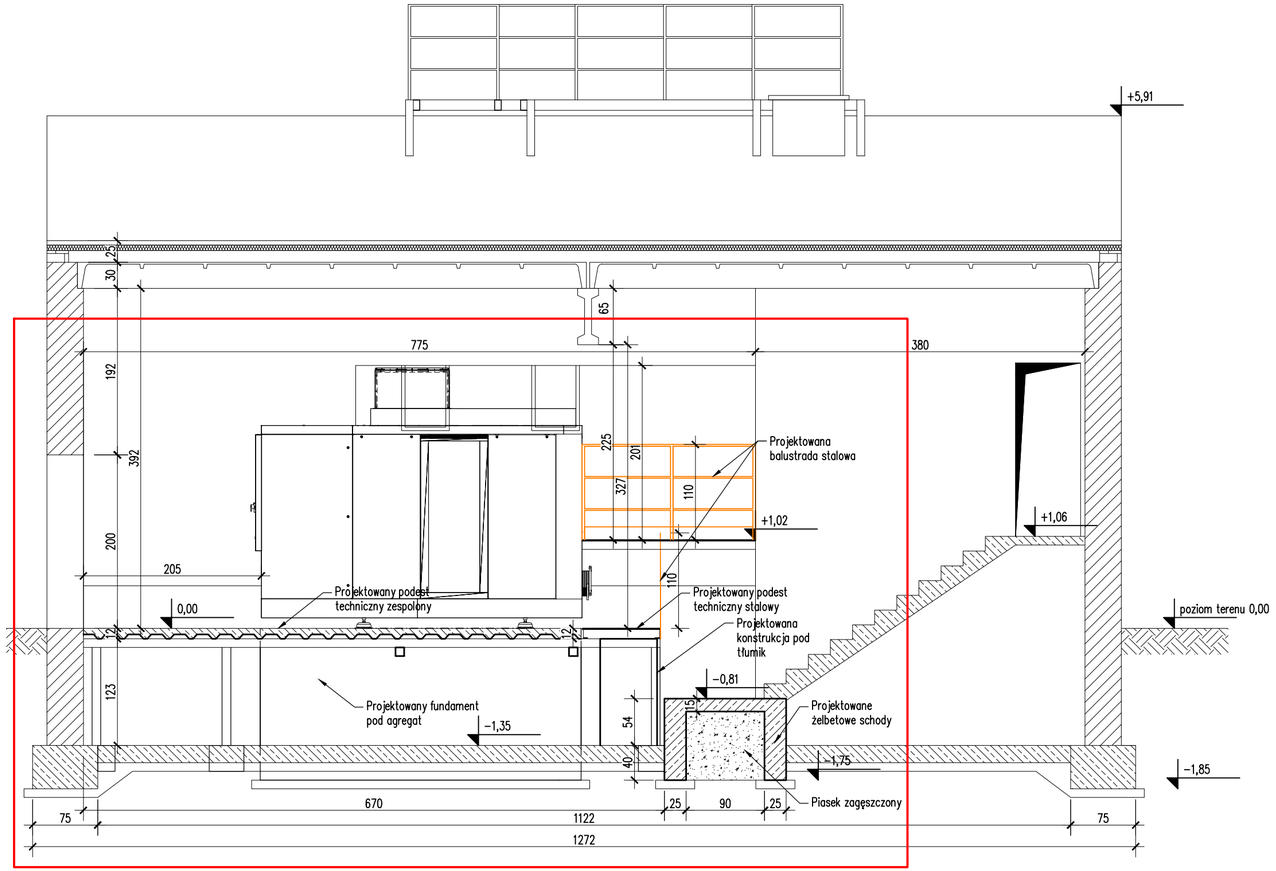

UWAGI:

1. Wszystkie wymiary podano w [cm].

ELPA-PROJEKT Piotr Kurowski
UL. MOCHNACKIEGO 23/4 51-122 WROCŁAW
tel. 607 33 69 41 email: elpa-projekt@wp.pl

STADIUM:	**PROJEKT ARCHITEKTONICZNO-BUDOWLANY**		
TEMAT:	**Rozbudowa instalacji do produkcji energii elektrycznej wraz z przebudową budynku**		NUMER PROJEKTU: 2021003_SK
LOKALIZACJA:	**Budynek kotłowni nr 14 Żywiec, ul. Bracka 66, gmina Żywiec, obr. 0007 Żywiec, jedn. ewid. 241701_1 Żywiec dz. nr 11065/4**		REWIZJA: 000
INWESTOR:	**Miejskie Przedsiębiorstwo Wodociągów i Kanalizacji Sp.z o.o. 34-300 Żywiec ul. Bracka 66**		FORMAT: -
FUNKCJA	TYTUŁ, IMIĘ I NAZWISKO	NR UPRAWNIEŃ SPECJALNOŚĆ	PODPIS
PROJEKTANT:	mgr inż. arch. Alicja MICHALCZYK	24/SLOKK/2017 architektoniczne	
OPRACOWAŁ:	mgr inż. Izabela KUROWSKA		
OPRACOWAŁ:			
OPRACOWAŁ:			
SPRAWDZAJĄCY:	mgr inż. arch. Marta ZUBER	6/SLOKK/2017 architektoniczne	

TYTUŁ RYSUNKU:

PRZEKRÓJ B-B - PROJEKT

BRANŻA ARCHITEKTURA	DATA: 03.2021	SKALA: 1:50	RYSUNEK NR: A-006

ELEWACJA WSCHODNIA
skala 1:100

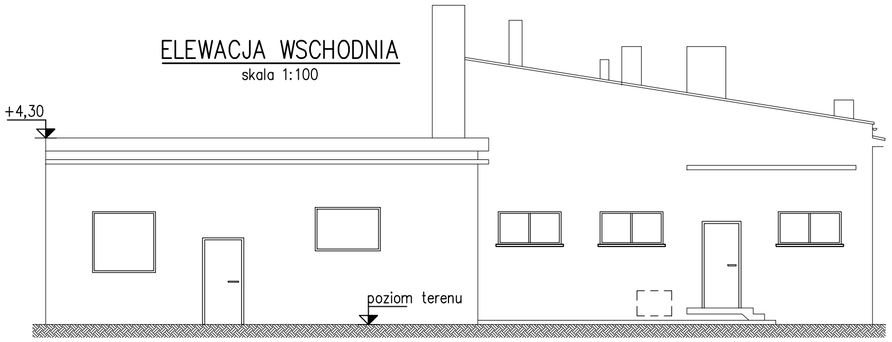

ELEWACJA PÓŁNOCNA
skala 1:100

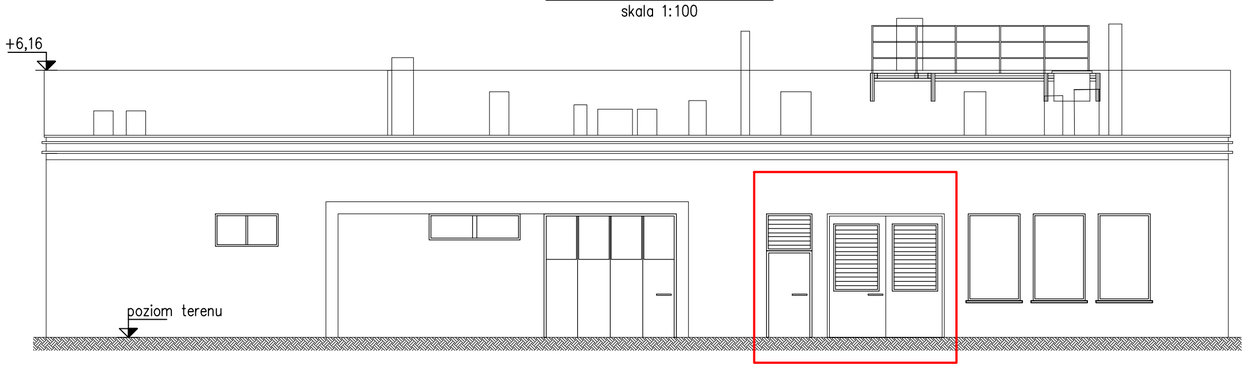

LEGENDA:

Zakres przebudowy

ELEWACJA ZACHODNIA
skala 1:100

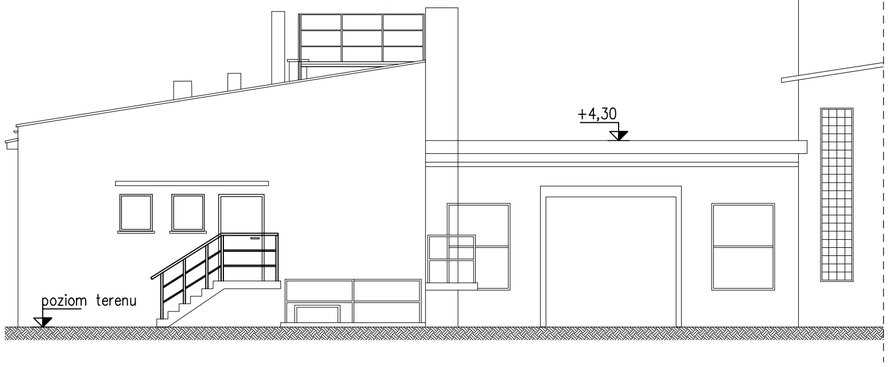

ELEWACJA POŁUDNIOWA
skala 1:100

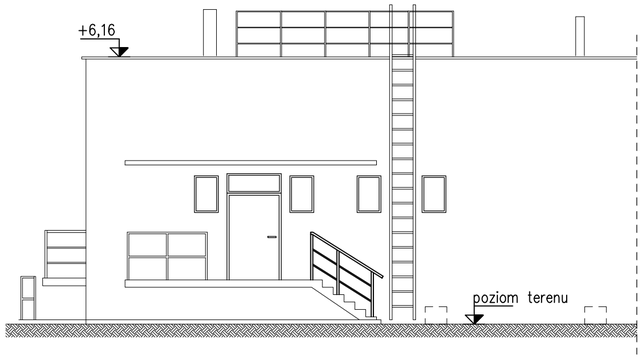

1. Niniejszy rysunek rozpatrywać łącznie z całą Dokumentacją Projektową.
2. Integralną częścią dokumentacji projektowej jest Opis Techniczny oraz Szczegółowe Specyfikacje Techniczne Wykonania i Odbioru Robót Budowlanych.
3. Wszystkie prace należy prowadzić w sposób zapewniający stateczność elementów konstrukcji w każdej fazie wykonywania robót budowlanych.
4. Rozwiązania projektowe dotyczące elementów niewidocznych zostaną uszczegółowione po wykonaniu odkrywek przez Wykonawcę robót budowlanych w trybie nadzoru autorskiego.
5. Brak wskazania w dokumentacji technicznej elementu, którego zastosowanie wynika ze znanych lub powszechnie przyjętych rozwiązań z zakresu sztuki budowlanej nie zwalnia Wykonawcy z konieczności skalkulowania i zastosowania takiego elementu w porozumieniu z Inwestorem a także z Projektantem i za jego zgodą.
6. W przypadku jakiejkolwiek niejasności związanej z dokumentacją projektową należy konsultować się z Projektantem.
7. Zgodnie z art. 22 ustawy z dnia 7 lipca 1994 roku "Prawo budowlane" kierownik budowy ma obowiązek realizacji obiektu zgodnie z obowiązującymi przepisami i sztuką budowlaną.
8. Przed przystąpieniem do robót budowlanych należy wykonać geodezyjną inwentaryzację terenu inwestycji.

UWAGI:
1. Wszystkie wymiary podano w [cm].
2. Wysokość i szerokość kominów wrysowano orientacyjnie.

ELPA-PROJEKT Piotr Kurowski
UL. MOCHNACKIEGO 23/4 51-122 WROCŁAW
tel. 607 33 69 41 email: elpa-projekt@wp.pl

STADIUM:	**PROJEKT ARCHITEKTONICZNO-BUDOWLANY**		
TEMAT:	**Rozbudowa instalacji do produkcji energii elektrycznej wraz z przebudową budynku**		NUMER PROJEKTU: 2021003_SK
LOKALIZACJA:	**Budynek kotłowni nr 14 Żywiec, ul. Bracka 66, gmina Żywiec, obr. 0007 Żywiec, jedn. ewid. 241701_1 Żywiec dz. nr 11065/4**		REWIZJA: 000
INWESTOR:	**Miejskie Przedsiębiorstwo Wodociągów i Kanalizacji Sp.z o.o. 34-300 Żywiec ul. Bracka 66**		FORMAT: -
FUNKCJA	TYTUŁ, IMIĘ I NAZWISKO	NR UPRAWNIEŃ SPECJALNOŚĆ	PODPIS
PROJEKTANT:	mgr inż. arch. Alicja MICHALCZYK	24/SLOKK/2017 architektoniczne	
OPRACOWAŁ:	mgr inż. Izabela KUROWSKA		
OPRACOWAŁ:			
OPRACOWAŁ:			
SPRAWDZAJĄCY:	mgr inż. arch. Marta ZUBER	6/SLOKK/2017 architektoniczne	
TYTUŁ RYSUNKU:	**ELEWACJE - PROJEKT**		
BRANŻA ARCHITEKTURA	DATA: 03.2021	SKALA: 1:100	RYSUNEK NR: A-007

ZESTAWIENIE STOLARKI DZRWIOWEJ

skala 1:50

D1

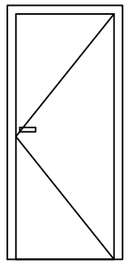

WIDOK Z ZEWNĄTRZ

TYP	DRZWI WEWNĘTRZNE JEDNOSKRZYDŁOWE	
ŚWIATŁO OTWORU	WYSOKOŚĆ	200
	SZEROKOŚĆ	90
OTWÓR W MURZE	WYSOKOŚĆ	205
	SZEROKOŚĆ	100
MATERIAŁ	stal	
KOLOR	JASNO-SZARY RAL 7038	
ODPORNOŚĆ OGNIOWA	.	
ILOŚĆ	L	P
	-	1
UWAGI:	drzwi EI 60	

D2

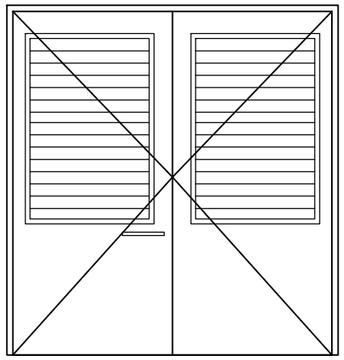

WIDOK Z ZEWNĄTRZ

TYP	DRZWI ZEWNĘTRZNE DWUSKRZYDŁOWE	
ŚWIATŁO OTWORU	WYSOKOŚĆ	280
	SZEROKOŚĆ	260 (130x2)
OTWÓR W MURZE	WYSOKOŚĆ	285
	SZEROKOŚĆ	270
MATERIAŁ	stal	
KOLOR	JASNO-SZARY RAL 7038	
ODPORNOŚĆ OGNIOWA	.	
ILOŚĆ	L	P
	1	-
UWAGI:	- światło przejścia skrzydła głównego min.130x280 cm - żaluzje nawiewne o łącznej pow. min 1,5m2, z możliwością ręcznego zamykania	

1. Niniejszy rysunek rozpatrywać łącznie z całą Dokumentacją Projektową.
2. Integralną częścią dokumentacji projektowej jest Opis Techniczny oraz Szczegółowe Specyfikacje Techniczne Wykonania i Odbioru Robót Budowlanych.
3. Wszystkie prace należy prowadzić w sposób zapewniający stateczność elementów konstrukcji w każdej fazie wykonywania robót budowlanych.
4. Rozwiązania projektowe dotyczące elementów niewidocznych zostaną uszczegółowione po wykonaniu odkrywek przez Wykonawcę robót budowlanych w trybie nadzoru autorskiego.
5. Brak wskazania w dokumentacji technicznej elementu, którego zastosowanie wynika ze znanych lub powszechnie przyjętych rozwiązań z zakresu sztuki budowlanej nie zwalnia Wykonawcy z konieczności skalkulowania i zastosowania takiego elementu w porozumieniu z Inwestorem a także z Projektantem i za jego zgodą.
6. W przypadku jakiejkolwiek niejasności związanej z dokumentacją projektową należy konsultować się z Projektantem.
7. Zgodnie z art. 22 ustawy z dnia 7 lipca 1994 roku "Prawo budowlane" kierownik budowy ma obowiązek realizacji obiektu zgodnie z obowiązującymi przepisami i sztuką budowlaną.
8. Przed przystąpieniem do robót budowlanych należy wykonać geodezyjną inwentaryzację terenu inwestycji.

UWAGI:

1. Wszystkie wymiary podano w [cm].
2. Stolarkę drzwiową należy dostosować do wykonanych otworów w ścianach w uzgodnieniu z producentem.

ELPA-PROJEKT Piotr Kurowski
UL. MOCHNACKIEGO 23/4 51-122 WROCŁAW
tel. 607 33 69 41 email: elpa-projekt@wp.pl

STADIUM:	**PROJEKT ARCHITEKTONICZNO-BUDOWLANY**		
TEMAT:	**Rozbudowa instalacji do produkcji energii elektrycznej wraz z przebudową budynku**		NUMER PROJEKTU: 2021003_SK
LOKALIZACJA:	**Budynek kotłowni nr 14 Żywiec, ul. Bracka 66, gmina Żywiec, obr. 0007 Żywiec, jedn. ewid. 241701_1 Żywiec dz. nr 11065/4**		REWIZJA: 000
INWESTOR:	**Miejskie Przedsiębiorstwo Wodociągów i Kanalizacji Sp.z o.o. 34-300 Żywiec ul. Bracka 66**		FORMAT: -
FUNKCJA	TYTUŁ, IMIĘ I NAZWISKO	NR UPRAWNIEŃ SPECJALNOŚĆ	PODPIS
PROJEKTANT:	mgr inż. arch. Alicja MICHALCZYK	24/SLOKK/2017 architektoniczne	
OPRACOWAŁ:	mgr inż. Izabela KUROWSKA		
OPRACOWAŁ:			
OPRACOWAŁ:			
SPRAWDZAJĄCY:	mgr inż. arch. Marta ZUBER	6/SLOKK/2017 architektoniczne	

TYTUŁ RYSUNKU:

ZESTAWIENIE STOLARKI DRZWIOWEJ - PROJEKT

BRANŻA ARCHITEKTURA	DATA: 03.2021	SKALA: 1:50	RYSUNEK NR: A-008

RZUT PIWNICY

skala 1:50

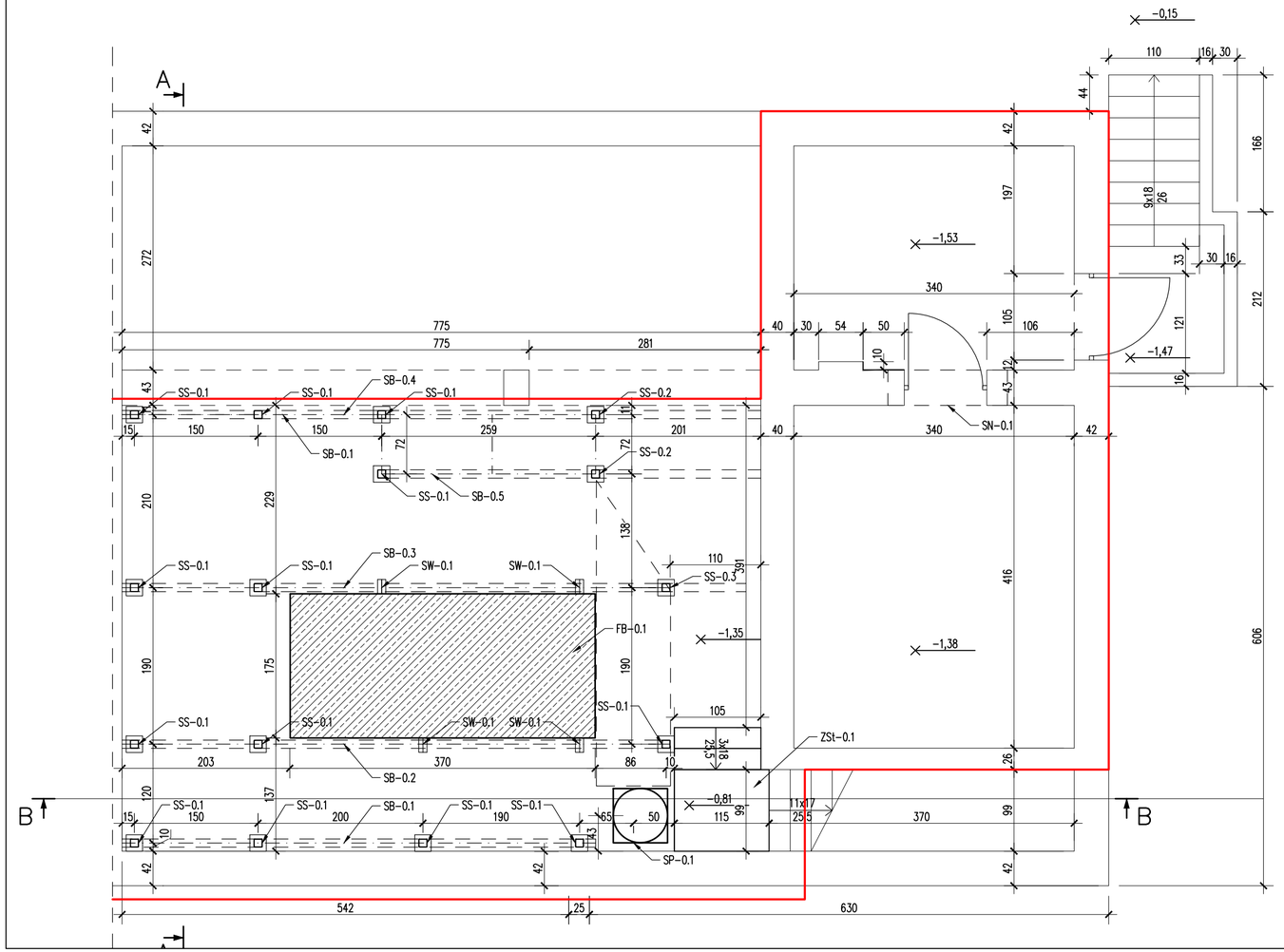

ZASTOSOWANE OZNACZENIA

SYMBOL	WYJAŚNIENIE
SS	SŁUP STALOWY
SW	WSPORNIK STALOWY
SP	PODKONSTRUKCJA STALOWA POD TŁUMIK
SN	NADPROŻE STALOWE
SB	BELKA STALOWA
ZSt	ŻELBETOWE SCHODY
FB	FUNDAMENTOWY BLOK
SSt	SCHODY STALOWE
SPł	PODEST TECHNOLOGICZNY STALOWY
FP	PŁYTA FUNDAMENTOWA
ZP	PŁYTA ŻELBETOWA
ZR	ŻELBETOWY RDZEŃ
FS	STOPA FUNDAMENTOWA

LEGENDA:

Zakres przebudowy

1. Niniejszy rysunek rozpatrywać łącznie z całą Dokumentacją Projektową.
2. Integralną częścią dokumentacji projektowej jest Opis Techniczny oraz Szczegółowe Specyfikacje Techniczne Wykonania i Odbioru Robót Budowlanych.
3. Wszystkie prace należy prowadzić w sposób zapewniający stateczność elementów konstrukcji w każdej fazie wykonywania robót budowlanych.
4. Rozwiązania projektowe dotyczące elementów niewidocznych zostaną uszczegółowione po wykonaniu odkrywek przez Wykonawcę robót budowlanych w trybie nadzoru autorskiego.
5. Brak wskazania w dokumentacji technicznej elementu, którego zastosowanie wynika ze znanych lub powszechnie przyjętych rozwiązań z zakresu sztuki budowlanej nie zwalnia Wykonawcy z konieczności skalkulowania i zastosowania takiego elementu w porozumieniu z Inwestorem a także z Projektantem i za jego zgodą.
6. W przypadku jakiejkolwiek niejasności związanej z dokumentacją projektową należy konsultować się z Projektantem.
7. Zgodnie z art. 22 ustawy z dnia 7 lipca 1994 roku "Prawo budowlane" kierownik budowy ma obowiązek realizacji obiektu zgodnie z obowiązującymi przepisami i sztuką budowlaną.
8. Przed przystąpieniem do robót budowlanych należy wykonać geodezyjną inwentaryzację terenu inwestycji.

UWAGI:

1. Wszystkie wymiary podano w [cm].

ELPA-PROJEKT Piotr Kurowski
UL. MOCHNACKIEGO 23/4 51-122 WROCŁAW
tel. 607 33 69 41 email: elpa-projekt@wp.pl

STADIUM:	**PROJEKT ARCHITEKTONICZNO-BUDOWLANY**		
TEMAT:	**Rozbudowa instalacji do produkcji energii elektrycznej wraz z przebudową budynku**		NUMER PROJEKTU: 2021003_SK
LOKALIZACJA:	**Budynek kotłowni nr 14 Żywiec, ul. Bracka 66, gmina Żywiec, obr. 0007 Żywiec, jedn. ewid. 241701_1 Żywiec dz. nr 11065/4**		REWIZJA: 000
INWESTOR:	**Miejskie Przedsiębiorstwo Wodociągów i Kanalizacji Sp.z o.o. 34-300 Żywiec ul. Bracka 66**		FORMAT: -
FUNKCJA	TYTUŁ, IMIĘ I NAZWISKO	NR UPRAWNIEŃ SPECJALNOŚĆ	PODPIS
PROJEKTANT:	mgr inż. Błażej BIEGUN	SLK/4869/PWOK/13	
OPRACOWAŁ:	mgr inż. Izabela KUROWSKA		
OPRACOWAŁ:			
OPRACOWAŁ:			
SPRAWDZAJĄCY:	mgr inż. Maciej BIEGUN	128/98 BB	
TYTUŁ RYSUNKU:	**RZUT PIWNICY**		

BRANŻA KONSTRUKCJA	DATA: 03.2021	SKALA: 1:50	RYSUNEK NR: K-001

RZUT PARTERU

skala 1:50

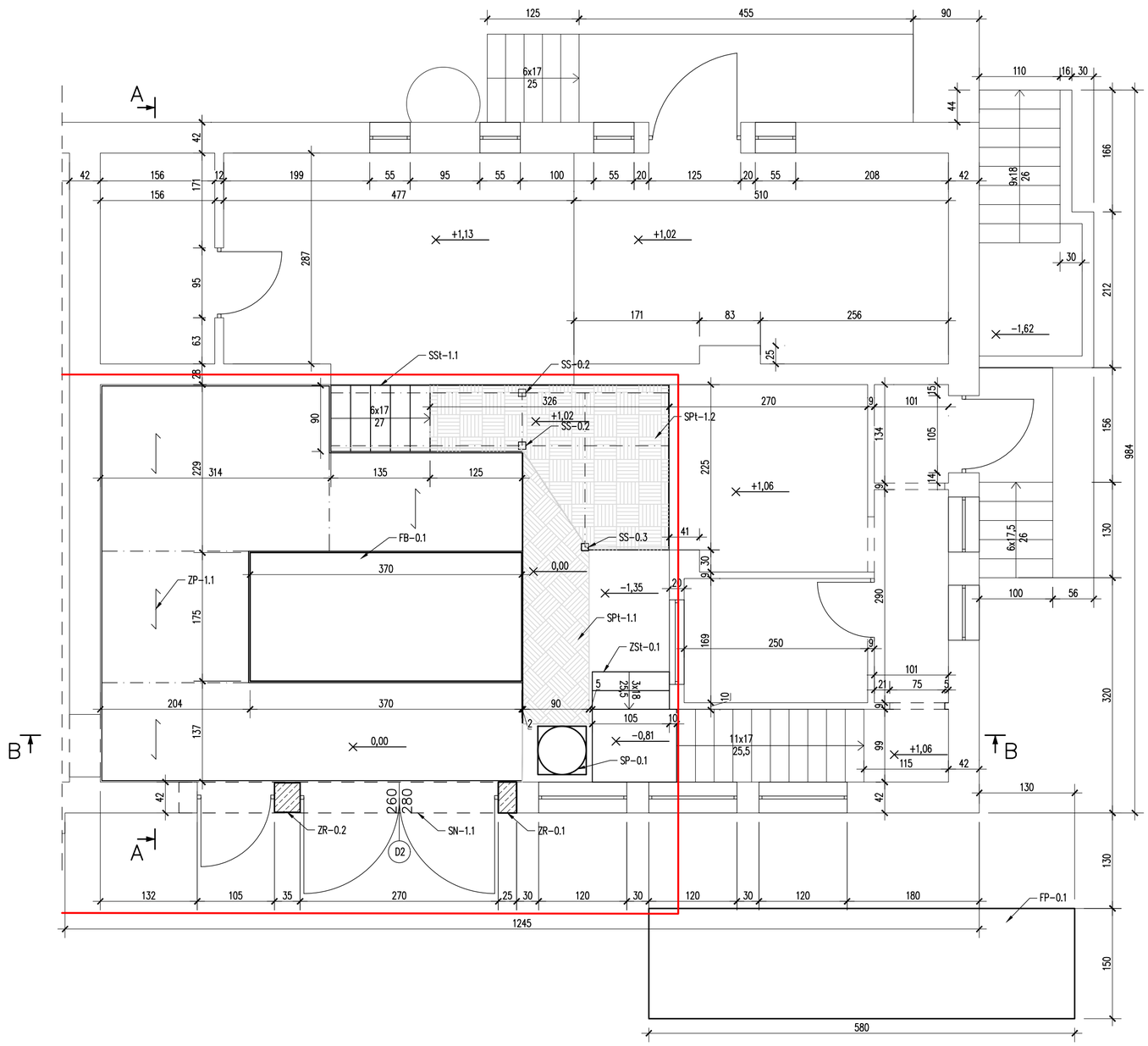

ZASTOSOWANE OZNACZENIA

SYMBOL	WYJAŚNIENIE
SS	SŁUP STALOWY
SW	WSPORNIK STALOWY
SP	PODKONSTRUKCJA STALOWA POD TŁUMIK
SN	NADPROŻE STALOWE
SB	BELKA STALOWA
ZSt	ŻELBETOWE SCHODY
FB	FUNDAMENTOWY BLOK
SSt	SCHODY STALOWE
SPt	PODEST TECHNOLOGICZNY STALOWY
FP	PŁYTA FUNDAMENTOWA
ZP	PŁYTA ŻELBETOWA
ZR	ŻELBETOWY RDZEŃ
FS	STOPA FUNDAMENTOWA

LEGENDA:

Zakres przebudowy

1. Niniejszy rysunek rozpatrywać łącznie z całą Dokumentacją Projektową.
2. Integralną częścią dokumentacji projektowej jest Opis Techniczny oraz Szczegółowe Specyfikacje Techniczne Wykonania i Odbioru Robót Budowlanych.
3. Wszystkie prace należy prowadzić w sposób zapewniający stateczność elementów konstrukcji w każdej fazie wykonywania robót budowlanych.
4. Rozwiązania projektowe dotyczące elementów niewidocznych zostaną uszczegółowione po wykonaniu odkrywek przez Wykonawcę robót budowlanych w trybie nadzoru autorskiego.
5. Brak wskazania w dokumentacji technicznej elementu, którego zastosowanie wynika ze znanych lub powszechnie przyjętych rozwiązań z zakresu sztuki budowlanej nie zwalnia Wykonawcy z konieczności skalkulowania i zastosowania takiego elementu w porozumieniu z Inwestorem a także z Projektantem i za jego zgodą.
6. W przypadku jakiejkolwiek niejasności związanej z dokumentacją projektową należy konsultować się z Projektantem.
7. Zgodnie z art. 22 ustawy z dnia 7 lipca 1994 roku "Prawo budowlane" kierownik budowy ma obowiązek realizacji obiektu zgodnie z obowiązującymi przepisami i sztuką budowlaną.
8. Przed przystąpieniem do robót budowlanych należy wykonać geodezyjną inwentaryzację terenu inwestycji.

UWAGI:

1. Wszystkie wymiary podano w [cm].

ELPA-PROJEKT Piotr Kurowski
UL. MOCHNACKIEGO 23/4 51-122 WROCŁAW
tel. 607 33 69 41 email: elpa-projekt@wp.pl

STADIUM:	**PROJEKT ARCHITEKTONICZNO-BUDOWLANY**		
TEMAT:	**Rozbudowa instalacji do produkcji energii elektrycznej wraz z przebudową budynku**		NUMER PROJEKTU: 2021003_SK
LOKALIZACJA:	**Budynek kotłowni nr 14 Żywiec, ul. Bracka 66, gminą Żywiec, obr. 0007 Żywiec, jedn. ewid. 241701_1 Żywiec dz. nr 11065/4**		REWIZJA: 000
INWESTOR:	**Miejskie Przedsiębiorstwo Wodociągów i Kanalizacji Sp.z o.o. 34-300 Żywiec ul. Bracka 66**		FORMAT: -
FUNKCJA	TYTUŁ, IMIĘ I NAZWISKO	NR UPRAWNIEŃ SPECJALNOŚĆ	PODPIS
PROJEKTANT:	mgr inż. Błażej BIEGUN	SLK/4869/PWOK/13	
OPRACOWAŁ:	mgr inż. Izabela KUROWSKA		
OPRACOWAŁ:			
OPRACOWAŁ:			
SPRAWDZAJĄCY:	mgr inż. Maciej BIEGUN	128/98 BB	
TYTUŁ RYSUNKU:	**RZUT PARTERU**		
BRANŻA KONSTRUKCJA	DATA: 03.2021	SKALA: 1:100	RYSUNEK NR: K-002

Przekrój A–A

skala 1:50

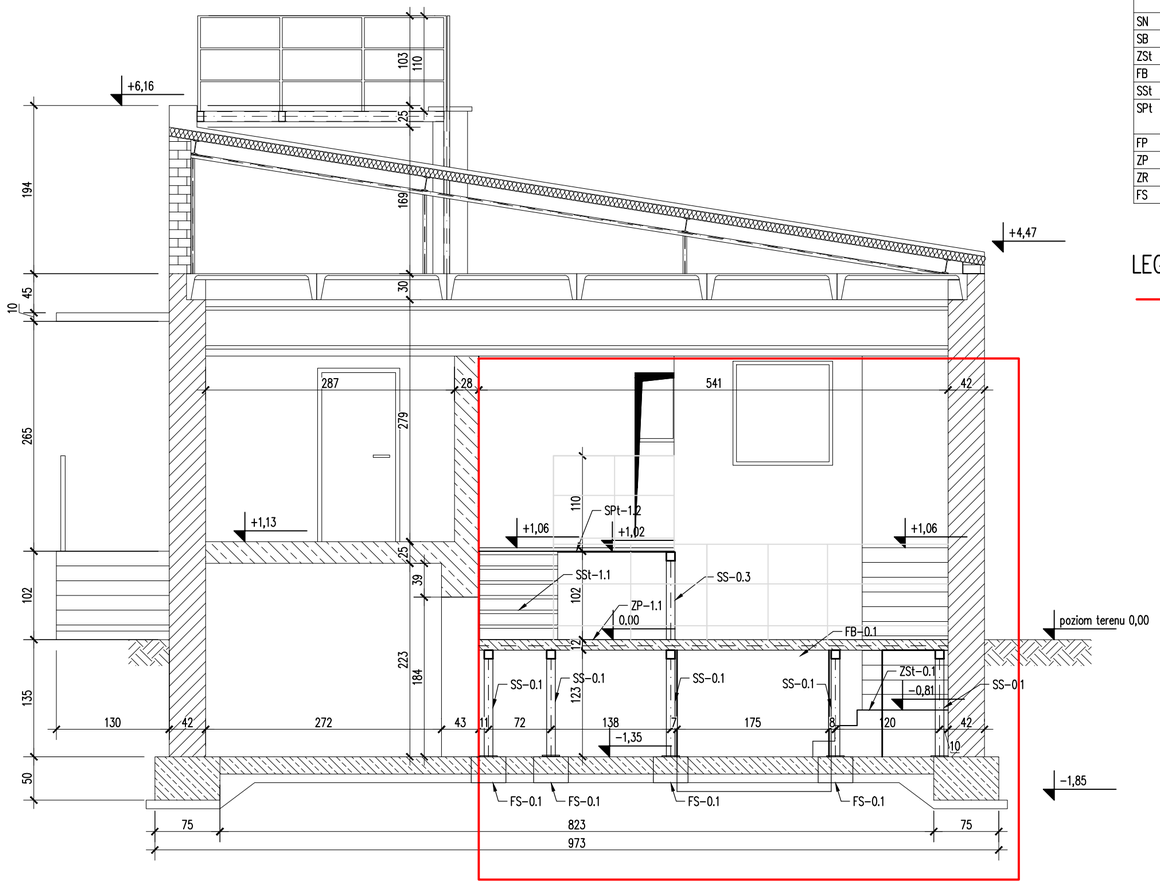

ZASTOSOWANE OZNACZENIA

SYMBOL	WYJAŚNIENIE
SS	SŁUP STALOWY
SW	WSPORNIK STALOWY
SP	PODKONSTRUKCJA STALOWA POD TŁUMIK
SN	NADPROŻE STALOWE
SB	BELKA STALOWA
ZSt	ŻELBETOWE SCHODY
FB	FUNDAMENTOWY BLOK
SSt	SCHODY STALOWE
SPt	PODEST TECHNOLOGICZNY STALOWY
FP	PŁYTA FUNDAMENTOWA
ZP	PŁYTA ŻELBETOWA
ZR	ŻELBETOWY RDZEŃ
FS	STOPA FUNDAMENTOWA

LEGENDA:

Zakres przebudowy

1. Niniejszy rysunek rozpatrywać łącznie z całą Dokumentacją Projektową.
2. Integralną częścią dokumentacji projektowej jest Opis Techniczny oraz Szczegółowe Specyfikacje Techniczne Wykonania i Odbioru Robót Budowlanych.
3. Wszystkie prace należy prowadzić w sposób zapewniający stateczność elementów konstrukcji w każdej fazie wykonywania robót budowlanych.
4. Rozwiązania projektowe dotyczące elementów niewidocznych zostaną uszczegółowione po wykonaniu odkrywek przez Wykonawcę robót budowlanych w trybie nadzoru autorskiego.
5. Brak wskazania w dokumentacji technicznej elementu, którego zastosowanie wynika ze znanych lub powszechnie przyjętych rozwiązań z zakresu sztuki budowlanej nie zwalnia Wykonawcy z konieczności skalkulowania i zastosowania takiego elementu w porozumieniu z Inwestorem a także z Projektantem i za jego zgodą.
6. W przypadku jakiejkolwiek niejasności związanej z dokumentacją projektową należy konsultować się z Projektantem.
7. Zgodnie z art. 22 ustawy z dnia 7 lipca 1994 roku "Prawo budowlane" kierownik budowy ma obowiązek realizacji obiektu zgodnie z obowiązującymi przepisami i sztuką budowlaną.
8. Przed przystąpieniem do robót budowlanych należy wykonać geodezyjną inwentaryzację terenu inwestycji.

UWAGI:

1. Wszystkie wymiary podano w [cm].

ELPA-PROJEKT Piotr Kurowski
UL. MOCHNACKIEGO 23/4 51-122 WROCŁAW
tel. 607 33 69 41 email: elpa-projekt@wp.pl

STADIUM:	**PROJEKT ARCHITEKTONICZNO-BUDOWLANY**		
TEMAT:	**Rozbudowa instalacji do produkcji energii elektrycznej wraz z przebudową budynku**		NUMER PROJEKTU: 2021003_SK
LOKALIZACJA:	**Budynek kotłowni nr 14 Żywiec, ul. Bracka 66, gmina Żywiec, obr. 0007 Żywiec, jedn. ewid. 241701_1 Żywiec dz. nr 11065/4**		REWIZJA: 000
INWESTOR:	**Miejskie Przedsiębiorstwo Wodociągów i Kanalizacji Sp.z o.o. 34-300 Żywiec ul. Bracka 66**		FORMAT: -
FUNKCJA	TYTUŁ, IMIĘ I NAZWISKO	NR UPRAWNIEŃ SPECJALNOŚĆ	PODPIS
PROJEKTANT:	mgr inż. Błażej BIEGUN	SLK/4869/PWOK/13	
OPRACOWAŁ:	mgr inż. Izabela KUROWSKA		
OPRACOWAŁ:			
OPRACOWAŁ:			
SPRAWDZAJĄCY:	mgr inż. Maciej BIEGUN	128/98 BB	
TYTUŁ RYSUNKU:	**PRZEKRÓJ A-A**		

BRANŻA KONSTRUKCJA	DATA: 03.2021	SKALA: 1:50	RYSUNEK NR: K-003

1. Niniejszy rysunek rozpatrywać łącznie z całą Dokumentacją Projektową.
2. Integralną częścią dokumentacji projektowej jest Opis Techniczny oraz Szczegółowe Specyfikacje Techniczne Wykonania i Odbioru Robót Budowlanych.
3. Wszystkie prace należy prowadzić w sposób zapewniający stateczność elementów konstrukcji w każdej fazie wykonywania robót budowlanych.
4. Rozwiązania projektowe dotyczące elementów niewidocznych zostaną uszczegółowione po wykonaniu odkrywek przez Wykonawcę robót budowlanych w trybie nadzoru autorskiego.
5. Brak wskazania w dokumentacji technicznej elementu, którego zastosowanie wynika ze znanych lub powszechnie przyjętych rozwiązań z zakresu sztuki budowlanej nie zwalnia Wykonawcy z konieczności skalkulowania i zastosowania takiego elementu w porozumieniu z Inwestorem a także z Projektantem i za jego zgodą.
6. W przypadku jakiejkolwiek niejasności związanej z dokumentacją projektową należy konsultować się z Projektantem.
7. Zgodnie z art. 22 ustawy z dnia 7 lipca 1994 roku "Prawo budowlane" kierownik budowy ma obowiązek realizacji obiektu zgodnie z obowiązującymi przepisami i sztuką budowlaną.
8. Przed przystąpieniem do robót budowlanych należy wykonać geodezyjną inwentaryzację terenu inwestycji.

Przekrój B–B

skala 1:50

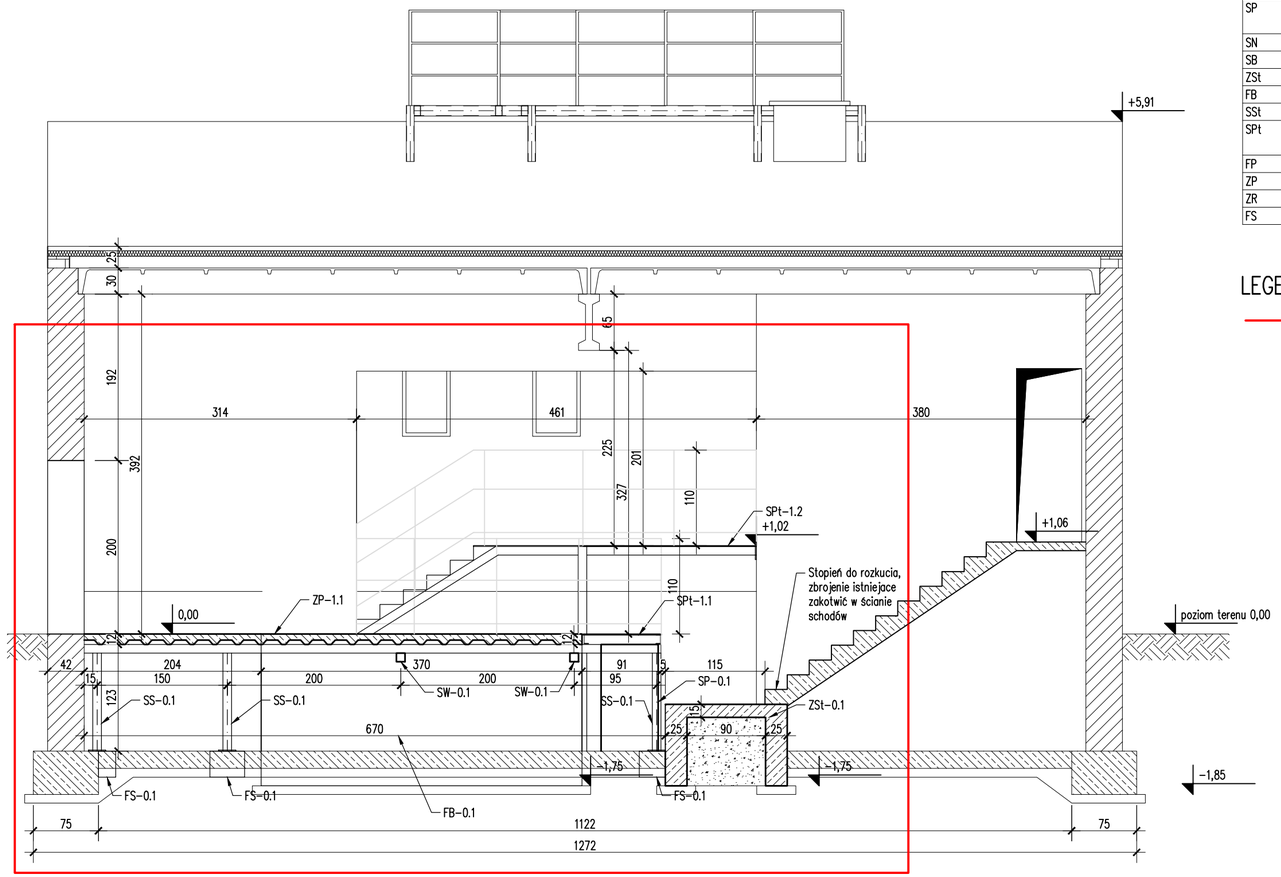

ZASTOSOWANE OZNACZENIA

SYMBOL	WYJAŚNIENIE
SS	SŁUP STALOWY
SW	WSPORNIK STALOWY
SP	PODKONSTRUKCJA STALOWA POD TŁUMIK
SN	NADPROŻE STALOWE
SB	BELKA STALOWA
ZSt	ŻELBETOWE SCHODY
FB	FUNDAMENTOWY BLOK
SSt	SCHODY STALOWE
SPt	PODEST TECHNOLOGICZNY STALOWY
FP	PŁYTA FUNDAMENTOWA
ZP	PŁYTA ŻELBETOWA
ZR	ŻELBETOWY RDZEŃ
FS	STOPA FUNDAMENTOWA

LEGENDA:

Zakres przebudowy

UWAGI:

1. Wszystkie wymairy podano w [cm].

ELPA-PROJEKT Piotr Kurowski
UL. MOCHNACKIEGO 23/4 51-122 WROCŁAW
tel. 607 33 69 41 email: elpa-projekt@wp.pl

STADIUM:	**PROJEKT ARCHITEKTONICZNO-BUDOWLANY**		
TEMAT:	**Rozbudowa instalacji do produkcji energii elektrycznej wraz z przebudową budynku**		NUMER PROJEKTU: 2021003_SK
LOKALIZACJA:	**Budynek kotłowni nr 14 Żywiec, ul. Bracka 66, gmina Żywiec, obr. 0007 Żywiec, jedn. ewid. 241701_1 Żywiec dz. nr 11065/4**		REWIZJA: 000
INWESTOR:	**Miejskie Przedsiębiorstwo Wodociągów i Kanalizacji Sp.z o.o. 34-300 Żywiec ul. Bracka 66**		FORMAT: -
FUNKCJA	TYTUŁ, IMIĘ I NAZWISKO	NR UPRAWNIEŃ SPECJALNOŚĆ	PODPIS
PROJEKTANT:	mgr inż. Błażej BIEGUN	SLK/4869/PWOK/13	
OPRACOWAŁ:	mgr inż. Izabela KUROWSKA		
OPRACOWAŁ:			
OPRACOWAŁ:			
SPRAWDZAJĄCY:	mgr inż. Maciej BIEGUN	128/98 BB	
TYTUŁ RYSUNKU:	**PRZEKRÓJ B-B**		

BRANŻA KONSTRUKCJA	DATA: 03.2021	SKALA: 1:50	RYSUNEK NR: K-004

Fundament blokowy pod agregat FB–0.1

skala 1:50

Rzut z góry

skala 1:50

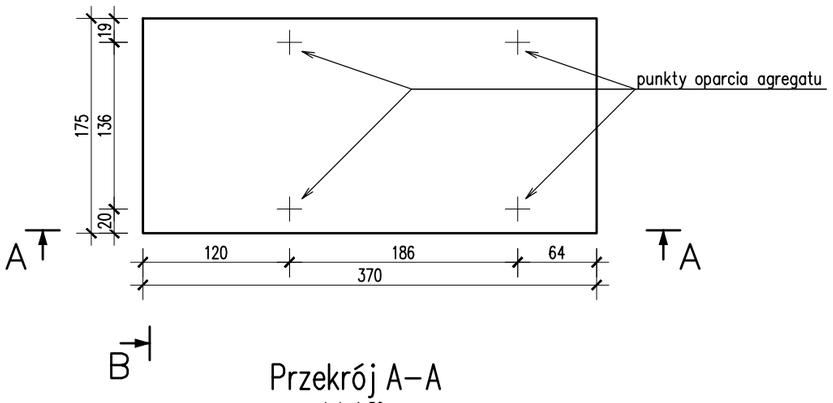

Przekrój A–A

skala 1:50

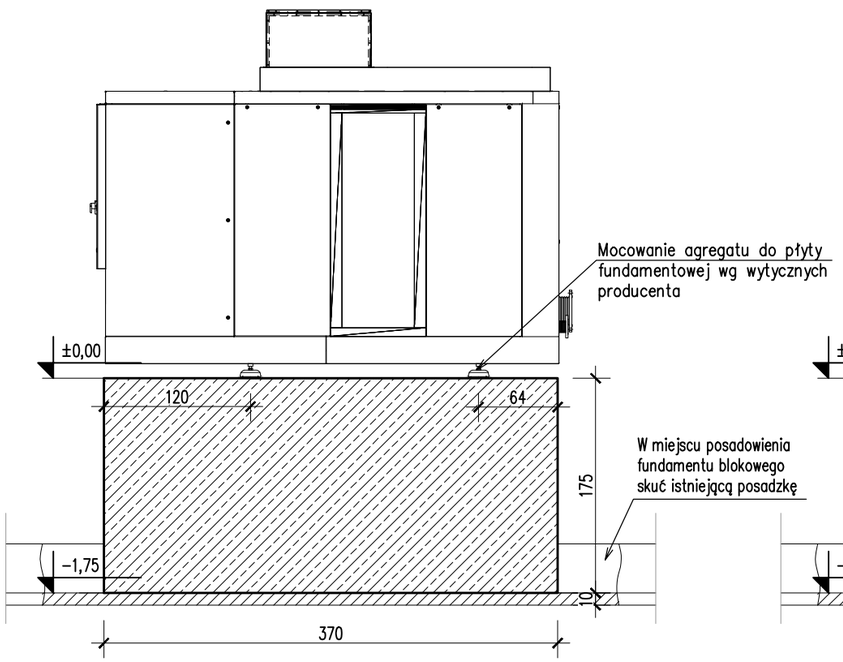

Przekrój B–B

skala 1:50

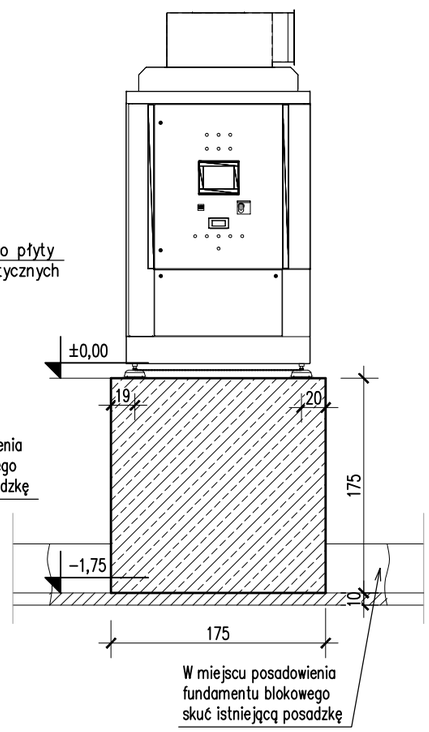

UWAGI:

I. Wszystkie wymiary podano w [cm].

1. Niniejszy rysunek rozpatrywać łącznie z całą Dokumentacją Projektową.
2. Integralną częścią dokumentacji projektowej jest Opis Techniczny oraz Szczegółowe Specyfikacje Techniczne Wykonania i Odbioru Robót Budowlanych.
3. Wszystkie prace należy prowadzić w sposób zapewniający stateczność elementów konstrukcji w każdej fazie wykonywania robót budowlanych.
4. Rozwiązania projektowe dotyczące elementów niewidocznych zostaną uszczegółowione po wykonaniu odkrywek przez Wykonawcę robót budowlanych w trybie nadzoru autorskiego.
5. Brak wskazania w dokumentacji technicznej elementu, którego zastosowanie wynika ze znanych lub powszechnie przyjętych rozwiązań z zakresu sztuki budowlanej nie zwalnia Wykonawcy z konieczności skalkulowania i zastosowania takiego elementu w porozumieniu z Inwestorem a także z Projektantem i za jego zgodą.
6. W przypadku jakiejkolwiek niejasności związanej z dokumentacją projektową należy konsultować się z Projektantem.
7. Zgodnie z art. 22 ustawy z dnia 7 lipca 1994 roku "Prawo budowlane" kierownik budowy ma obowiązek realizacji obiektu zgodnie z obowiązującymi przepisami i sztuką budowlaną.
8. Przed przystąpieniem do robót budowlanych należy wykonać geodezyjną inwentaryzację terenu inwestycji.

ELPA-PROJEKT Piotr Kurowski
UL. MOCHNACKIEGO 23/4 51-122 WROCŁAW
tel. 607 33 69 41 email: elpa-projekt@wp.pl

STADIUM:	**PROJEKT ARCHITEKTONICZNO-BUDOWLANY**		
TEMAT:	**Rozbudowa instalacji do produkcji energii elektrycznej wraz z przebudową budynku**		NUMER PROJEKTU: 2021003_SK
LOKALIZACJA:	**Budynek kotłowni nr 14 Żywiec, ul. Bracka 66, gmina Żywiec, obr. 0007 Żywiec, jedn. ewid. 241701_1 Żywiec dz. nr 11065/4**		REWIZJA: 000
INWESTOR:	**Miejskie Przedsiębiorstwo Wodociągów i Kanalizacji Sp.z o.o. 34-300 Żywiec ul. Bracka 66**		FORMAT: -
FUNKCJA	TYTUŁ, IMIĘ I NAZWISKO	NR UPRAWNIEŃ SPECJALNOŚĆ	PODPIS
PROJEKTANT:	mgr inż. Błażej BIEGUN	SLK/4869/PWOK/13	
OPRACOWAŁ:	mgr inż. Izabela KUROWSKA		
OPRACOWAŁ:			
OPRACOWAŁ:			
SPRAWDZAJĄCY:	mgr inż. Maciej BIEGUN	128/98 BB	

TYTUŁ RYSUNKU:

Fundament blokowy pod agregat FB-0.1

BRANŻA KONSTRUKCJA	DATA: 03.2021	SKALA: 1:50	RYSUNEK NR: K-005

Fundament blokowy pod agregat FB–0.1

skala 1:50

Rzut z góry

skala 1:50

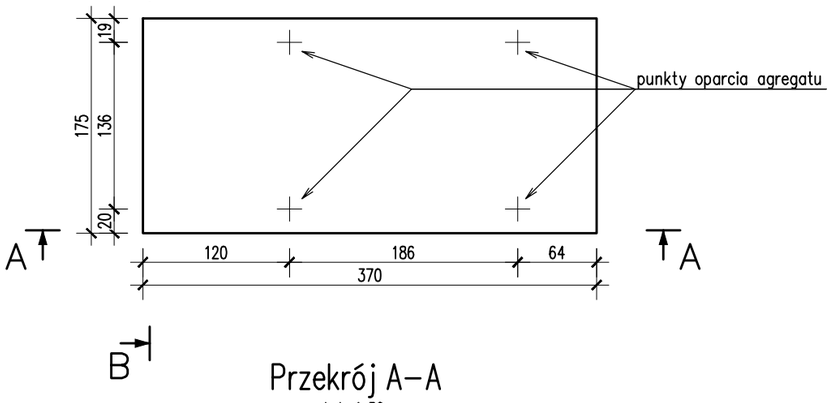

Przekrój A–A

skala 1:50

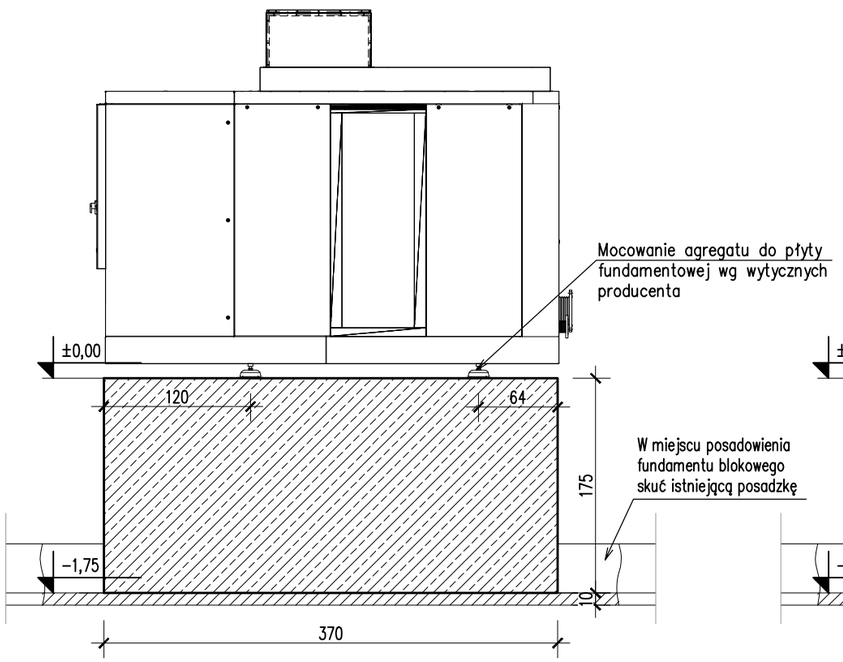

Przekrój B–B

skala 1:50

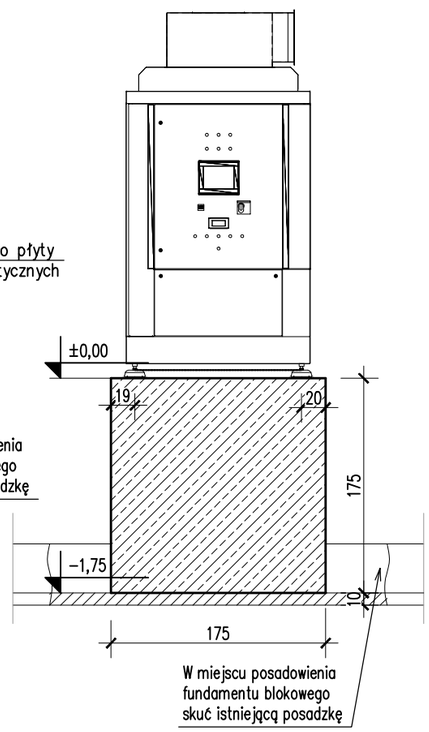

UWAGI:

I. Wszystkie wymiary podano w [cm].

1. Niniejszy rysunek rozpatrywać łącznie z całą Dokumentacją Projektową.
2. Integralną częścią dokumentacji projektowej jest Opis Techniczny oraz Szczegółowe Specyfikacje Techniczne Wykonania i Odbioru Robót Budowlanych.
3. Wszystkie prace należy prowadzić w sposób zapewniający stateczność elementów konstrukcji w każdej fazie wykonywania robót budowlanych.
4. Rozwiązania projektowe dotyczące elementów niewidocznych zostaną uszczegółowione po wykonaniu odkrywek przez Wykonawcę robót budowlanych w trybie nadzoru autorskiego.
5. Brak wskazania w dokumentacji technicznej elementu, którego zastosowanie wynika ze znanych lub powszechnie przyjętych rozwiązań z zakresu sztuki budowlanej nie zwalnia Wykonawcy z konieczności skalkulowania i zastosowania takiego elementu w porozumieniu z Inwestorem a także z Projektantem i za jego zgodą.
6. W przypadku jakiejkolwiek niejasności związanej z dokumentacją projektową należy konsultować się z Projektantem.
7. Zgodnie z art. 22 ustawy z dnia 7 lipca 1994 roku "Prawo budowlane" kierownik budowy ma obowiązek realizacji obiektu zgodnie z obowiązującymi przepisami i sztuką budowlaną.
8. Przed przystąpieniem do robót budowlanych należy wykonać geodezyjną inwentaryzację terenu inwestycji.

ELPA-PROJEKT Piotr Kurowski
UL. MOCHNACKIEGO 23/4 51-122 WROCŁAW
tel. 607 33 69 41 email: elpa-projekt@wp.pl

STADIUM:	**PROJEKT ARCHITEKTONICZNO-BUDOWLANY**		
TEMAT:	**Rozbudowa instalacji do produkcji energii elektrycznej wraz z przebudową budynku**		NUMER PROJEKTU: 2021003_SK
LOKALIZACJA:	**Budynek kotłowni nr 14 Żywiec, ul. Bracka 66, gmina Żywiec, obr. 0007 Żywiec, jedn. ewid. 241701_1 Żywiec dz. nr 11065/4**		REWIZJA: 000
INWESTOR:	**Miejskie Przedsiębiorstwo Wodociągów i Kanalizacji Sp.z o.o. 34-300 Żywiec ul. Bracka 66**		FORMAT: -
FUNKCJA	TYTUŁ, IMIĘ I NAZWISKO	NR UPRAWNIEŃ SPECJALNOŚĆ	PODPIS
PROJEKTANT:	mgr inż. Błażej BIEGUN	SLK/4869/PWOK/13	
OPRACOWAŁ:	mgr inż. Izabela KUROWSKA		
OPRACOWAŁ:			
OPRACOWAŁ:			
SPRAWDZAJĄCY:	mgr inż. Maciej BIEGUN	128/98 BB	

TYTUŁ RYSUNKU:

Fundament blokowy pod agregat FB-0.1

BRANŻA KONSTRUKCJA	DATA: 03.2021	SKALA: 1:50	RYSUNEK NR: K-005

RZUT PŁYT FUNDAMENTOWYCH POD CHŁODNICE FP–0.1 i FP–0.2
skala 1:50

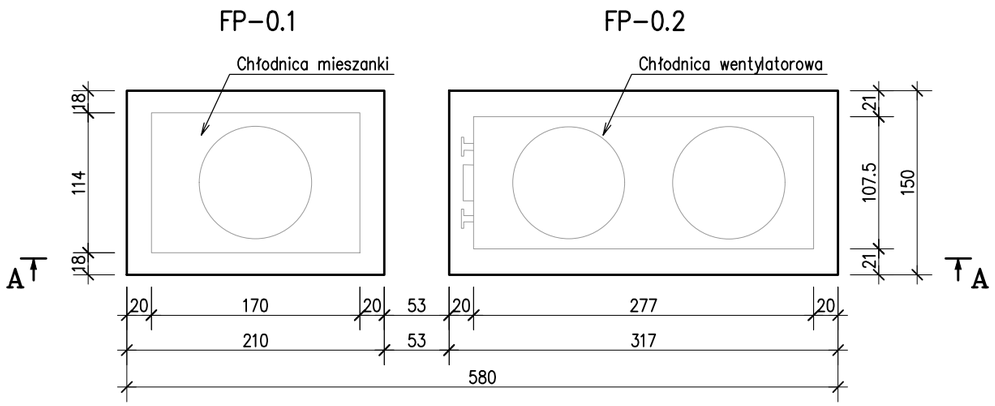

Przekrój A–A
skal 1:50

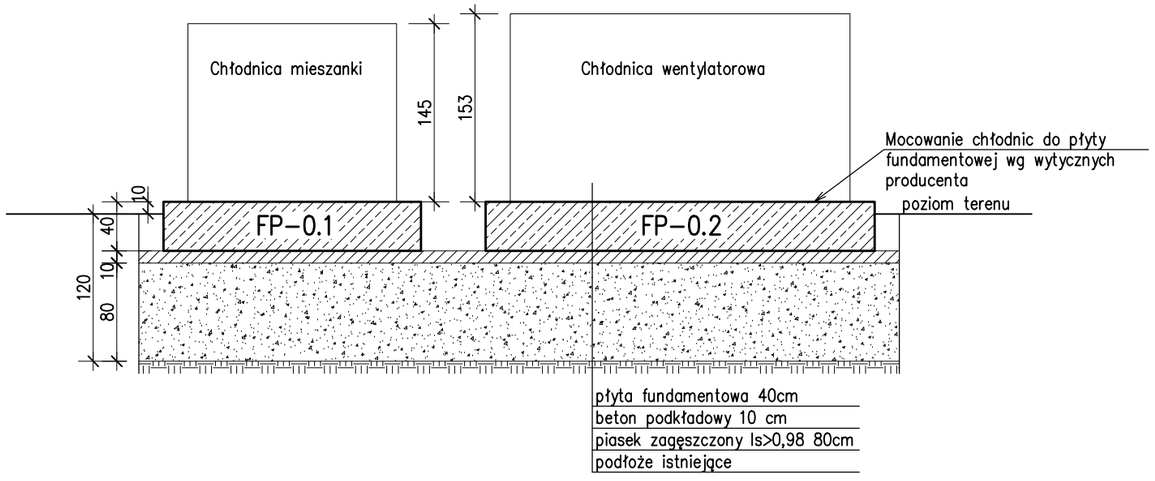

UWAGI:

I. Wszystkie wymiary podano w [cm].

1. Niniejszy rysunek rozpatrywać łącznie z całą Dokumentacją Projektową.
2. Integralną częścią dokumentacji projektowej jest Opis Techniczny oraz Szczegółowe Specyfikacje Techniczne Wykonania i Odbioru Robót Budowlanych.
3. Wszystkie prace należy prowadzić w sposób zapewniający stateczność elementów konstrukcji w każdej fazie wykonywania robót budowlanych.
4. Rozwiązania projektowe dotyczące elementów niewidocznych zostaną uszczegółowione po wykonaniu odkrywek przez Wykonawcę robót budowlanych w trybie nadzoru autorskiego.
5. Brak wskazania w dokumentacji technicznej elementu, którego zastosowanie wynika ze znanych lub powszechnie przyjętych rozwiązań z zakresu sztuki budowlanej nie zwalnia Wykonawcy z konieczności skalkulowania i zastosowania takiego elementu w porozumieniu z Inwestorem a także z Projektantem i za jego zgodą.
6. W przypadku jakiejkolwiek niejasności związanej z dokumentacją projektową należy konsultować się z Projektantem.
7. Zgodnie z art. 22 ustawy z dnia 7 lipca 1994 roku "Prawo budowlane" kierownik budowy ma obowiązek realizacji obiektu zgodnie z obowiązującymi przepisami i sztuką budowlaną.
8. Przed przystąpieniem do robót budowlanych należy wykonać geodezyjną inwentaryzację terenu inwestycji.

ELPA-PROJEKT Piotr Kurowski
UL. MOCHNACKIEGO 23/4 51-122 WROCŁAW
tel. 607 33 69 41 email: elpa-projekt@wp.pl

STADIUM:	**PROJEKT ARCHITEKTONICZNO-BUDOWLANY**		
TEMAT:	**Rozbudowa instalacji do produkcji energii elektrycznej wraz z przebudową budynku**		NUMER PROJEKTU: 2021003_SK
LOKALIZACJA:	**Budynek kotłowni nr 14 Żywiec, ul. Bracka 66, gmina Żywiec, obr. 0007 Żywiec, jedn. ewid. 241701_1 Żywiec dz. nr 11065/4**		REWIZJA: 000
INWESTOR:	**Miejskie Przedsiębiorstwo Wodociągów i Kanalizacji Sp.z o.o. 34-300 Żywiec ul. Bracka 66**		FORMAT: -
FUNKCJA	TYTUŁ, IMIĘ I NAZWISKO	NR UPRAWNIEŃ SPECJALNOŚĆ	PODPIS
PROJEKTANT:	mgr inż. Błażej BIEGUN	SLK/4869/PWOK/13	
OPRACOWAŁ:	mgr inż. Izabela KUROWSKA		
OPRACOWAŁ:			
OPRACOWAŁ:			
SPRAWDZAJĄCY:	mgr inż. Maciej BIEGUN	128/98 BB	

TYTUŁ RYSUNKU:

Płyta fundamentowa pod chłodnice FP-0.1 i FP-0.2

BRANŻA KONSTRUKCJA	DATA: 03.2021	SKALA: 1:50	RYSUNEK NR: K-006

RZUT PŁYT FUNDAMENTOWYCH POD OSUSZACZ BIOGAZU FP–0.3 i FILTR SILOKSANÓW FP–0.4

skala 1:50

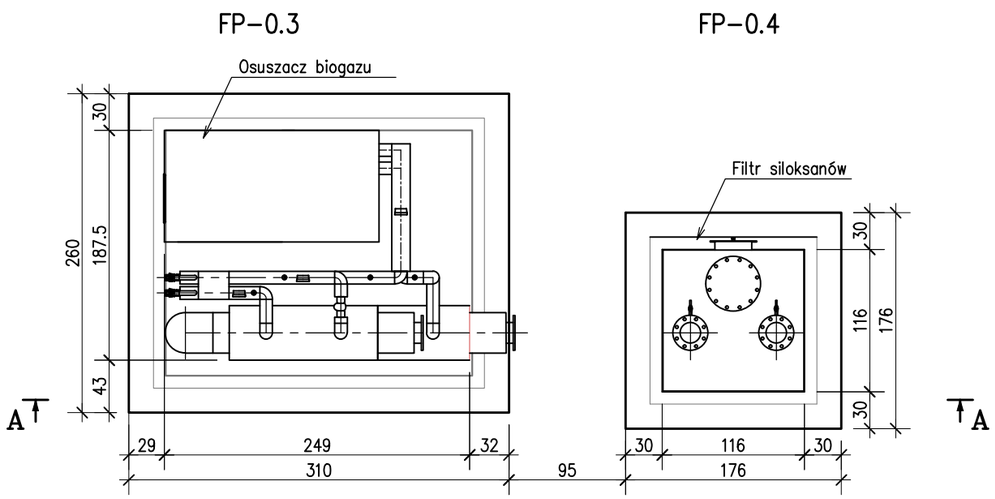

Przekrój A–A

skal 1:50

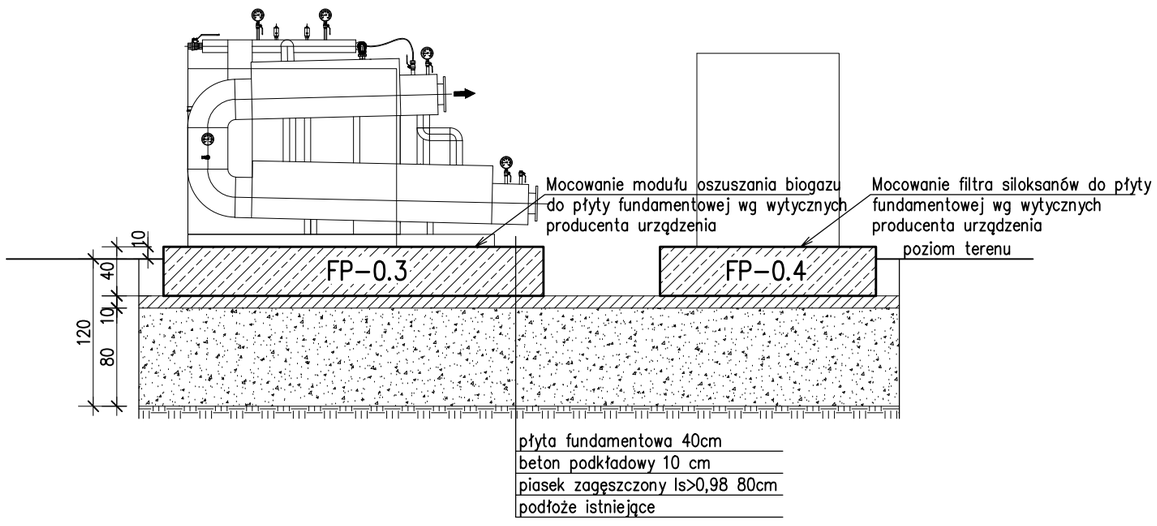

UWAGI:

I. Wszystkie wymiary podano w [cm].

1. Niniejszy rysunek rozpatrywać łącznie z całą Dokumentacją Projektową.
2. Integralną częścią dokumentacji projektowej jest Opis Techniczny oraz Szczegółowe Specyfikacje Techniczne Wykonania i Odbioru Robót Budowlanych.
3. Wszystkie prace należy prowadzić w sposób zapewniający stateczność elementów konstrukcji w każdej fazie wykonywania robót budowlanych.
4. Rozwiązania projektowe dotyczące elementów niewidocznych zostaną uszczegółowione po wykonaniu odkrywek przez Wykonawcę robót budowlanych w trybie nadzoru autorskiego.
5. Brak wskazania w dokumentacji technicznej elementu, którego zastosowanie wynika ze znanych lub powszechnie przyjętych rozwiązań z zakresu sztuki budowlanej nie zwalnia Wykonawcy z konieczności skalkulowania i zastosowania takiego elementu w porozumieniu z Inwestorem a także z Projektantem i za jego zgodą.
6. W przypadku jakiejkolwiek niejasności związanej z dokumentacją projektową należy konsultować się z Projektantem.
7. Zgodnie z art. 22 ustawy z dnia 7 lipca 1994 roku "Prawo budowlane" kierownik budowy ma obowiązek realizacji obiektu zgodnie z obowiązującymi przepisami i sztuką budowlaną.
8. Przed przystąpieniem do robót budowlanych należy wykonać geodezyjną inwentaryzację terenu inwestycji.

ELPA-PROJEKT Piotr Kurowski
UL. MOCHNACKIEGO 23/4 51-122 WROCŁAW
tel. 607 33 69 41 email: elpa-projekt@wp.pl

STADIUM:	**PROJEKT ARCHITEKTONICZNO-BUDOWLANY**		
TEMAT:	**Rozbudowa instalacji do produkcji energii elektrycznej wraz z przebudową budynku**		NUMER PROJEKTU: 2021003_SK
LOKALIZACJA:	**Budynek kotłowni nr 14 Żywiec, ul. Bracka 66, gmina Żywiec, obr. 0007 Żywiec, jedn. ewid. 241701_1 Żywiec dz. nr 11065/4**		REWIZJA: 000
INWESTOR:	**Miejskie Przedsiębiorstwo Wodociągów i Kanalizacji Sp.z o.o. 34-300 Żywiec ul. Bracka 66**		FORMAT: -
FUNKCJA	TYTUŁ, IMIĘ I NAZWISKO	NR UPRAWNIEŃ SPECJALNOŚĆ	PODPIS
PROJEKTANT:	mgr inż. Błażej BIEGUN	SLK/4869/PWOK/13	
OPRACOWAŁ:	mgr inż. Izabela KUROWSKA		
OPRACOWAŁ:			
OPRACOWAŁ:			
SPRAWDZAJĄCY:	mgr inż. Maciej BIEGUN	128/98 BB	

TYTUŁ RYSUNKU:

Płyta fundamentowa pod moduł osuszania biogazu FP-0.3 i filtr siloksanów FP-0.4

BRANŻA KONSTRUKCJA	DATA: 03.2021	SKALA: 1:50	RYSUNEK NR: K-007

SN–0.1 Nadproże stalowe (1 szt.)

Skala 1:20

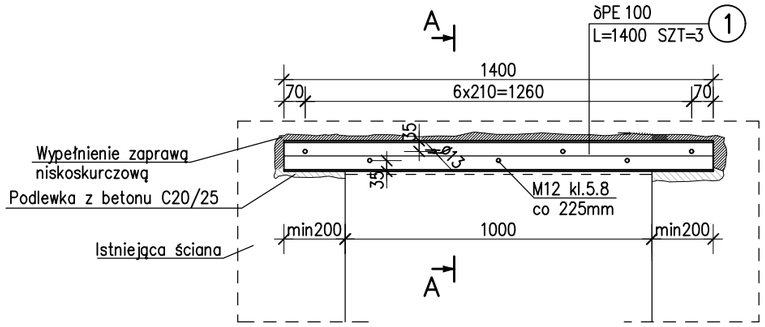

Przekrój A–A

Skala 1:10

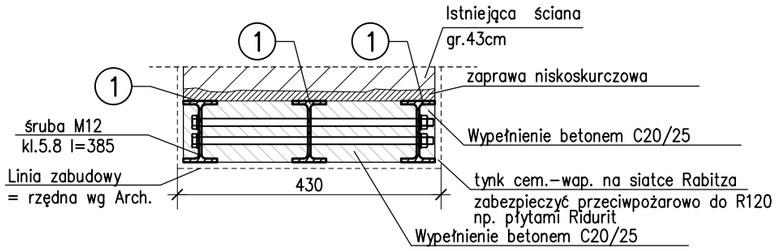

ZESTAWIENIE STALI

POZ.	NR ELEMENTU	NAZWA ELEMENTU	DŁUGOŚĆ [mm]	GATUNEK STALI	LICZBA SZTUK	x POZ	RAZEM	DŁ. RAZEM [m]	MASA RAZEM [kg]	POLE RAZEM [m2]
SN–0.1	1	δPE 100	1400	S235	3	1	3	4.20	34.02	1.68
OGÓŁEM									34.02	1.68
NADDATEK NA SPOINY: 1.8%									0.61	0.03
NADDATEK NA NIERÓWNOŚCI: 2%									0.68	0.03
NADDATEK NA ELEM. DODATK.: 1.5%									0.51	0.03
RAZEM:									35.82	1.77

UWAGI:

I. Wszystkie wymiary podano w [mm].

1. Niniejszy rysunek rozpatrywać łącznie z całą Dokumentacją Projektową.
2. Integralną częścią dokumentacji projektowej jest Opis Techniczny oraz Szczegółowe Specyfikacje Techniczne Wykonania i Odbioru Robót Budowlanych.
3. Wszystkie prace należy prowadzić w sposób zapewniający stateczność elementów konstrukcji w każdej fazie wykonywania robót budowlanych.
4. Rozwiązania projektowe dotyczące elementów niewidocznych zostaną uszczegółowione po wykonaniu odkrywek przez Wykonawcę robót budowlanych w trybie nadzoru autorskiego.
5. Brak wskazania w dokumentacji technicznej elementu, którego zastosowanie wynika ze znanych lub powszechnie przyjętych rozwiązań z zakresu sztuki budowlanej nie zwalnia Wykonawcy z konieczności skalkulowania i zastosowania takiego elementu w porozumieniu z Inwestorem a także z Projektantem i za jego zgodą.
6. W przypadku jakiejkolwiek niejasności związanej z dokumentacją projektową należy konsultować się z Projektantem.
7. Zgodnie z art. 22 ustawy z dnia 7 lipca 1994 roku "Prawo budowlane" kierownik budowy ma obowiązek realizacji obiektu zgodnie z obowiązującymi przepisami i sztuką budowlaną.
8. Przed przystąpieniem do robót budowlanych należy wykonać geodezyjną inwentaryzację terenu inwestycji.

ELPA-PROJEKT Piotr Kurowski
UL. MOCHNACKIEGO 23/4 51-122 WROCŁAW
tel. 607 33 69 41 email: elpa-projekt@wp.pl

STADIUM:	**PROJEKT ARCHITEKTONICZNO-BUDOWLANY**		
TEMAT:	**Rozbudowa instalacji do produkcji energii elektrycznej wraz z przebudową budynku**		NUMER PROJEKTU: 2021003_SK
LOKALIZACJA:	**Budynek kotłowni nr 14 Żywiec, ul. Bracka 66, gmina Żywiec, obr. 0007 Żywiec, jedn. ewid. 241701_1 Żywiec dz. nr 11065/4**		REWIZJA: 000
INWESTOR:	**Miejskie Przedsiębiorstwo Wodociągów i Kanalizacji Sp.z o.o. 34-300 Żywiec ul. Bracka 66**		FORMAT: -
FUNKCJA	TYTUŁ, IMIĘ I NAZWISKO	NR UPRAWNIEŃ SPECJALNOŚĆ	PODPIS
PROJEKTANT:	mgr inż. Błażej BIEGUN	SLK/4869/PWOK/13	
OPRACOWAŁ:	mgr inż. Izabela KUROWSKA		
OPRACOWAŁ:			
OPRACOWAŁ:			
SPRAWDZAJĄCY:	mgr inż. Maciej BIEGUN	128/98 BB	

TYTUŁ RYSUNKU: **Nadproże stalowe SN-0.1**

BRANŻA KONSTRUKCJA	DATA: 03.2021	SKALA: 1:20	RYSUNEK NR: K-008

Przekrój A–A
Skala 1:10

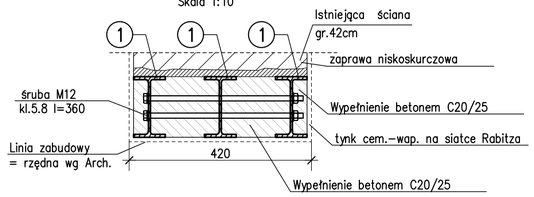

SN–1.1 Nadproże stalowe (1 szt.)
ZR–0.1 Rdzeń żelbetowy (1 szt.)
ZR–0.2 Rdzeń żelbetowy (1 szt.)
Skala 1:20

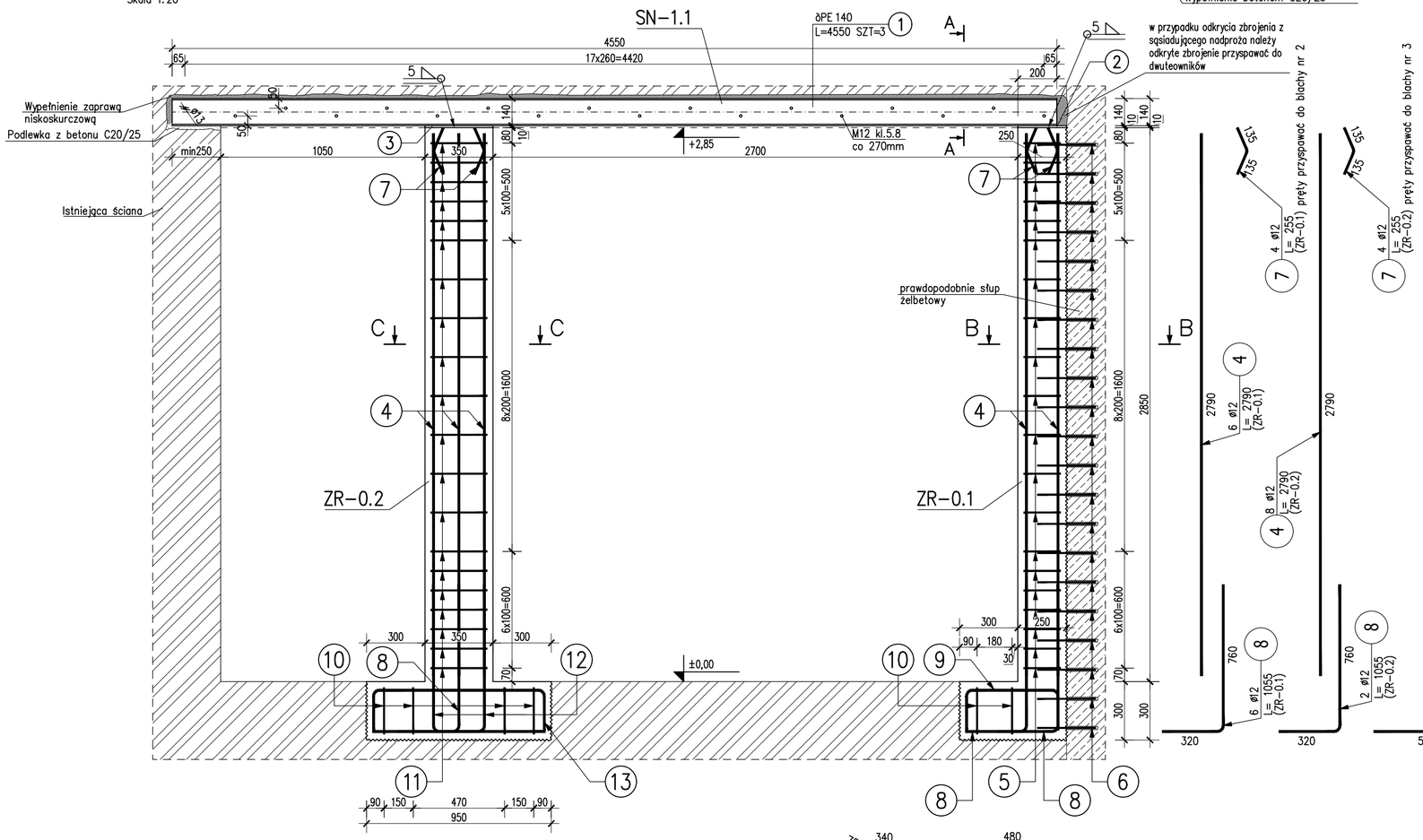

Przekrój C–C
skala 1:20

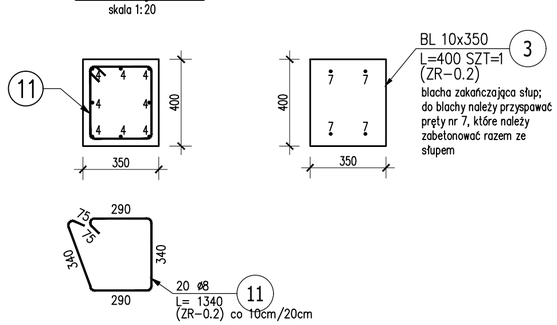

Przekrój B–B
skala 1:20

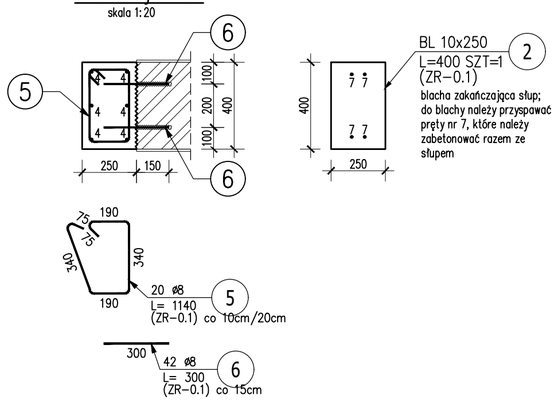

ZESTAWIENIE STALI

POZ.	NR ELEMENTU	NAZWA ELEMENTU	DŁUGOŚĆ [mm]	GATUNEK STALI	LICZBA SZTUK	x POZ.	RAZEM	DŁ. RAZEM [m]	MASA RAZEM [kg]	POLE RAZEM [m2]
SN–1.1	1	∂PE 140	4550	S235	3	1	3	13.65	176.09	7.52
ZR–0.1	2	BL 10x250	400	S235JR	1	1	1	0.40	7.85	0.21
ZR–0.2	3	BL 10x350	400	S235JR	1	1	1	0.40	10.99	0.29
OGÓŁEM									194.93	8.02
NADDATEK NA SPOINY: 1.8%									3.51	0.14
NADDATEK NA NIERÓWNOŚCI: 2%									3.9	0.16
NADDATEK NA ELEM. DODATK.: 1.5%									2.92	0.12
RAZEM:									205.26	8.44

ZESTAWIENIE STALI ZBROJENIOWEJ

POZ.	NR PRĘTA	ø [mm]	DŁUGOŚĆ [m]	ILOŚĆ PRĘTÓW	x POZ.	RAZEM	DŁ. ŁĄCZNA [m] A–IIIN ø8	DŁ. ŁĄCZNA [m] A–IIIN ø12
Poz. ZR–0.1 – Rdzeń żelbetowy – 1 szt.								
ZR–0.1	4	12	2,790	14	1	14		39,06
	5	8	1,140	20	1	20	22,80	
	6	8	0,300	42	1	42	12,60	
	7	12	0,255	4	1	4		1,02
	8	12	1,055	6	1	6		6,33
	9	12	0,850	3	1	3		2,55
	10	8	1,240	2	1	2	2,48	
Poz. ZR–0.2 – Rdzeń żelbetowy – 1 szt.								
ZR–0.2	7	12	0,255	4	1	4		1,02
	8	12	1,055	2	1	2		2,11
	10	8	1,240	4	1	4	4,96	
	11	8	1,340	20	1	20	26,80	
	12	12	1,315	6	1	6		7,89
	13	12	1,260	3	1	3		3,78
DŁUGOŚĆ RAZEM [m]							69,64	63,76
MASA JEDNOSTKOWA [kg/m]							0,395	0,888
MASA [kg]							27,51	56,62
MASA CAŁKOWITA [kg]							**84,13**	

1) Opis kształtu pręta: PN–EN ISO 3766 (gabarytowo)
2) Opis długości haka: gabarytowy
3) Długość pręta L: rzeczywista

UWAGI:
I. Wszystkie wymiary podano w [mm].

1. Niniejszy rysunek rozpatrywać łącznie z całą Dokumentacją Projektową.
2. Integralną częścią dokumentacji projektowej jest Opis Techniczny oraz Szczegółowe Specyfikacje Techniczne Wykonania i Odbioru Robót Budowlanych.
3. Wszystkie prace należy prowadzić w sposób zapewniający stateczność elementów konstrukcji w każdej fazie wykonywania robót budowlanych.
4. Rozwiązania projektowe dotyczące elementów niewidocznych zostaną uszczegółowione po wykonaniu odkrywek przez Wykonawcę robót budowlanych w trybie nadzoru autorskiego.
5. Brak wskazania w dokumentacji technicznej elementu, którego zastosowanie wynika ze znanych lub powszechnie przyjętych rozwiązań z zakresu sztuki budowlanej nie zwalnia Wykonawcy z konieczności skalkulowania i zastosowania takiego elementu w porozumieniu z Inwestorem a także z Projektantem i za jego zgodą.
6. W przypadku jakiejkolwiek niejasności związanej z dokumentacją projektową należy konsultować się z Projektantem.
7. Zgodnie z art. 22 ustawy z dnia 7 lipca 1994 roku "Prawo budowlane" kierownik budowy ma obowiązek realizacji obiektu zgodnie z obowiązującymi przepisami i sztuką budowlaną.
8. Przed przystąpieniem do robót budowlanych należy wykonać geodezyjną inwentaryzację terenu inwestycji.

ELPA-PROJEKT Piotr Kurowski
UL. MOCHNACKIEGO 23/4 51-122 WROCŁAW
tel. 607 33 69 41 email: elpa-projekt@wp.pl

STADIUM:	**PROJEKT ARCHITEKTONICZNO-BUDOWLANY**		
TEMAT:	**Rozbudowa instalacji do produkcji energii elektrycznej wraz z przebudową budynku**		NUMER PROJEKTU: 2021003_SK
LOKALIZACJA:	**Budynek kotłowni nr 14 Żywiec, ul. Bracka 66, gminą Żywiec, obr. 0007 Żywiec, jedn. ewid. 241701_1 Żywiec dz. nr 11065/4**		REWIZJA: 000
INWESTOR:	**Miejskie Przedsiębiorstwo Wodociągów i Kanalizacji Sp.z o.o. 34-300 Żywiec ul. Bracka 66**		FORMAT: -
FUNKCJA	TYTUŁ, IMIĘ I NAZWISKO	NR UPRAWNIEŃ SPECJALNOŚĆ	PODPIS
PROJEKTANT:	mgr inż. Błażej BIEGUN	SLK/4869/PWOK/13	
OPRACOWAŁ:	mgr inż. Izabela KUROWSKA		
OPRACOWAŁ:			
OPRACOWAŁ:			
SPRAWDZAJĄCY:	mgr inż. Maciej BIEGUN	128/98 BB	
TYTUŁ RYSUNKU:	**Rdzeń żelbetowy ZR-0.1, ZR-0.2 i nadproże stalowe SN-1.1**		

BRANŻA KONSTRUKCJA	DATA: 03.2021	SKALA: 1:20	RYSUNEK NR: K-009

ZESTAWIENIE BETONU

NR POZ. ELEMENTU	KLASA BETONU	OBJĘTOŚĆ [m3]
Poz. ZP-1.1	C25/30	1,88
Razem(x1)		**1,9**

ZESTAWIENIE STALI

POZ.	NR ELEMENTU	NAZWA ELEMENTU	DŁUGOŚĆ [mm]	GATUNEK STALI	LICZBA SZTUK	x POZ.	RAZEM	DŁ. RAZEM [m]	MASA RAZEM [kg]	POLE RAZEM [m2]
ZP-1.1	6	ø 50x5	9160.0	S235JR	1	1	1	9.16	34.53	1.78
	7	BL 10x150	9260.0	S235JR	1	1	1	9.26	109.04	2.96
OGÓŁEM									143.57	4.74
NADDATEK NA SPOINY: 1.8%									2.58	0.09
NADDATEK NA NIERÓWNOŚCI: 2%									2.87	0.09
NADDATEK NA ELEM. DODATK.: 1.5%									2.15	0.07
RAZEM:									151.17	4.99

ZESTAWIENIE STALI ZBROJENIOWEJ

POZ.	NR PRĘTA	ø [mm]	DŁUGOŚĆ [m]	ILOŚĆ PRĘTÓW	x POZ.	RAZEM	DŁ. ŁĄCZNA [m] A-IIIN ø6	ø10
Poz. ZP-1.1 – – 1 szt.								
ZP-1.1	1	10	5,310	16	1	16		84,96
	2	10	2,185	8	1	8		17,48
	3	10	1,275	20	1	20		25,50
	4	10	1,275	28	1	28		35,70
	5	6	0,120	50	1	50	6,00	
DŁUGOŚĆ RAZEM [m]							6,00	163,64
MASA JEDNOSTKOWA [kg/m]							0,222	0,617
MASA [kg]							1,33	100,97
MASA CAŁKOWITA [kg]							**102,3**	

1) Opis kształtu pręta: PN-EN ISO 3766 (gabarytowo)
2) Opis długości haka: gabarytowy
3) Długość pręta L: rzeczywista

ZESTAWIENIE SIATEK ZBROJENIOWYCH

POZ.	TYP SIATKI	ø [mm]	ROZMIAR KRATKI [mm]	POLE Z NADDATKIEM NA ZAKŁAD [m2]	ILOŚĆ x POZ.	RAZEM
Poz. ZP-1.1 – – 1 szt.						
ZP-1.1	Q 131	5,0/5,0	150x150	21,69x1,2= ~26,0	1	26,0
POLE RAZEM [m2]						26,0
MASA JEDNOSTKOWA [kg/m2]						2,09
MASA [kg]						54,39
MASA CAŁKOWITA [kg]						**54,39**

BLACHA TRAPEZOWA T50P konstrukcyjna o gr. 0,75mm
powierzchnia do pokrycia: 21,7 m2

Płyta zespolona – ZP-1.1

skala 1:20

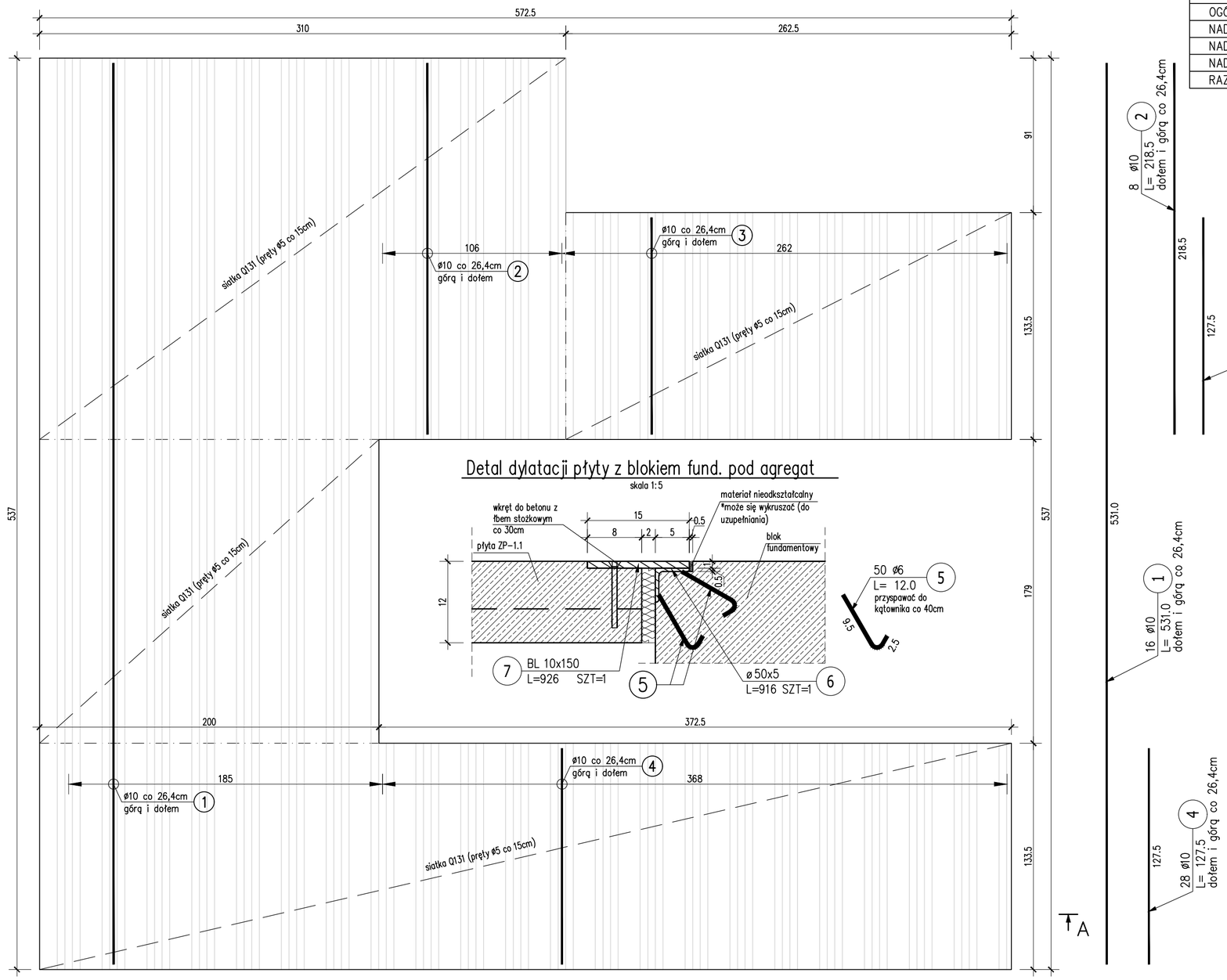

Detal dylatacji płyty z blokiem fund. pod agregat

skala 1:5

Przekrój A–A

skala 1:20

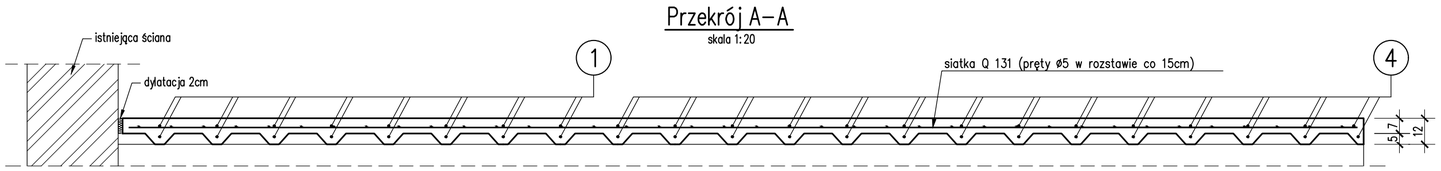

UWAGI:
I. Wszystkie wymiary podano w [cm], przekroje elementów stalowych w [mm]
II. Elementy nr 6 i 7 (w miejscu dylatacji) należy ocynkować

1. Niniejszy rysunek rozpatrywać łącznie z całą Dokumentacją Projektową.
2. Integralną częścią dokumentacji projektowej jest Opis Techniczny oraz Szczegółowe Specyfikacje Techniczne Wykonania i Odbioru Robót Budowlanych.
3. Wszystkie prace należy prowadzić w sposób zapewniający stateczność elementów konstrukcji w każdej fazie wykonywania robót budowlanych.
4. Rozwiązania projektowe dotyczące elementów niewidocznych zostaną uszczegółowione po wykonaniu odkrywek przez Wykonawcę robót budowlanych w trybie nadzoru autorskiego.
5. Brak wskazania w dokumentacji technicznej elementu, którego zastosowanie wynika ze znanych lub powszechnie przyjętych rozwiązań z zakresu sztuki budowlanej nie zwalnia Wykonawcy z konieczności skalkulowania i zastosowania takiego elementu w porozumieniu z Inwestorem a także z Projektantem i za jego zgodą.
6. W przypadku jakiejkolwiek niejasności związanej z dokumentacją projektową należy konsultować się z Projektantem.
7. Zgodnie z art. 22 ustawy z dnia 7 lipca 1994 roku "Prawo budowlane" kierownik budowy ma obowiązek realizacji obiektu zgodnie z obowiązującymi przepisami i sztuką budowlaną.
8. Przed przystąpieniem do robót budowlanych należy wykonać geodezyjną inwentaryzację terenu inwestycji.

ELPA-PROJEKT Piotr Kurowski
UL. MOCHNACKIEGO 23/4 51-122 WROCŁAW
tel. 607 33 69 41 email: elpa-projekt@wp.pl

STADIUM:	**PROJEKT ARCHITEKTONICZNO-BUDOWLANY**		
TEMAT:	**Rozbudowa instalacji do produkcji energii elektrycznej wraz z przebudową budynku**		NUMER PROJEKTU: 2021003_SK
LOKALIZACJA:	**Budynek kotłowni nr 14 Żywiec, ul. Bracka 66, gmina Żywiec, obr. 0007 Żywiec, jedn. ewid. 241701_1 Żywiec dz. nr 11065/4**		REWIZJA: 000
INWESTOR:	**Miejskie Przedsiębiorstwo Wodociągów i Kanalizacji Sp.z o.o. 34-300 Żywiec ul. Bracka 66**		FORMAT: -
FUNKCJA	TYTUŁ, IMIĘ I NAZWISKO	NR UPRAWNIEŃ SPECJALNOŚĆ	PODPIS
PROJEKTANT:	mgr inż. Błażej BIEGUN	SLK/4869/PWOK/13	
OPRACOWAŁ:	mgr inż. Izabela KUROWSKA		
OPRACOWAŁ:			
OPRACOWAŁ:			
SPRAWDZAJĄCY:	mgr inż. Maciej BIEGUN	128/98 BB	
TYTUŁ RYSUNKU:	**PŁYTA ZESPOLONA ZP-1.1**		
BRANŻA KONSTRUKCJA	DATA: 03.2021	SKALA: 1:20	RYSUNEK NR: K-010