ELPA-PROJEKT
UL. MOCHNACKIEGO 23/4 51-122 WROCŁAW
Tel. 607 33 69 41

NUMER PROJEKTU: 2021003_SK

P R O J E K T W Y K O N A W C Z Y

TEMAT : **ROZBUDOWA INSTALACJI DO PRODUKCJI ENERGII ELEKTRYCZNEJ WRAZ Z PRZEBUDOWĄ BUDYNKU**

LOKALIZACJA : **Budynek Kotłowni nr 14**
Żywiec, ul. Bracka 66,
gmina Żywiec, obr. 0007 Żywiec
jedn. ewid. 241701_1 Żywiec
dz. nr 11065/4

INWESTOR : **Miejskie Przedsiębiorstwo Wodociągów i Kanalizacji Sp. z o.o.**
34-300 Żywiec
ul. Bracka 66

OPRACOWANIE : **ELPA-PROJEKT**
ul. Mochnackiego 23/4
51-122 WROCŁAW

Specjalność	Projektant		Sprawdzający	
	Imię i Nazwisko, Nr uprawnień	Pieczęć i podpis	Imię i Nazwisko, Nr uprawnień	Pieczęć i podpis
Architektoniczna	mgr inż. arch. **Alicja Michalczyk** 24/SLOKK/2017		mgr inż. arch. **Marta Zuber** 6/SLOKK/2017	
Konstrukcyjno -budowlana	mgr inż. **Błażej Biegun** SLK/4869/PWOK/13		mgr inż. **Maciej Biegun** 128/98 B-B	

Kwiecień 2021r.

SPIS ZAWARTOŚCI OPRACOWANIA

P R O J E K T W Y K O N A W C Z Y 1
I. CZĘŚĆ OPISOWA.....3
1. DANE OGÓLNE.....3
1.1. Zakres i cel opracowania 3
1.2. Podstawa opracowania.....3
1.3. Warunki lokalizacji 3
1.4. Obciążenia.....3
1.5. Warunki gruntowo-wodne 4
2. PROJEKTOWANE PRACE BUDOWLANE 7
2.1. Przebudowa budynku 7
2.2. Fundamenty pod chłodnice.....8
2.3. Fundamenty pod moduł osuszania biogazu i filtr siloksanów.....8
2.4. Poszerzenie drogi dojazdowej do budynku oraz utwardzenie nawierzchni w postaci chodników wokół fundamentów 9
3. ZASTOSOWANE MATERIAŁY I ROZWIĄZANIA.....9
4. ŚRODKI BEZPIECZEŃSTWA 9
5. UWAGI DODATKOWE 9
6. UPRAWNIENIA BUDOWLANE ORAZ ZAŚWIADCZENIA O PRZYNALEŻNOŚCI DO IZBY INŻYNIERÓW.....11
7. CZĘŚĆ GRAFICZNA.....20

I. CZĘŚĆ OPISOWA

1. DANE OGÓLNE

1.1. Zakres i cel opracowania

Zakres opracowania obejmuje projekt wykonawczy w branży architektonicznej i konstrukcyjnej dla przebudowy budynku z uwagi na rozbudowę instalacji do produkcji energii elektrycznej.
W dokumentacji wskazano elementy budynku przeznaczone do rozbiórki oraz przedstawiono rozwiązania konstrukcyjne umożliwiające rozbudowę instalacji do produkcji energii elektrycznej. W ramach projektu należy wykonać fundamenty pod agregat, chłodnice wentylatorową, chłodnicę mieszanki oraz pod osuszacz biogazu i filtr siloksanów, podest stalowy wokół agregatu, nadproża stalowe i dostosować pomieszczenia w budynku Kotłowni nr 14 przy ul. Bracka 66,
na działce nr DZ NR 11065/4, jedn. ewid. 241701_1 Żywiec, obr. 0007 Żywiec

Niniejszy projekt rozpatrywać łącznie z pozostałymi częściami i elementami Projektu Wykonawczego oraz projektami branżowymi.

1.2. Podstawa opracowania

- Mapa do celów projektowych
- Projekt architektoniczno-budowlany złożony do Starostwa Powiatowego w dn. 12.04.2021
- Założenia technologiczne wynikające z pozostałych projektów branżowych
- Normy budowlane

"PN-EN 1991-1-1 Eurokod 1: Oddziaływania na konstrukcje. Część 1-1: Oddziaływania ogólne, ciężar własny, obciążenia użytkowe w budynkach" lub równoważna
"PN-EN 1991-1-3 Eurokod 1: Oddziaływania na konstrukcje. Część 1-3: Oddziaływania ogólne – Obciążenie śniegiem." lub równoważna
"PN-EN 1991-1-4 Eurokod 1: Oddziaływania na konstrukcje. Część 1-4: Oddziaływania ogólne – Obciążenie wiatru." lub równoważna
"PN-EN 1992-1-1 Eurokod 2: Projektowanie konstrukcji z betonu. Część 1-1: Reguły ogólne i reguły dla budynków." lub równoważna
"PN-EN 1993-1-1 Eurokod 3: Projektowanie konstrukcji stalowych. Część 1-1: Reguły ogólne i reguły dla budynków." lub równoważna
"PN-EN 1993-1-1 Eurokod 3: Projektowanie konstrukcji stalowych. Część 1-8: Projektowanie węzłów." lub równoważna
"PN-EN 1997-1 Projektowanie geotechniczne. Część 1: Zasady ogólne." lub równoważna

1.3. Warunki lokalizacji

III – strefa obciążenia śniegiem wg PN-EN 1991-1-3,
III – strefa obciążenia wiatrem wg PN-EN 1991-1-4,
Głębokość przemarzania Hz ≥ 1,20m wg PN-81/B-03020.

1.4. Obciążenia

Wartości przyjmowanych obciążeń od urządzeń w budynku:

- Agregat FG355E lub równoważny

Obciążenie od agregatu jest przekazywane na fundament za pośrednictwem 4 punktów podparcia (zgodnie z częścią rysunkową). Masa netto: 6510kg, masa robocza: 6870kg.
Wymiary urządzenia: 3700x1560x3005 (długość x szerokość x wysokość) [mm].

- Tłumik drgań LH 45, masa 300kg

- Tłumik drgań HXM, masa 150kg

Wartości przyjmowanych obciążeń od urządzeń zlokalizowanych poza budynkiem:
- Chłodnica dwuwentylatorowa, wymiary 2864x1097x1530 (długość x szerokość x wysokość) [mm], masa netto 370kg
- Chłodnica mieszanki wymiary 1700x1140x1450 (długość x szerokość x wysokość) [mm], masa netto 288kg
- Moduł osuszania biogazu DRX-300 wymiary 2500x2000x1635 (długość x szerokość x wysokość) [mm], masa netto ~2000kg
- filtr siloksanów SLX-d wymiary 1160x1160x1575 (długość x szerokość x wysokość) [mm], masa netto ~800kg

Wartości przyjmowanych obciążeń użytkowych na podestach technologicznych i ciągach komunikacyjnych: 3kN/m2
Wartości przyjmowanych obciążeń na podeście w poziomie 0,00: 12kN/m^2
Fundament blokowy pod agregatem oraz podest wokół niego umożliwia wprowadzenie agregatu poprzez bramę i jego obrócenie w pomieszczeniu do projektowanego położenia.

Obliczeniowe wartości obciążenia:
Wartości przedstawione powyżej oraz w części rysunkowej przemnożono przez odpowiednie współczynniki.
Wartość współczynnika obciążenia dla ciężarów własnych:
$\gamma_f = 1,35$
Wartość współczynnika obciążenia dla ciężarów własnych urządzeń stacjonarnych:
$\gamma_f = 1,50$

1.5. Warunki gruntowo-wodne

Warunki gruntowo-wodne na podstawie dokumentacji archiwalnej rozpoznano do głębokości 6.0.m p.p.t. Stwierdzono grunty nasypowe i grunty rodzime okresu czwartorzędu.
Poniżej przedstawiono przekrój geotechniczny wykonany w pobliżu projektowanej inwestycji oraz karty otworów geotechnicznych.

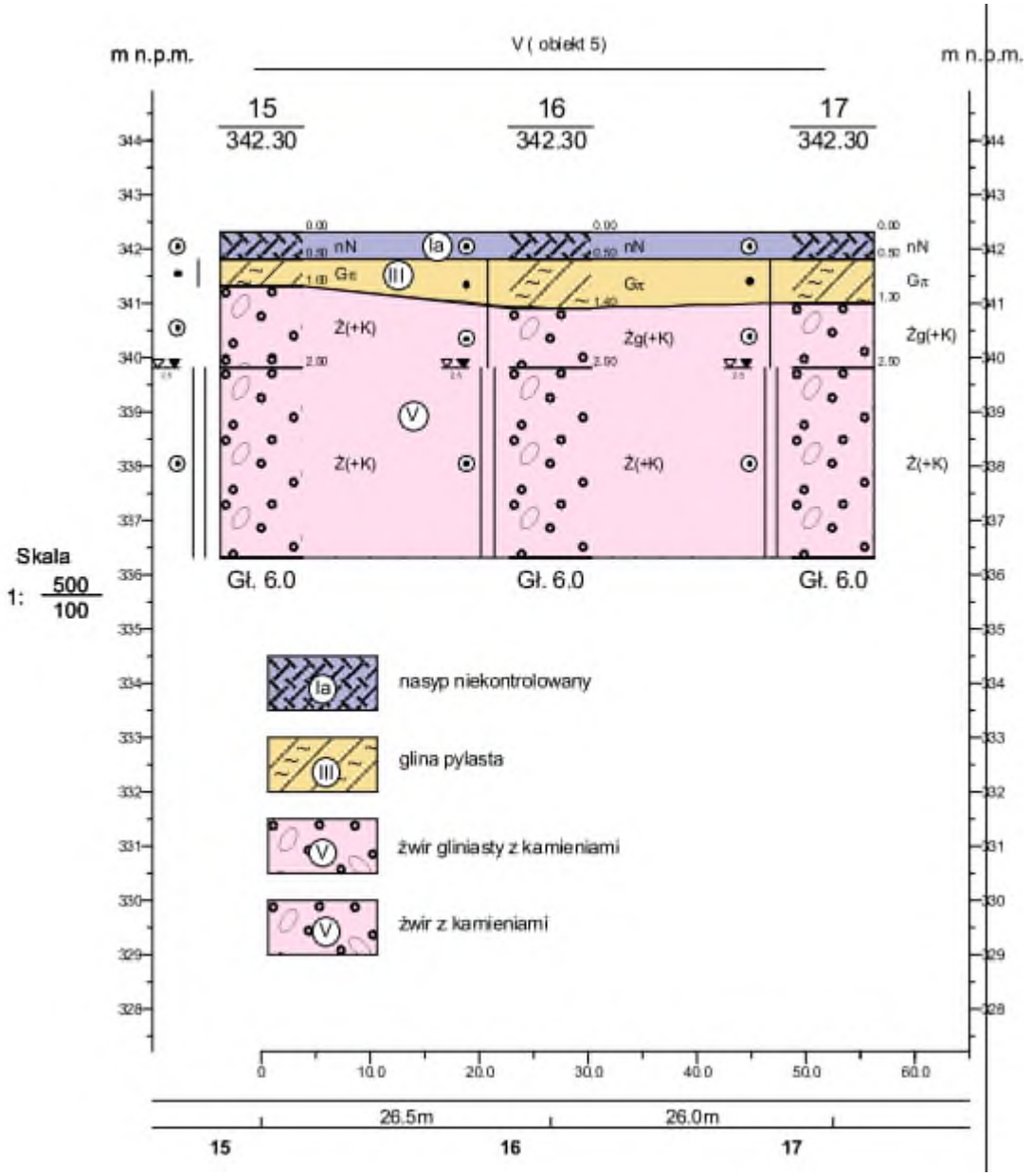
m n.p.m.
V (obiekt 5)
m n.p.m.
15
342.30
16
342.30
17
342.30
nN
Ia
Gπ
III
Ż(+K)
Żg(+K)
V
Gł. 6.0
Gł. 6.0
Gł. 6.0
Skala
1: 500/100
nasyp niekontrolowany
glina pylasta
żwir gliniasty z kamieniami
żwir z kamieniami
26.5m
26.0m
15
16
17

"GEOWIERT" Usługi Geologiczne
45-521 Opole, ul.Borowskiego 7

KARTA OTWORU GEOTECHNICZNEGO

Profil numer 15

Zał.Nr:

Wiertnica: H-25S

Miejscowość: Żywiec
Gmina: Żywiec
Powiat: Żywiec
Województwo: śląskie

Obiekt: rozbudowa oczyszczalni ścieków
Inwestor: Oczyszczalnia Ścieków w Żywcu
Wiercenie: "GEOWIERT" Usługi Geologiczne Opole
Dozor geologiczny: Gabriel Marek Rzepka

System wiercenia: mechaniczny
Rzędna: 342.30 m
Skala 1 : 100
Data wiercenia: 2006-02-27

Wiercenie	Głębokość zwierciadła wody [m.p.p.t]	Stratygrafia	Profil litologiczny [m]	Przelot [m]	Opis litologiczny	Symbol gruntu	Wilgotność	Stan gruntu	Warstwa geotechniczna
1	2	3	4	5	6	7	8	9	10	11
						nasyp niekontrolowany,(Gb+Ko)	nN	s	szg	Ia
					0.50	glina pylasta, ciemno brązowa	Gπ	w	tpl	III
			1.0		1.00	żwir z kamieniami, ciemno brązowy		s	szg	V
	2.50	Czwartorzęd	2.0				Żł(+K)			
			3.0		2.50			nw		
			4.0							
			5.0							
			6.0		6.00					

Profil: 16 Rzędna: 342.30 m

1	2	3	4	5	6	7	8	9	10	11
						nasyp niekontrolowany (Gb+Ko)	nN	s	szg	Ia
					0.50	glina pylasta, ciemno szara	Gπ	w	tpl	III
			1.0		1.40	żwir gliniasty z kamieniami, ciemno brązowy	Żg(+K)		szg	V
	2.50	Czwartorzęd	2.0		2.50	żwir z kamieniami, ciemno brązowy	Ż(+K)	nw		
			3.0							
			4.0							
			5.0							
			6.0		6.00					

"GEOWIERT" Usługi Geologiczne
45-521 Opole, ul.Borowskiego 7

KARTA OTWORU GEOTECHNICZNEGO
Profil numer 17

Zał.Nr: 4
Wiertnica: H-25S

Miejscowość: Żywiec
Gmina: Żywiec
Powiat: Żywiec
Województwo: śląskie

Obiekt: rozbudowa oczyszczalni ścieków
Inwestor: Oczyszczalnia Ścieków w Żywcu
Wiercenie: "GEOWIERT" Usługi Geologiczne Opole
Dozor geologiczny: Gabriel Marek Rzepka

System wiercenia: mechaniczny
Rzędna: 342.30 m
Skala 1 : 100
Data wiercenia: 2006-02-28

Wiercenie	Głębokość zwierciadła wody [m.p.p.t]	Stratygrafia	Profil litologiczny [m]		Przelot [m]	Opis litologiczny	Symbol gruntu	Wilgotność	Stan gruntu	Warstwa geotechniczna
1	2	3	4	5	6	7	8	9	10	11
						nasyp niekontrolowany,(Gb+Ko)	nN	s	szg	Ia
			1.0		0.50	glina pylasta, ciemno brązowa	Gπ	w	tpl	III
	2.50	Czwartorzęd	2.0		1.30	żwir gliniasty z kamieniami, ciemno brązowy	Żg(+K)		szg	V
			3.0		2.50	żwir z kamieniami, ciemno brązowy	Ż(+K)	nw		
			4.0							
			5.0							
			6.0		6.00					

Na potrzeby obliczeń założono żwir średniozagęszczony oraz brak wody w poziomie posadowienia. W razie stwierdzenia odmiennych warunków gruntowych należy skontaktować się z Projektantem.

W razie stwierdzenia bezpośrednio pod płytą fundamentową gruntów wysadzinowych (glin pylastych), należy grunt wymienić do poziomu zalegających na głębokości ok. 1,3m żwirów. Pod płytą projektuje się następujący układ warstw:
- beton podkładowy C8/10 10cm,
- tłuczeń 30cm zagęszczony do Is>1,00,
- wymiana gruntu rodzimego na grunt niewysadzinowy o E_{v2}≥100MPa.

2. PROJEKTOWANE PRACE BUDOWLANE

2.1. Przebudowa budynku

1. W piwnicy przewidziano oczyszczenie i osuszenie pomieszczeń z zastosowaniem masy uszczelniającej, np. Superflex 100, a w narożach superflex D1-weber 824 (lub równoważną) do wysokości 0,5m powyżej poziomu projektowanej posadzki. W pomieszczeniach piwnic należy ułożyc folię polietylenową oraz wylewkę betonową zbrojoną o grubości 5cm.
2. Pomiędzy pomieszczeniami piwnic nr 0.2 i 0.3 w miejscu istniejącego otworu, należy wykonać częściową rozbiórkę ściany w celu poszerzenia otworu oraz osadzić stalowe nadproże. Konstrukcję nadproża SN-0.1 należy zabezpieczyć przeciwpożarowo do R120, np. z zastosowaniem płyt ogniochronnych Ridurit w okładzinie wielowarstwowej o grubości 25+20mm. W otworze należy osadzić drzwi o klasie EI60.
3. Na ścianach piwnic należy wykonać tynk mozaikowy do wysokości 1,5m. Kolor należy uzgodnić z Inwestorem.
4. W pomieszczeniu agregatu nr 0.4 projektuje się rozbiórkę istniejącego fundamentu blokowego pod agregat, rozbiórkę fragmentów schodów, ścian i posadzki oraz rozbiórkę konstrukcji stalowego podestu znajdującego się wokół fundamentu agregatu. Zakres rozbiórek przedstawiono w części rysunkowej.
5. Na ścianie północnej budynku przewiduje się osadzenie bramy dwuskrzydłowej z

żaluzjami zamykanymi – zgodnie z zestawieniem stolarki drzwiowej. W tym celu w ścianie należy wykonać rozbiórkę części murowanej oraz demontaż okien i istniejących drzwi, które są przeznaczone do powtórnej zabudowy w innym miejscu.

6. Rozbiórka części posadzki w pomieszczeniu agregatu nr 0.4 ma na celu uzyskanie właściwego podłoża do osadzenia konstrukcji stalowego podestu. W nowoprojektowanej zbrojonej posadzce należy wykonać dylatacje zgodnie z dokumentacją rysunkową.
7. Zaprojektowana komunikacja w obrębie pomieszczenia nr 0.4. wymaga wykonania nowych stopni żelbetowych wraz ze spocznikiem i połączenie ich z istniejącą konstrukcją biegu schodowego.
8. Do posadzki należy przygotować kotwienie konstrukcji pod tłumik drgań. Kształt konstrukcji należy zweryfikować zgodnie z wytycznymi producenta. Wysokość konstrukcji dostosować do rozwiązania projektu branżowego – instalacje sanitarne i technologia oraz wytycznych producenta.
9. Na ścianie nad istniejącymi schodami żelbetowymi należy wykonać mocowanie konstrukcji wsporczej pod tłumik. Rozwiązanie dostosować do projektu branżowego – instalacje sanitarne i technologia oraz wytycznych producenta.
10. Konstrukcję stalową podestów zaprojektowaną jako skręcaną na miejscu wbudowania. Podział elementów dobrano w taki sposób, aby umożliwić montaż konstrukcji w pomieszczeniu.
11. Słupy konstrukcji montowane są do posadzki za pomocą kotew. Na belkach konstrukcji montowana jest blacha stalowa stanowiąca deskowanie tracone płyty zespolonej. Przed wykonaniem konstrukcji stalowej należy przygotować jej projekt warsztatowy.
12. Konstrukcję stalową należy oczyścić metoda strumieniowo-ścierną do poziomu Sa 2 oraz zabezpieczyć antykorozyjnie poprzez malowanie. Kolor do uzgodnienia z Inwestorem.
13. Płytę zespolona na konstrukcji stalowej należy wykonać o grubości 7-12cm z zastosowaniem blachy trapezowej T50 o gr. 0.75mm z betonu klasy C 25/30. Zbrojenie płyty oraz detale domykające zgodnie z częścią rysunkową.
14. Część podestu w poziomie 0.00, schody oraz całość podestu w poziomie 1.02 wykończone są za pomocą blachy ryflowanej gr. odpowiednio (10, 3 i 10 mm).
15. Do konstrukcji stalowej należy wykonać mocowanie balustrad zgodnie z dokumentacją rysunkową . Części niezabudowane balustradą należy zabezpieczyć za pomocą stalowych siatek.
16. W miejscu przejścia kanałów przez strop i dach projektowane jest wykonanie zabezpieczeń zgodnie z detalami rysunkowymi.
17. W miejscu gdzie projektowane jest zamknięcie istniejących otworów w stropie i dachu należy wykonać prace zgodnie z detalami rysunkowymi.

2.2. Fundamenty pod chłodnice

Zaprojektowano fundamenty płytowe pod chłodnice wentylatorowa i chłodnice mieszanki na zewnątrz budynku, od strony północnej.

Pyty fundamentowe usytuowane będą po prawej stronie od wejścia do budynku w odległości 1,3m od ściany budynku.

Wierzch płyt fundamentowych żelbetowych będzie na wysokości 10cm nad terenem. Chłodnice będą zamontowane na płytach w rozstawie umożliwiającym minimalną przestrzeń obsługową.

- Chłodnica dwuwentylatorowa, wymiary 2864x1097x1530 (długość x szerokość x wysokość) [mm]
- Chłodnica mieszanki wymiary 1700x1140x1450(długość x szerokość x wysokość) [mm]
- Instalacje związane z urządzeniami wg projektu technologicznego i projektów branżowych.

Wymiary fundamentów zgodnie z dokumentacją rysunkową.

2.3. Fundamenty pod moduł osuszania biogazu i filtr siloksanów

Pyta fundamentowa usytuowana będzie po przeciwnej stronie drogi dojazdowej do

budynku od strony północnej, w odległości ok 11,7m od ściany budynku.

Wierzch płyt fundamentowych żelbetowych będzie na wysokości 10cm nad terenem. Moduł osuszania biogazu DRX-300 wymiary 2500x2000x1635 (długość x szerokość x wysokość) [mm], filtr siloksanów SLX-d wymiary 1160x1160x1575 (długość x szerokość x wysokość) [mm] będą zamontowane na fundamentach zgodnie z wytycznymi producenta.

- Przebudowa sieci związanej z urządzeniem wg projektu technologicznego i projektów branżowych.

Wymiary fundamentów zgodnie z dokumentacją rysunkową.

2.4. Poszerzenie drogi dojazdowej do budynku oraz utwardzenie nawierzchni w postaci chodników wokół fundamentów

Z uwagi na zaprojektowaną bramę wejściowa do budynku, konieczne jest wykonanie poszerzenie nawierzchni asfaltowej na drodze dojazdowej do budynku.
Wokół projektowanych na zewnątrz budynku fundamentów, należy wykonać opaskę w postaci chodnika zgodnie z rysunkiem PZT.

3. ZASTOSOWANE MATERIAŁY I ROZWIĄZANIA

Beton podkładowy:		C8/10 (B10)
Beton konstrukcyjny:		
	Fundamenty:	C25/30 (B30)
Klasa ekspozycji:		XC1, XC2
Minimalna grubość otulenia zbrojenia cnom:		
	Fundamenty:	50mm
	Pozostałe elementy:	30mm
Stal zbrojeniowa:		
	zbrojenie główne:	RB500W (AIII-N)
	strzemiona:	RB500W (AIII-N)
	siatka zbrojeniowa zgrzewana	B500A (AIII-N)
Blacha tracona:	T50 f_{ypd}=320 MPa gr. blachy 0,75mm	
Stal konstrukcyjna:		S235

Stolarka drzwiowa zgodnie z dokumentacją rysunkową.

Płyty ogniochronne np. Ridurit i parametrach umożliwiających zabezpieczenie konstrukcji stalowego nadproża do R120.

4. ŚRODKI BEZPIECZEŃSTWA

5. UWAGI DODATKOWE

Wnioski i zalecenia

1. Ogólny stan budynku ocenia się jako zadawalający.
2. W ramach przebudowy obiektu projektuje się prace związane z rozbiórką następującychelementów: blok fundamentowy, fragmenty żelbetowych schodów, ścian murowanych, demontaż okien, rozkuwanie posadzki.
   Na czas prowadzonych robót należy zabezpieczyć pozostałe elementy budynku oraz urządzeń i instalacji związanych. Materiały z rozbiórki należy utylizować zgodnie z poniższymi wytycznymi.

   <u>Rodzaje odpadów</u>
   W trakcie prowadzonych robót rozbiórkowych powstanie szereg materiałów masowych, które należy gromadzić z zachowaniem ścisłej segregacji, a następnie

odtransportować na miejsce docelowego składowania, przeróbki lub utylizacji, które należy uzgodnić z Zakładem Komunalnym.

Rodzaje odpadów:
- gruz betonowy i żużlobetonowy,
- tynki,
- stal,
- stolarka okienna i drzwiowa, drewniana,
- szkło okienne
- odpady niesegregowane podobne do komunalnych (socjalno-bytowe)

Ocena i klasyfikacja odpadów
Klasyfikację odpadów sporządzono na podstawie rozporządzenia Ministra Środowiska z dnia 9 grudnia 2014r. w sprawie katalogu odpadów (Dz. U. 2014, poz. 1923). Powstające w trakcie robót rozbiórkowych odpady kwalifikowane są do grupy 17 - odpady z budowy, remontów i demontażu obiektów budowlanych oraz infrastruktury drogowej.

Kod odpadu	Nazwa odpadu	Sposób zagospodarowania
17 01 01	Odpady betonu oraz gruz betonowy z rozbiórek i remontów	Utylizacja
17 01 02	Gruz ceglany	Utylizacja
17 01 03	Odpady innych materiałów ceramicznych i elementów wyposażenia	Utylizacja
17 01 07	Zmieszane odpady z betonu, gruzu ceglanego, odpadowych materiałów ceramicznych i elementów wyposażenia inne niż wymienione w 17 01 06	Utylizacja
17 01 80	Usunięte tynki	Utylizacja
17 01 82	Inne nie wymienione odpady	Utylizacja
17 02 02	Szkło	Utylizacja
17 02 03	Tworzywa sztuczne	Utylizacja
17 04 05	Żelazo i stal	Utylizacja
17 04	Odpady i złomy metaliczne oraz stopów metali	Utylizacja
17 03 80	Odpadowa papa	Utylizacja

Uwaga:
W przedstawionym katalogu odpadów, nie ma odpadów zakwalifikowanych jako niebezpieczne.

Sposób zagospodarowania odpadów odnosi się do postępowania z odpadami przez zakład utylizacji odpadów.

Wykonawca robót zobowiązany jest dostarczyć Zamawiającemu dokument z utylizacji odpadów

3. W trakcie rozkuwania ścian pod nowe nadproża należy zapewnić stateczność ściany poprzez zastosowanie dodatkowych podpór tymczasowych.
4. Posadowienie bloku fundamentowego pod nowy agregat należy wykonać na poziomie -1,75m na warstwie betonu podkładowego.
5. Posadzkę, która zostanie usunięta dla potrzeb posadowienia fundamentu oraz stóp fundamentowych pod konstrukcję zespolonego podestu, należy po wykonaniu fundamentów odtworzyć.
6. Wokół fundamentu blokowego, a odtwarzaną posadzką należy wykonać dylatację.
7. Montaż urządzeń należy prowadzić wg zaleceń producenta.
8. O ewentualnej rozbieżnościach założeń projektowych, a stanem faktycznym po odsłonięciu konstrukcji należy informować Projektanta.
9. W ramach projektu wykonawczego należy uszczegółowić lokalizację przejść kanałów w poziomie stropu i dachu w zakresie wypełnienia „nieaktualnych" oraz zabezpieczenia nowych przejść. Zabezpieczenie należy wykonać z uwzględnieniem warunków konstrukcyjnych i użytkowych (t.j. szczelność)
   Wypełnienie zbrojenia w płytach kanałowych zgodnie z istniejącym w płycie, poprzez dospawanie fragmentów prętów.
10. Tłumiki należy lokalizować zgodnie z projektem wykonawczym na konstrukcji kotwionej do ścian budynku.
11. Rozbiórkę ściany okien i drzwi na elewacji północnej pod montaż bramy dwuskrzydłowej należy prowadzić ze szczególna starannością. W trakcie prowadzonych prac należy zweryfikować zbrojenie w istniejącym nadprożu i połączyć je z projektowanym stalowym nadprożem poprzez spawanie.

Uwaga:

Wykonawca zobowiązany jest do opracowania Programu budowy i rozruchu umożliwiającego prowadzenie prac z utrzymaniem w ruchu obiektu oraz zapewnić nadzór technologiczny nad prawidłowym funkcjonowaniem oczyszczalni ścieków w trakcie wykonywania przebudowy obiektu. Wykonawca uwzględni wykonanie wszystkich prac dodatkowych związanych z utrzymaniem obiektu w ruchu, w tym rozwiązania tymczasowe.
W ramach rozruchu technologicznego należy osiągnąć efekt technologiczny zgodny z założeniami w dokumentacji projektowej.

Specyfika projektowanego obiektu powoduje brak możliwości opisania urządzeń za pomocą dostatecznie dokładnych określeń stąd w dokumentacji projektowej użyto znaków towarowych.

Projekt dopuszcza stosowanie urządzeń równoważnych, które posiadają nie gorsze lub korzystniejsze parametry techniczne i jakościowe, a zastosowanie ich w żaden sposób nie wpłynie na prawidłowe funkcjonowanie rozwiązań technicznych przewidzianych w dokumentacji projektowej oraz warunkach zawartych w pozwoleniu na budowę.

Ustala się następujące kryteria oceny równoważności urządzeń:

- technologia pracy tożsama,
- średnice wlotów/wylotów tożsame,
- wydajności/przepustowości nie więcej niż ± 1,5%,
- ciśnienia/wysokości podnoszenia tożsame,
- masa urządzenia nie więcej niż + 10%,
- moc zainstalowana nie więcej niż + 10%,
- zużycie mediów nie więcej niż + 1%,
- typ ochrony nie gorszy,
- klasa szczelności nie gorsza,
- wykonanie materiałowe nie gorsze,
- zabezpieczenia antykorozyjne nie gorsze,
- uzyskiwane efekty technologiczne nie gorsze,
- pozostałe zgodnie z dokumentacją techniczną,

Nie dopuszcza się do stosowania rozwiązań prototypowych ani opartych o inne rozwiązania techniczne.

IZBA ARCHITEKTÓW RZECZYPOSPOLITEJ POLSKIEJ

ŚLĄSKA OKRĘGOWA IZBA ARCHITEKTÓW RP
OKRĘGOWA KOMISJA KWALIFIKACYJNA

Znak sprawy: OKK/UP/B/19/17

Katowice, dnia 23 czerwca 2017 roku

DECYZJA nr 24/SLOKK/2017

Na podstawie art. 24 ust.1 pkt 2 ustawy z dnia 15 grudnia 2000r. o samorządach zawodowych architektów oraz inżynierów budownictwa (Dz. U. z 2016r. poz.1725), w związku z art. 12, art. 13 oraz art. 14 ust.1 pkt 1 ustawy z dnia 7 lipca 1994r. Prawo budowlane (Dz. U. z 2016r. poz. 290 z późn. zm.), zgodnie z art. 104 ustawy z dnia 14 czerwca 1960r. Kodeks postępowania administracyjnego (Dz. U. z 2016r. poz. 23 z późn. zm.)

stwierdza się, że

Pani mgr inż. arch. Alicja Michalczyk

urodzona w dniu 18 września 1987 roku w Katowicach

posiada odpowiednie wykształcenie techniczne oraz praktykę zawodową i po zdaniu egzaminu z wynikiem pozytywnym otrzymuje

UPRAWNIENIA BUDOWLANE

w specjalności architektonicznej do

projektowania bez ograniczeń.

Powyższe uprawnienia budowlane upoważniają do wykonywania samodzielnej funkcji technicznej w budownictwie, obejmującej:

1) projektowanie, sprawdzanie projektów architektoniczno-budowlanych i sprawowanie nadzoru autorskiego;

2) sprawowanie kontroli technicznej utrzymania obiektów budowlanych.

Decyzja niniejsza jako uwzględniająca w całości żądanie strony nie wymaga uzasadnienia.

Od powyższej decyzji przysługuje Pani odwołanie do Krajowej Komisji Kwalifikacyjnej Izby Architektów RP za pośrednictwem Okręgowej Komisji Kwalifikacyjnej Śląskiej Okręgowej Izby Architektów RP, w terminie 14 dni od dnia doręczenia decyzji.

arch. Wojciech Podleski

arch. Tomasz Studniarek

arch. Maciej Piwowarczyk

arch. Andrzej Grzybowski

arch. Zygmunt Konopka

arch. Michał Tomanek

arch. Jerzy Witeczek

arch. Dorota Wróbel

arch. Walenty Wróbel

Otrzymują:

1. Wnioskodawca: Alicja Michalczyk
2. Główny Inspektor Nadzoru Budowlanego - w celu wpisania do centralnego rejestru osób posiadających uprawnienia budowlane
3. Rada Śląskiej Okręgowej Izby Architektów RP
4. a/a

IZBA ARCHITEKTÓW
RZECZYPOSPOLITEJ POLSKIEJ

ŚLĄSKA OKRĘGOWA IZBA ARCHITEKTÓW RP
OKRĘGOWA KOMISJA KWALIFIKACYJNA

Znak sprawy: OKK/UP/B/18/17

Katowice, dnia 23 czerwca 2017 roku

DECYZJA nr 6/SLOKK/2017

Na podstawie art. 24 ust.1 pkt 2 ustawy z dnia 15 grudnia 2000r. o samorządach zawodowych architektów oraz inżynierów budownictwa (Dz. U. z 2016r. poz.1725), w związku z art. 12, art. 13 oraz art. 14 ust.1 pkt 1 ustawy z dnia 7 lipca 1994r. Prawo budowlane (Dz. U. z 2016r. poz. 290 z późn. zm.), zgodnie z art. 104 ustawy z dnia 14 czerwca 1960r. Kodeks postępowania administracyjnego (Dz. U. z 2016r. poz. 23 z późn. zm.)

stwierdza się, że

Pani mgr inż. arch. Marta Zuber

urodzona w dniu 3 lutego 1980 roku w Środzie Śląskiej

posiada odpowiednie wykształcenie techniczne oraz praktykę zawodową i po zdaniu egzaminu z wynikiem pozytywnym otrzymuje

UPRAWNIENIA BUDOWLANE

w specjalności architektonicznej do

projektowania bez ograniczeń.

Powyższe uprawnienia budowlane upoważniają do wykonywania samodzielnej funkcji technicznej w budownictwie, obejmującej:

1) projektowanie, sprawdzanie projektów architektoniczno-budowlanych i sprawowanie nadzoru autorskiego;

2) sprawowanie kontroli technicznej utrzymania obiektów budowlanych.

Decyzja niniejsza jako uwzględniająca w całości żądanie strony nie wymaga uzasadnienia.

Od powyższej decyzji przysługuje Pani odwołanie do Krajowej Komisji Kwalifikacyjnej Izby Architektów RP za pośrednictwem Okręgowej Komisji Kwalifikacyjnej Śląskiej Okręgowej Izby Architektów RP, w terminie 14 dni od dnia doręczenia decyzji.

arch. Wojciech Podleski

arch. Tomasz Studniarek

arch. Maciej Piwowarczyk

arch. Andrzej Grzybowski

arch. Zygmunt Konopka

arch. Michał Tomanek

arch. Jerzy Witeczek

arch. Dorota Wróbel

arch. Walenty Wróbel

Otrzymują:

1. Wnioskodawca: Marta Zuber
2. Główny Inspektor Nadzoru Budowlanego - w celu wpisania do centralnego rejestru osób posiadających uprawnienia budowlane
3. Rada Śląskiej Okręgowej Izby Architektów RP
4. a/a

ŚLĄSKA OKRĘGOWA IZBA INŻYNIERÓW BUDOWNICTWA

SLK/OKK/7131.7132/4869/13

Katowice, dnia 06 czerwca 2013 r.

DECYZJA

Na podstawie art. 12 ust. 2, 3, 4, art. 13, art. 14 ust. 1 pkt. 2 ustawy z dnia 7 lipca 1994 r. Prawo budowlane (Dz.U. z 2010 r. Nr 243, poz. 1623 z późn. zm.), § 15 i § 17 ust. 1 pkt. 1 i 2 rozporządzenia Ministra Transportu i Budownictwa z dnia 28 kwietnia 2006 r. w sprawie samodzielnych funkcji technicznych w budownictwie (Dz.U. z 2006 r. Nr 83, poz. 578 z późn. zm.) oraz art. 24 ust. 1 pkt 2 ustawy z dnia 15 grudnia 2000 r. o samorządach zawodowych architektów, inżynierów budownictwa oraz urbanistów (Dz.U. z 2001 r. Nr 5, poz. 42 z późn. zm.), po ustaleniu, że zostały spełnione warunki w zakresie przygotowania zawodowego oraz po złożeniu egzaminu na uprawnienia budowlane z wynikiem pozytywnym

Pan Błażej Biegun
mgr inż. budownictwa
ur. dnia 10 lutego 1986 w Bielsku - Białej

otrzymuje

UPRAWNIENIA BUDOWLANE
numer ewidencyjny SLK/4869/PWOK/13
do projektowania i kierowania robotami budowlanymi
w specjalności konstrukcyjno - budowlanej bez ograniczeń

Zakres uprawnień:

- sporządzanie projektu architektoniczno – budowlanego w odniesieniu do konstrukcji obiektu,
- sporządzanie projektu zagospodarowania działki lub terenu, w zakresie specjalności konstrukcyjno – budowlanej, z wyłączeniem projektów zagospodarowania działki lub terenu obejmujących budynki,
- sprawdzanie projektów budowlanych i sprawowanie nadzoru autorskiego
- kierowanie robotami budowlanymi w odniesieniu do konstrukcji obiektu oraz architektury obiektu,
- kierowanie wytwarzaniem konstrukcyjnych elementów budowlanych oraz nadzór i kontrola techniczna wytwarzania tych elementów,
- wykonywanie nadzoru inwestorskiego,
- sprawowanie kontroli technicznej utrzymania obiektów budowlanych

UZASADNIENIE

W wyniku pozytywnego postępowania kwalifikacyjnego i pozytywnego wyniku egzaminu ze znajomości procesu budowlanego oraz praktycznego zastosowania wiedzy technicznej wydanie niniejszych uprawnień budowlanych jest uzasadnione.

Od niniejszej decyzji służy stronom prawo odwołania do Krajowej Komisji Kwalifikacyjnej Polskiej Izby Inżynierów Budownictwa w Warszawie, za pośrednictwem Okręgowej Komisji Kwalifikacyjnej Śl.OIIB w Katowicach w terminie 14 dni od dnia jej doręczenia.

Otrzymują:
1. Pan Błażej Biegun
   Teofila Lenartowicza 2/28
   43-300 Bielsko - Biała
2. Okręgowa Rada Izby
3. Główny Inspektor
   Nadzoru Budowlanego
4. a/a

Skład orzekający OKK

1. mgr inż. Piotr Szatkowski
2. mgr inż. Bolesław Jurkiewicz
3. mgr inż. Zbigniew Dzierżewicz

WOJEWODA BIELSKI Bielsko-Biała 1998.12.18

Nr ewidenc. 128/98 BB

UPRAWNIENIA BUDOWLANE

Na podstawie art.art. 12,13 i 14 ustawy z dnia 7 lipca 1994 r. - Prawo budowlane (Dz.U. Nr 89, poz. 414), zgodnie z art. 104 KPA, po rozpatrzeniu wniosku z dnia 14 grudnia 1998 r.

Pan Maciej BIEGUN
magister inżynier budownictwa
urodzony dnia 4 stycznia 1953 r. w Żywcu

po spełnieniu warunków w zakresie przygotowania zawodowego i zdaniu egzaminu zgodnie z § 9 ust.1 rozporządzenia Ministra Gospodarki Przestrzennej i Budownictwa z dnia 30 grudnia 1994 r. (Dz. U. Nr 8 poz. 38 z 1995 r.),

otrzymuje

w specjalności konstrukcyjno - budowlanej
uprawnienia budowlane
do projektowania i kierowania robotami budowlanymi
bez ograniczeń

WOJEWÓDZKI BIELSKO-BIAŁA

Z up. Wojewody
DYREKTOR WYDZIAŁU
ARCHITEKT WOJEWÓDZKI

IZBA ARCHITEKTÓW
RZECZYPOSPOLITEJ POLSKIEJ

Śląska Okręgowa Rada Izby Architektów RP

ZAŚWIADCZENIE - ORYGINAŁ

(wypis z listy architektów)

Śląska Okręgowa Rada Izby Architektów RP zaświadcza, że:

mgr inż. arch. ALICJA MARIA MICHALCZYK

posiadająca kwalifikacje zawodowe do pełnienia samodzielnych funkcji technicznych w budownictwie w specjalności architektonicznej i w zakresie posiadanych uprawnień nr **24/SLOKK/2017**, jest wpisana na listę członków Śląskiej Okręgowej Izby Architektów RP pod numerem: **SL-1864.**

Członek czynny od: 05-10-2017 r.

Data i miejsce wygenerowania zaświadczenia: 18-03-2021 r. Katowice.

Zaświadczenie jest ważne do dnia: **30-09-2021 r.**

Podpisano elektronicznie w systemie informatycznym Izby Architektów RP przez:
ANITA LANGER, Sekretarz Okręgowej Rady Izby Architektów RP.

Nr weryfikacyjny zaświadczenia:

SL-1864-E49B-79AD-BBF3-BCDD

Dane zawarte w niniejszym zaświadczeniu można sprawdzić podając nr weryfikacyjny zaświadczenia w publicznym serwisie internetowym Izby Architektów: www.izbaarchitektow.pl lub kontaktując się bezpośrednio z właściwą Okręgowa Izbą Architektów RP.

IZBA ARCHITEKTÓW
RZECZYPOSPOLITEJ POLSKIEJ

Śląska Okręgowa Rada Izby Architektów RP

ZAŚWIADCZENIE - ORYGINAŁ

(wypis z listy architektów)

Śląska Okręgowa Rada Izby Architektów RP zaświadcza, że:

mgr inż. arch. MARTA MAŁGORZATA ZUBER

posiadająca kwalifikacje zawodowe do pełnienia samodzielnych funkcji technicznych w budownictwie w specjalności architektonicznej i w zakresie posiadanych uprawnień nr **6/SLOKK/2017**, jest wpisana na listę członków Śląskiej Okręgowej Izby Architektów RP pod numerem: **SL-1865.**

Członek czynny od: 05-10-2017 r.

Data i miejsce wygenerowania zaświadczenia: 28-01-2020 r. Katowice.

Zaświadczenie jest ważne do dnia: **30-06-2021 r.**

Podpisano elektronicznie w systemie informatycznym Izby Architektów RP przez:
ANITA LANGER, Sekretarz Okręgowej Rady Izby Architektów RP.

Nr weryfikacyjny zaświadczenia:

SL-1865-4FEA-65B7-431B-5AEC

Dane zawarte w niniejszym zaświadczeniu można sprawdzić podając nr weryfikacyjny zaświadczenia w publicznym serwisie internetowym Izby Architektów: www.izbaarchitektow.pl lub kontaktując się bezpośrednio z właściwą Okręgowa Izbą Architektów RP.

POLSKA IZBA INŻYNIERÓW BUDOWNICTWA

Zaświadczenie

o numerze weryfikacyjnym:

SLK-ASG-WBF-VJJ *

Pan Błażej Biegun o numerze ewidencyjnym SLK/BO/8439/13
adres zamieszkania ul. Lenartowicza 2/28, 43-300 Bielsko-Biała
jest członkiem Śląskiej Okręgowej Izby Inżynierów Budownictwa i posiada wymagane ubezpieczenie od odpowiedzialności cywilnej.
Niniejsze zaświadczenie jest ważne do dnia 2021-09-30.

Zaświadczenie zostało wygenerowane elektronicznie i opatrzone bezpiecznym podpisem elektronicznym weryfikowanym przy pomocy ważnego kwalifikowanego certyfikatu w dniu 2020-09-22 roku przez:

Roman Karwowski, Przewodniczący Rady Śląskiej Okręgowej Izby Inżynierów Budownictwa.

(Zgodnie art. 5 ust 2 ustawy z dnia 18 września 2001 r. o podpisie elektronicznym (Dz. U. 2001 Nr 130 poz. 1450) dane w postaci elektronicznej opatrzone bezpiecznym podpisem elektronicznym weryfikowanym przy pomocy ważnego kwalifikowanego certyfikatu są równoważne pod względem skutków prawnych dokumentom opatrzonym podpisami własnoręcznymi.)

* Weryfikację poprawności danych w niniejszym zaświadczeniu można sprawdzić za pomocą numeru weryfikacyjnego zaświadczenia na stronie Polskiej Izby Inżynierów Budownictwa www.piib.org.pl lub kontaktując się z biurem właściwej Okręgowej Izby Inżynierów Budownictwa.

POLSKA IZBA INŻYNIERÓW BUDOWNICTWA

Zaświadczenie

o numerze weryfikacyjnym:

SLK-3BL-WE6-SN9 *

Pan Maciej Biegun o numerze ewidencyjnym SLK/BO/0279/01
adres zamieszkania ul. Ogrodowa 1441, 34-381 Radziechowy
jest członkiem Śląskiej Okręgowej Izby Inżynierów Budownictwa i posiada wymagane ubezpieczenie od odpowiedzialności cywilnej.
Niniejsze zaświadczenie jest ważne do dnia 2021-12-31.

Zaświadczenie zostało wygenerowane elektronicznie i opatrzone bezpiecznym podpisem elektronicznym weryfikowanym przy pomocy ważnego kwalifikowanego certyfikatu w dniu 2020-12-17 roku przez:

Roman Karwowski, Przewodniczący Rady Śląskiej Okręgowej Izby Inżynierów Budownictwa.

(Zgodnie art. 5 ust 2 ustawy z dnia 18 września 2001 r. o podpisie elektronicznym (Dz. U. 2001 Nr 130 poz. 1450) dane w postaci elektronicznej opatrzone bezpiecznym podpisem elektronicznym weryfikowanym przy pomocy ważnego kwalifikowanego certyfikatu są równoważne pod względem skutków prawnych dokumentom opatrzonym podpisami własnoręcznymi.)

* Weryfikację poprawności danych w niniejszym zaświadczeniu można sprawdzić za pomocą numeru weryfikacyjnego zaświadczenia na stronie Polskiej Izby Inżynierów Budownictwa www.piib.org.pl lub kontaktując się z biurem właściwej Okręgowej Izby Inżynierów Budownictwa.

7. CZĘŚĆ GRAFICZNA

RYSUNKI BRANŻY ARCHITEKTURA

l.p.	Nr rys.	Temat rysunku	Skala
1	PZT-001	Projekt zagospodarowania terenu	1:500
2	A-001	Piwnica i parter – plan wyburzeń	1:100
3	A-002	Przekrój A-A i B-B – plan wyburzeń	1:100
4	A-003	Rzut piwnicy - projekt	1:50
5	A-004	Rzut parteru - projekt	1:50
6	A-005	Przekrój A-A - projekt	1:50
9	A-006	Przekrój B-B - projekt	1:50
10	A-007	Elewacje - projekt	1:100
11	A-008	Zestawienie stolarki drzwiowej - projekt	1:50

RYSUNKI BRANŻY KONSTRUKCJA

l.p.	Nr rys.	Temat rysunku	Skala
1	K-001	Rzut piwnicy	1:50
2	K-002	Rzut parteru	1:50
3	K-003	Przekrój A-A	1:50
4	K-004	Przekrój B-B	1:50
5	K-005.1	Zbrojenie fundamentu blokowego pod agregat FB-0.1	1:20
6	K-006.1	Zbrojenie płyt fundamentowych pod chłodnice FP-0.1 i FP-0.2	1:50
7	K-007.1	Zbrojenie płyt fundamentowych pod moduł osuszania biogazu FP-0.3 i filtr siloksanów FP-0.4	1:20
8	K-008	Nadproże stalowe SN-0.1	1:20
9	K-009	Rdzeń żelbetowy ZR-0.1, ZR-0.2 i nadproże stalowe SN-1.1	1:20
10	K-010	Płyta żelbetowa posadzkowa	1:50/1:20
11	K-011	Konstrukcja stalowa	1:20/1:10
12	K-012	Płyta zespolona ZP-1.1	1:20
13	K-013	Konstrukcje stalowe pod tłumiki	1:20
14	K-014	Zbrojenie schodów żelbetowych ZSt.-0.1	1:20
15	K-015	Detale – przejścia przez dach	1:20

MAPA DO CELÓW PROJEKTOWYCH

powstała na podstawie aktualizacji mapy zasadniczej
aktualna na dzień 06.08.2020r.

SKALA 1:500

Sekcja: 6.117.31.14.4.2, 6.117.31.14.4.4, 6.117.31.15.3.1

Pomiarem objęto:
- sytuację terenu
- rzeźbę terenu
- uzbrojenie podziemne

Nie wyklucza się istnienia w terenie uzbrojenia podziemnego nie zgłoszonego do inwentaryzacji, oraz nie wykazanego przez instytucje branżowe.

Układ wsp. poziomych "2000-6"
Układ odniesienia wysokości PL-EVRF2007-NH.

Planowana inwestycja zlokalizowana będzie na działce nr 11065/4 w odległości większej niż 4m od granic nieruchomości sąsiednich.

Mapę wykonano pod projekt obiektu budowlanego - agregat prądotwórczy wraz z infrastrukturą.

Granice działek wkreślono kolorem zielonym na podstawie obowiązującej mapy ewidencyjnej i mogą nie spełniać kryteriów dokładnościowych według obowiązujących standardów.

W zakresie planowanej inwestycji brak służebności gruntowych ujawnionych w KW.

Zakres aktualizacji zaznaczono kolorem czarnym.

Na obszarze objętym opracowaniem zgodnie z MPZP występuje jednostka strukturalna:
1 IT - teren infrastruktury technicznej.
Zgodnie z MPZP obszar narażony na zalanie w przypadku zniszczenia lub uszkodzenia wału przeciwpowodziowego.

Wykonał:
Żywiec, dn. 06.08.2020r.

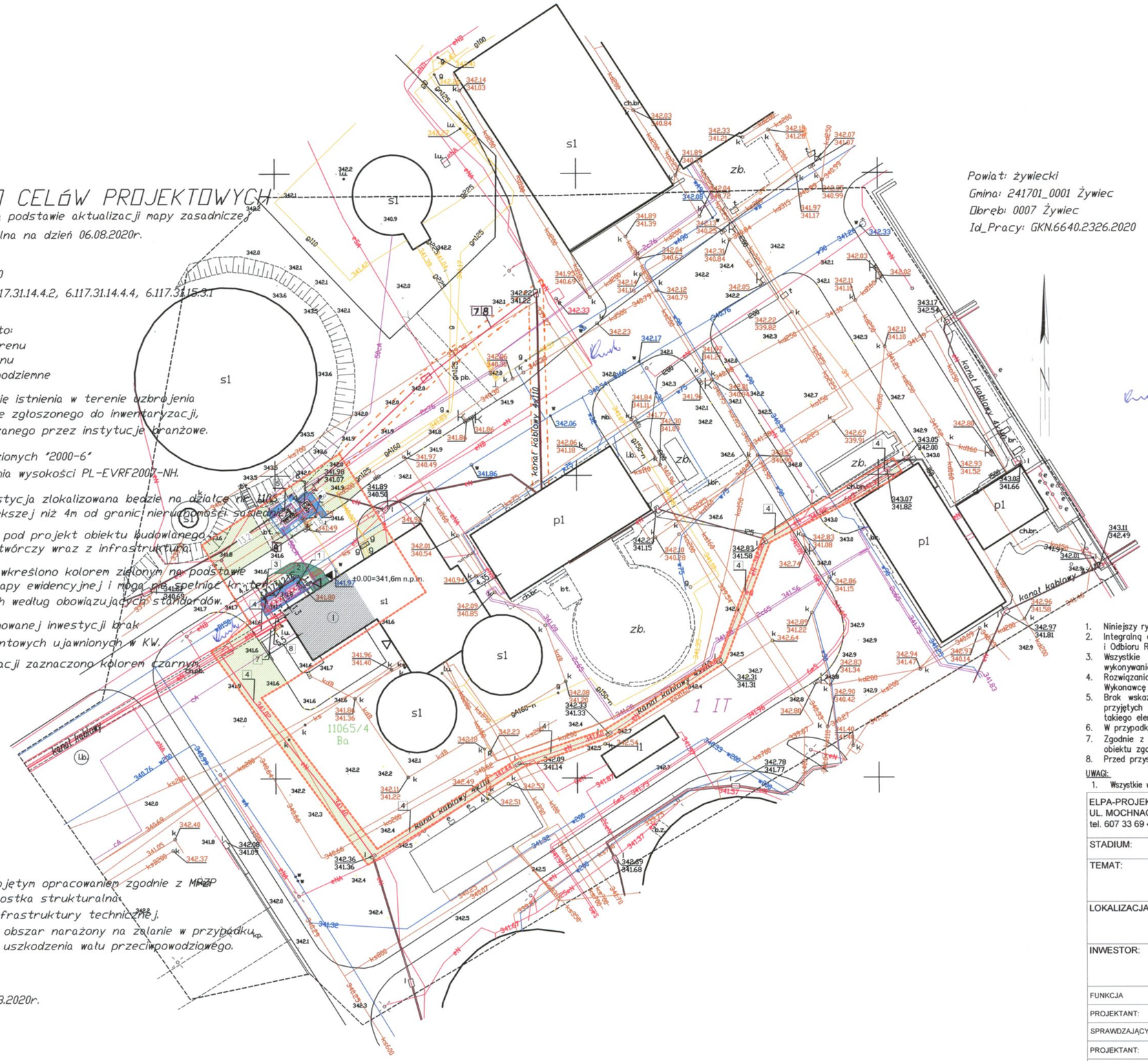

Powiat: żywiecki
Gmina: 241701_0001 Żywiec
Obręb: 0007 Żywiec
Id_Pracy: GKN.6640.2326.2020

LEGENDA:

- zakres inwestycji
- ilość kondygnacji
- wejście do budynku
- brama do budynku

ELEMENTY ISTNIEJACE

- istniejąca zabudowa
- elementy istniejące do usunięcia
- istniejąca powierzchnia biologicznie czynna
- istniejąca powierzchnia utwardzona

ELEMENTY PROJEKTOWANE

- część budynku objęta przebudową
- projektowany fundament
- nawierzchnia utwardzona - asfalt
- nawierzchnia utwardzona - chodnik
- 1 chłodnica mieszanki
- 2 chłodnica wentylatorowa
- 3 istniejący kabel nn do przesunięcia (kolizja z projektowanym fundamentem)
- 4 rozbudowywana linia zasilająca nn generator—rozdzielnia główna po śladzie istniejącej linii zasilającej
- 5 moduł oszuszania DRX-300
- 6 filtr redukcji siloksanów SLX-d
- 7 istniejący kanał kablowy do przedłużenia
- 8 kabel zasilający do ~~chłodnie~~ TECHNOLOGII
- 9 odwadniacz sieciowy
- rurociąg biogazu DN 150
- rurociąg preizolowany podwójny DN 65x2
- rurociąg preizolowany podwójny DN 80x2
- kondensat rurociąg DN50

*poziom istniejący wartość orientacyjna

BILANS POWIERZCHNI

Teren inwestycji	1085 m²	
część działki 11065/4		
przeznaczenie terenu zgodnie z obowiązującym MPZP 1.IT - teren infrastruktury technicznej		
pow. biologicznie czynna	500,18 m²	
pow. utwardzona	371,95 m²	
w tym istn. pow. utwardzona	294,53 m²	
w tym proj. pow. utwardzona	77,42 m²	
pow. zabudowy	212,87 m²	BEZ ZMIAN

1. Niniejszy rysunek rozpatrywać łącznie z całą Dokumentacją Projektową.
2. Integralną częścią dokumentacji projektowej jest Opis Techniczny oraz Szczegółowe Specyfikacje Techniczne Wykonania i Odbioru Robót Budowlanych.
3. Wszystkie prace należy prowadzić w sposób zapewniający stateczność elementów konstrukcji w każdej fazie wykonywania robót budowlanych.
4. Rozwiązania projektowe dotyczące elementów niewidocznych zostaną uszczegółowione po wykonaniu odkrywek przez Wykonawcę robót budowlanych w trybie nadzoru autorskiego.
5. Brak wskazania w dokumentacji technicznej elementu, którego zastosowanie wynika ze znanych lub powszechnie przyjętych rozwiązań z zakresu sztuki budowlanej nie zwalnia Wykonawcy z konieczności skalkulowania i zastosowania takiego elementu w porozumieniu z Inwestorem a także z Projektantem i za jego zgodą.
6. W przypadku jakiejkolwiek niejasności związanej z dokumentacją projektową należy konsultować się z Projektantem.
7. Zgodnie z art. 22 ustawy z dnia 7 lipca 1994 roku "Prawo budowlane" kierownik budowy ma obowiązek realizacji obiektu zgodnie z obowiązującymi przepisami i sztuką budowlaną.
8. Przed przystąpieniem do robót budowlanych należy wykonać geodezyjną inwentaryzację terenu inwestycji.

UWAGI:

1. Wszystkie wymiary podano w [m].

RZECZOZNAWCA DO SPRAW ZABEZPIECZEŃ PRZECIWPOŻAROWYCH
mgr inż. Artur [illegible] Nr [illegible]/3/2011
Zawiercie
09.04.2021
Zgodność projektu z wymaganiami ochrony przeciwpożarowej stwierdzam
bez uwag / z uwagami

ELPA-PROJEKT Piotr Kurowski
UL. MOCHNACKIEGO 23/4 51-122 WROCŁAW
tel. 607 33 69 41 email: elpa-projekt@wp.pl

STADIUM:	PROJEKT ZAGOSPODAROWANIA TERENU		
TEMAT:	Rozbudowa instalacji do produkcji energii elektrycznej wraz z przebudową budynku		NUMER PROJEKTU: 2021003_SK
LOKALIZACJA:	Budynek kotłowni nr 14 Żywiec, ul. Bracka 66, gmina Żywiec, obr. 0007 Żywiec, jedn. ewid. 241701_1 Żywiec dz. nr 11065/4		REWIZJA: 000
INWESTOR:	Miejskie Przedsiębiorstwo Wodociągów i Kanalizacji Sp.z o.o. 34-300 Żywiec ul. Bracka 66		FORMAT: -
FUNKCJA	TYTUŁ, IMIĘ I NAZWISKO	NR UPRAWNIEŃ SPECJALNOŚĆ	PODPIS
PROJEKTANT:	mgr. inż. arch. Alicja MICHALCZYK	24/SLOKK/2017 architektoniczne	
SPRAWDZAJĄCY:	mgr. inż. arch. Marta ZUBER	6/SLOKK/2017 architektoniczne	
PROJEKTANT:	mgr. inż. Piotr KUROWSKI	168/DOŚ/12 elektryczne	
SPRAWDZAJĄCY:	mgr. inż. Tadeusz MASŁOWSKI	261/00/DUW elektryczne	
PROJEKTANT:	mgr. inż. Grzegorz BURDA	SLK/8962/PWBS/19 sanitarne	
SPRAWDZAJĄCY:	mgr. inż. Wojciech WIĄCEK	SLK/2777/POOS/09 sanitarne	
PROJEKTANT:	mgr. inż. Michał ZUCHARA	93/2000 technologia-sieć biogazu	
SPRAWDZAJĄCY:	mgr. inż. Hubert FRYSZTAK	MAP/0320/POOS/07 technologia-sieć biogazu	

TYTUŁ RYSUNKU:

PROJEKT ZAGOSPODAROWANIA TERENU

WIELOBRANŻOWY	DATA:	03.2021	SKALA:	1:500	RYSUNEK NR: PZT-001

MAPA, NA KTÓREJ ZOSTAŁ SPORZĄDZONY PROJEKT ZAGOSPODAROWANIA TERENU JEST ZGODNA Z PRZEDŁOŻONYM W PROJEKCIE ORYGINAŁEM AKTUALNEJ MAPY DO CELÓW PROJEKTOWYCH.

mgr inż. arch. Alicja Michalczyk
ALICJA MICHALCZYK
nr 24/SLOKK/2017
członek Śląskiej Izby Budownictwa
architektoniczne

RZUT PIWNICY
skala 1:100

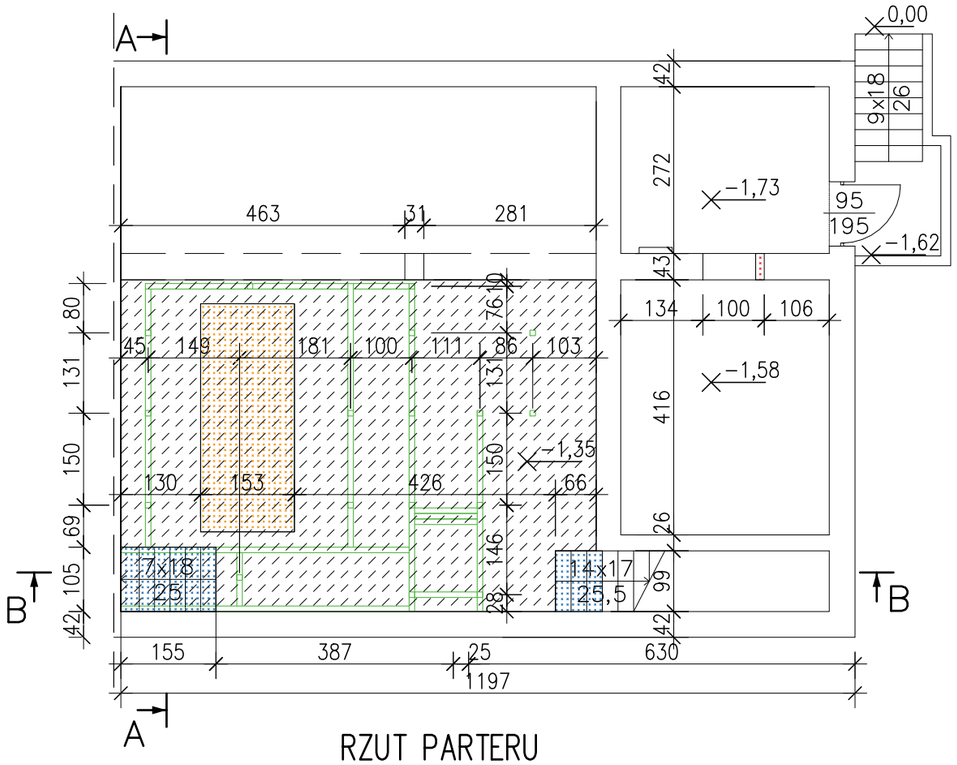

RZUT PARTERU
skala 1:100

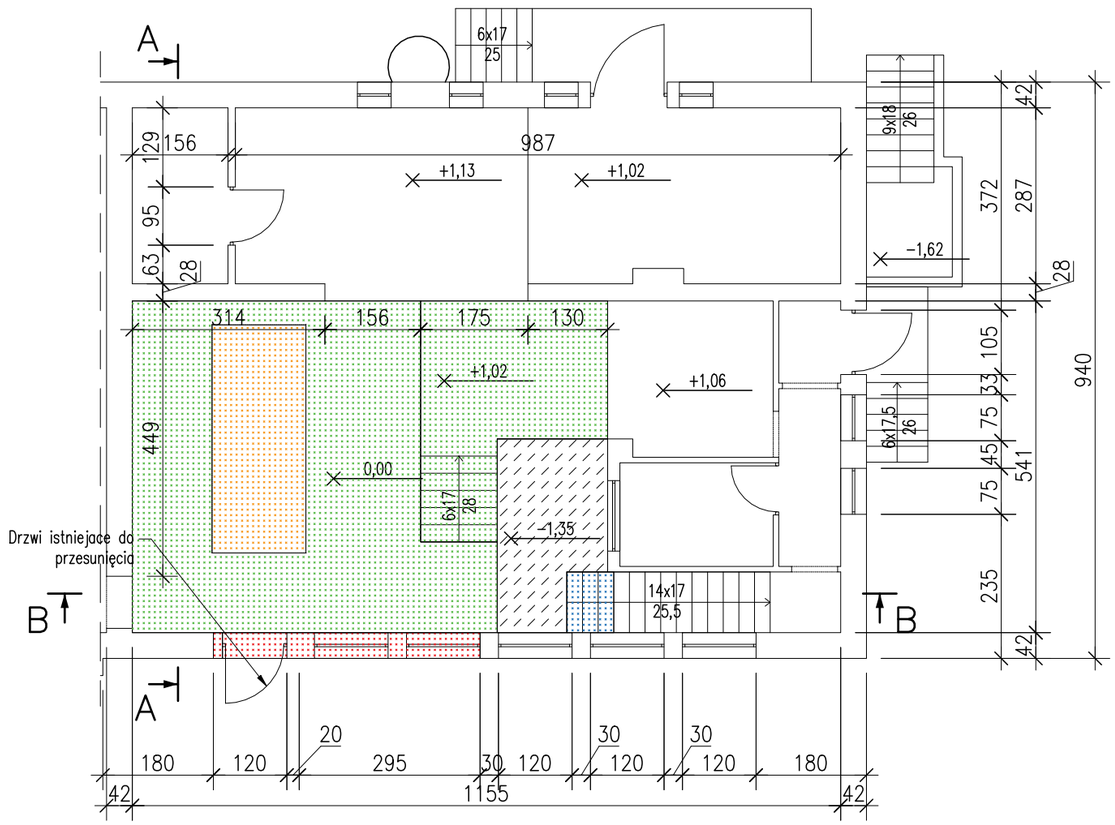

LEGENDA:

- Rozbiórka ściany
- Rozbiórka fundamentu
- Rozbiórka podestu, schodów, balustrad stalowych
- Elementy podestu, schodów, balustrad stalowych do rozbiórki
- Rozbiórka schodów żelbetowych
- Rozbiórka posadzki

1. Niniejszy rysunek rozpatrywać łącznie z całą Dokumentacją Projektową.
2. Integralną częścią dokumentacji projektowej jest Opis Techniczny oraz Szczegółowe Specyfikacje Techniczne Wykonania i Odbioru Robót Budowlanych.
3. Wszystkie prace należy prowadzić w sposób zapewniający stateczność elementów konstrukcji w każdej fazie wykonywania robót budowlanych.
4. Rozwiązania projektowe dotyczące elementów niewidocznych zostaną uszczegółowione po wykonaniu odkrywek przez Wykonawcę robót budowlanych w trybie nadzoru autorskiego.
5. Brak wskazania w dokumentacji technicznej elementu, którego zastosowanie wynika ze znanych lub powszechnie przyjętych rozwiązań z zakresu sztuki budowlanej nie zwalnia Wykonawcy z konieczności skalkulowania i zastosowania takiego elementu w porozumieniu z Inwestorem a także z Projektantem i za jego zgodą.
6. W przypadku jakiejkolwiek niejasności związanej z dokumentacją projektową należy konsultować się z Projektantem.
7. Zgodnie z art. 22 ustawy z dnia 7 lipca 1994 roku "Prawo budowlane" kierownik budowy ma obowiązek realizacji obiektu zgodnie z obowiązującymi przepisami i sztuką budowlaną.
8. Przed przystąpieniem do robót budowlanych należy wykonać geodezyjną inwentaryzację terenu inwestycji.

ZAKRES PRZEBUDOWY – RZUT PARTERU
SKALA 1:500

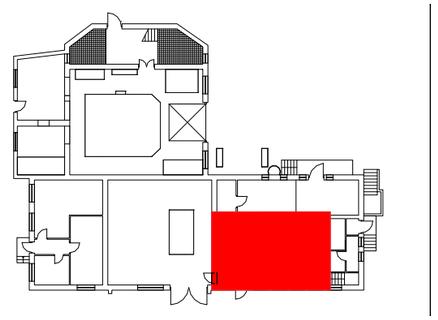

UWAGI:
1. Wszystkie wymiary podano w [cm].

ELPA-PROJEKT Piotr Kurowski
UL. MOCHNACKIEGO 23/4 51-122 WROCŁAW
tel. 607 33 69 41 email: elpa-projekt@wp.pl

STADIUM:	**PROJEKT WYKONAWCZY**		
TEMAT:	**Rozbudowa instalacji do produkcji energii elektrycznej wraz z przebudową budynku**		NUMER PROJEKTU: 2021003_SK
LOKALIZACJA:	**Budynek kotłowni nr 14 Żywiec, ul. Bracka 66, gminą Żywiec, obr. 0007 Żywiec, jedn. ewid. 241701_1 Żywiec dz. nr 11065/4**		REWIZJA: 000
INWESTOR:	**Miejskie Przedsiębiorstwo Wodociągów i Kanalizacji Sp.z o.o. 34-300 Żywiec ul. Bracka 66**		FORMAT: -
FUNKCJA	TYTUŁ, IMIĘ I NAZWISKO	NR UPRAWNIEŃ SPECJALNOŚĆ	PODPIS
PROJEKTANT:	mgr inż. arch. Alicja MICHALCZYK	24/SLOKK/2017 architektoniczne	
OPRACOWAŁ:	mgr inż. Izabela KUROWSKA		
OPRACOWAŁ:			
OPRACOWAŁ:			
SPRAWDZAJĄCY:	mgr inż. arch. Marta ZUBER	6/SLOKK/2017 architektoniczne	

TYTUŁ RYSUNKU:

PIWNICA I PARTER - PLAN WYBURZEŃ

BRANŻA ARCHITEKTURA	DATA: 04.2021	SKALA: 1:100	RYSUNEK NR: A-001

PRZEKRÓJ A–A
skala 1:100

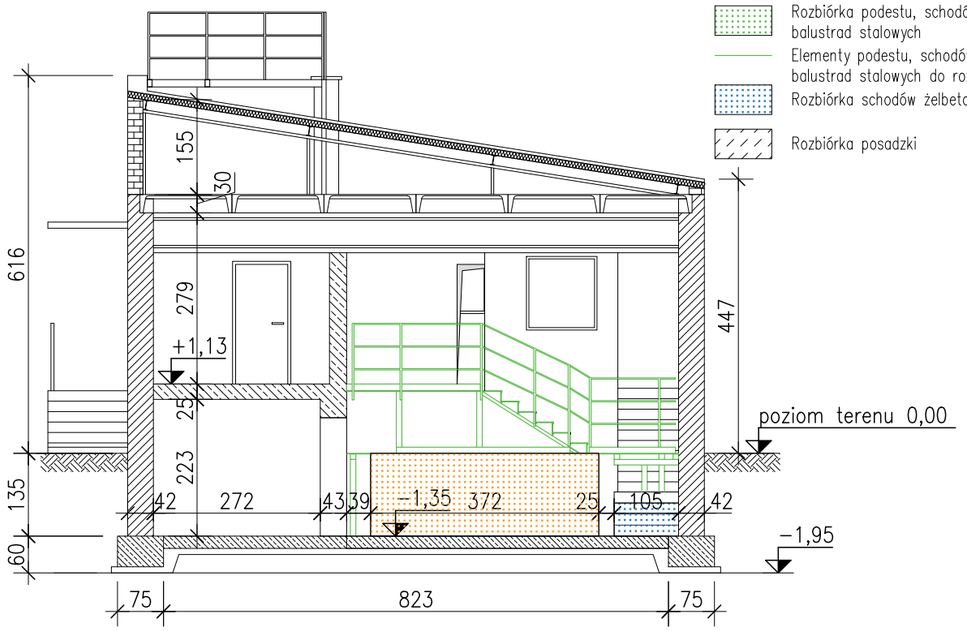

LEGENDA:

- Rozbiórka ściany
- Rozbiórka fundamentu
- Rozbiórka podestu, schodów, balustrad stalowych
- Elementy podestu, schodów, balustrad stalowych do rozbiórki
- Rozbiórka schodów żelbetowych
- Rozbiórka posadzki

1. Niniejszy rysunek rozpatrywać łącznie z całą Dokumentacją Projektową.
2. Integralną częścią dokumentacji projektowej jest Opis Techniczny oraz Szczegółowe Specyfikacje Techniczne Wykonania i Odbioru Robót Budowlanych.
3. Wszystkie prace należy prowadzić w sposób zapewniający stateczność elementów konstrukcji w każdej fazie wykonywania robót budowlanych.
4. Rozwiązania projektowe dotyczące elementów niewidocznych zostaną uszczegółowione po wykonaniu odkrywek przez Wykonawcę robót budowlanych w trybie nadzoru autorskiego.
5. Brak wskazania w dokumentacji technicznej elementu, którego zastosowanie wynika ze znanych lub powszechnie przyjętych rozwiązań z zakresu sztuki budowlanej nie zwalnia Wykonawcy z konieczności skalkulowania i zastosowania takiego elementu w porozumieniu z Inwestorem a także z Projektantem i za jego zgodą.
6. W przypadku jakiejkolwiek niejasności związanej z dokumentacją projektową należy konsultować się z Projektantem.
7. Zgodnie z art. 22 ustawy z dnia 7 lipca 1994 roku "Prawo budowlane" kierownik budowy ma obowiązek realizacji obiektu zgodnie z obowiązującymi przepisami i sztuką budowlaną.
8. Przed przystąpieniem do robót budowlanych należy wykonać geodezyjną inwentaryzację terenu inwestycji.

UWAGI:
1. Wszystkie wymiary podano w [cm].

PRZEKRÓJ B–B
skala 1:100

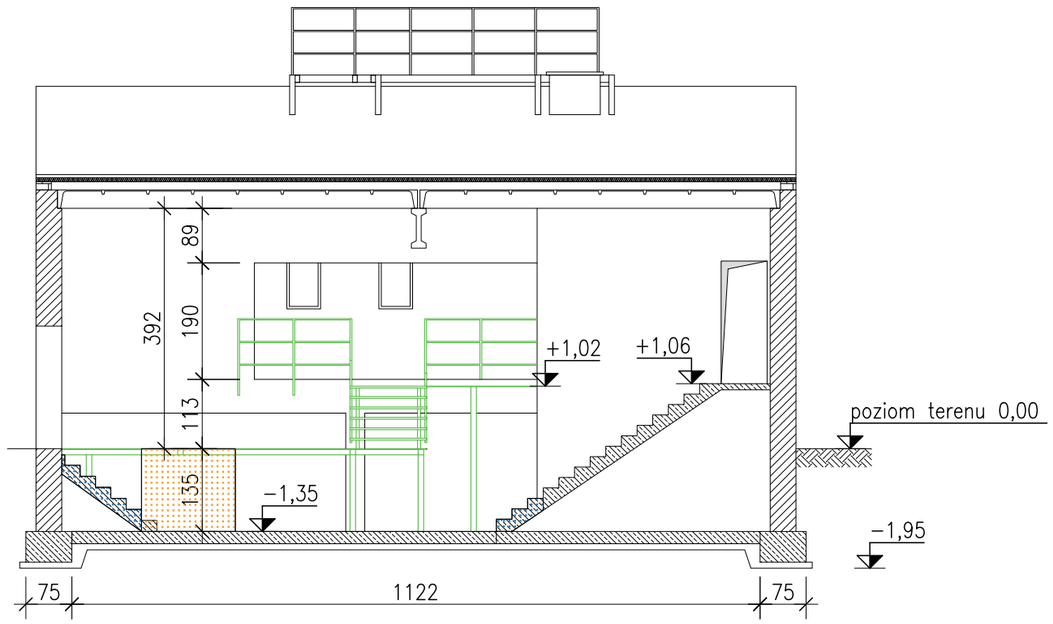

ELPA-PROJEKT Piotr Kurowski
UL. MOCHNACKIEGO 23/4 51-122 WROCŁAW
tel. 607 33 69 41 email: elpa-projekt@wp.pl

STADIUM:	**PROJEKT WYKONAWCZY**		
TEMAT:	**Rozbudowa instalacji do produkcji energii elektrycznej wraz z przebudową budynku**		NUMER PROJEKTU: 2021003_SK
LOKALIZACJA:	**Budynek kotłowni nr 14 Żywiec, ul. Bracka 66, gminą Żywiec, obr. 0007 Żywiec, jedn. ewid. 241701_1 Żywiec dz. nr 11065/4**		REWIZJA: 000
INWESTOR:	**Miejskie Przedsiębiorstwo Wodociągów i Kanalizacji Sp.z o.o. 34-300 Żywiec ul. Bracka 66**		FORMAT: -
FUNKCJA	TYTUŁ, IMIĘ I NAZWISKO	NR UPRAWNIEŃ SPECJALNOŚĆ	PODPIS
PROJEKTANT:	mgr inż. arch. Alicja MICHALCZYK	24/SLOKK/2017 architektoniczne	
OPRACOWAŁ:	mgr inż. Izabela KUROWSKA		
OPRACOWAŁ:			
OPRACOWAŁ:			
SPRAWDZAJĄCY:	mgr inż. arch. Marta ZUBER	6/SLOKK/2017 architektoniczne	

TYTUŁ RYSUNKU:

PRZEKRÓJ A-A I B-B - PLAN WYBURZEŃ

BRANŻA ARCHITEKTURA	DATA: 04.2021	SKALA: 1:100	RYSUNEK NR: A-002

RZUT PIWNICY

skala 1:50

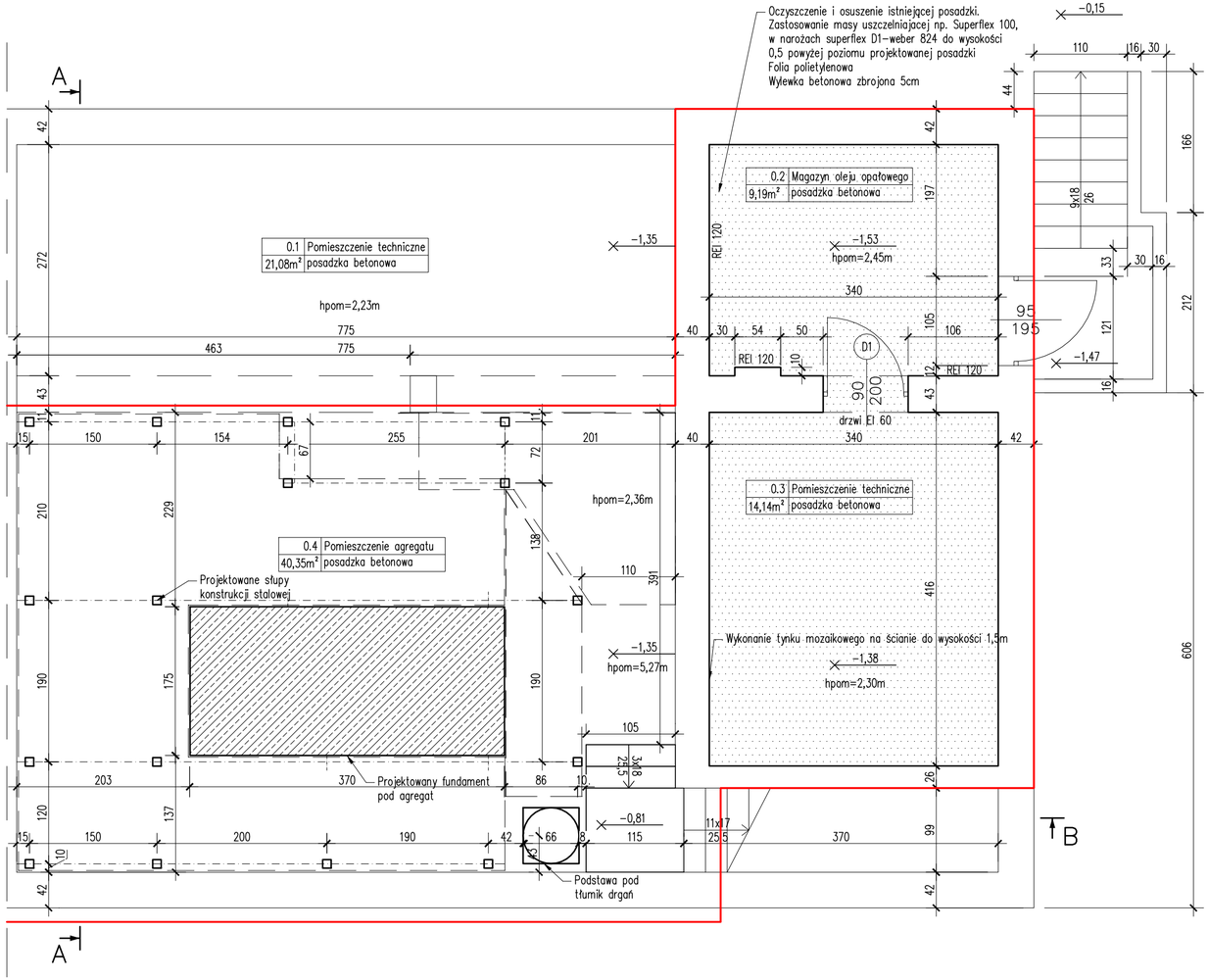

LEGENDA:

Zakres przebudowy

1. Niniejszy rysunek rozpatrywać łącznie z całą Dokumentacją Projektową.
2. Integralną częścią dokumentacji projektowej jest Opis Techniczny oraz Szczegółowe Specyfikacje Techniczne Wykonania i Odbioru Robót Budowlanych.
3. Wszystkie prace należy prowadzić w sposób zapewniający stateczność elementów konstrukcji w każdej fazie wykonywania robót budowlanych.
4. Rozwiązania projektowe dotyczące elementów niewidocznych zostaną uszczegółowione po wykonaniu odkrywek przez Wykonawcę robót budowlanych w trybie nadzoru autorskiego.
5. Brak wskazania w dokumentacji technicznej elementu, którego zastosowanie wynika ze znanych lub powszechnie przyjętych rozwiązań z zakresu sztuki budowlanej nie zwalnia Wykonawcy z konieczności skalkulowania i zastosowania takiego elementu w porozumieniu z Inwestorem a także z Projektantem i za jego zgodą.
6. W przypadku jakiejkolwiek niejasności związanej z dokumentacją projektową należy konsultować się z Projektantem.
7. Zgodnie z art. 22 ustawy z dnia 7 lipca 1994 roku "Prawo budowlane" kierownik budowy ma obowiązek realizacji obiektu zgodnie z obowiązującymi przepisami i sztuką budowlaną.
8. Przed przystąpieniem do robót budowlanych należy wykonać geodezyjną inwentaryzację terenu inwestycji.

UWAGI:

1. Wszystkie wymiary podano w [cm].

ELPA-PROJEKT Piotr Kurowski
UL. MOCHNACKIEGO 23/4 51-122 WROCŁAW
tel. 607 33 69 41 email: elpa-projekt@wp.pl

STADIUM:	**PROJEKT WYKONAWCZY**		
TEMAT:	**Rozbudowa instalacji do produkcji energii elektrycznej wraz z przebudową budynku**		NUMER PROJEKTU: 2021003_SK
LOKALIZACJA:	**Budynek kotłowni nr 14 Żywiec, ul. Bracka 66, gmina Żywiec, obr. 0007 Żywiec, jedn. ewid. 241701_1 Żywiec dz. nr 11065/4**		REWIZJA: 000
INWESTOR:	**Miejskie Przedsiębiorstwo Wodociągów i Kanalizacji Sp.z o.o. 34-300 Żywiec ul. Bracka 66**		FORMAT: -
FUNKCJA	TYTUŁ, IMIĘ I NAZWISKO	NR UPRAWNIEŃ SPECJALNOŚĆ	PODPIS
PROJEKTANT:	mgr inż. arch. Alicja MICHALCZYK	24/SLOKK/2017 architektoniczne	
OPRACOWAŁ.:	mgr inż. Izabela KUROWSKA		
OPRACOWAŁ.:			
OPRACOWAŁ.:			
SPRAWDZAJĄCY:	mgr inż. arch. Marta ZUBER	6/SLOKK/2017 architektoniczne	
TYTUŁ RYSUNKU:	**RZUT PIWNICY - PROJEKT**		
BRANŻA ARCHITEKTURA	DATA: 03.2021	SKALA: 1:50	RYSUNEK NR: A-003

RZUT PARTERU

skala 1:50

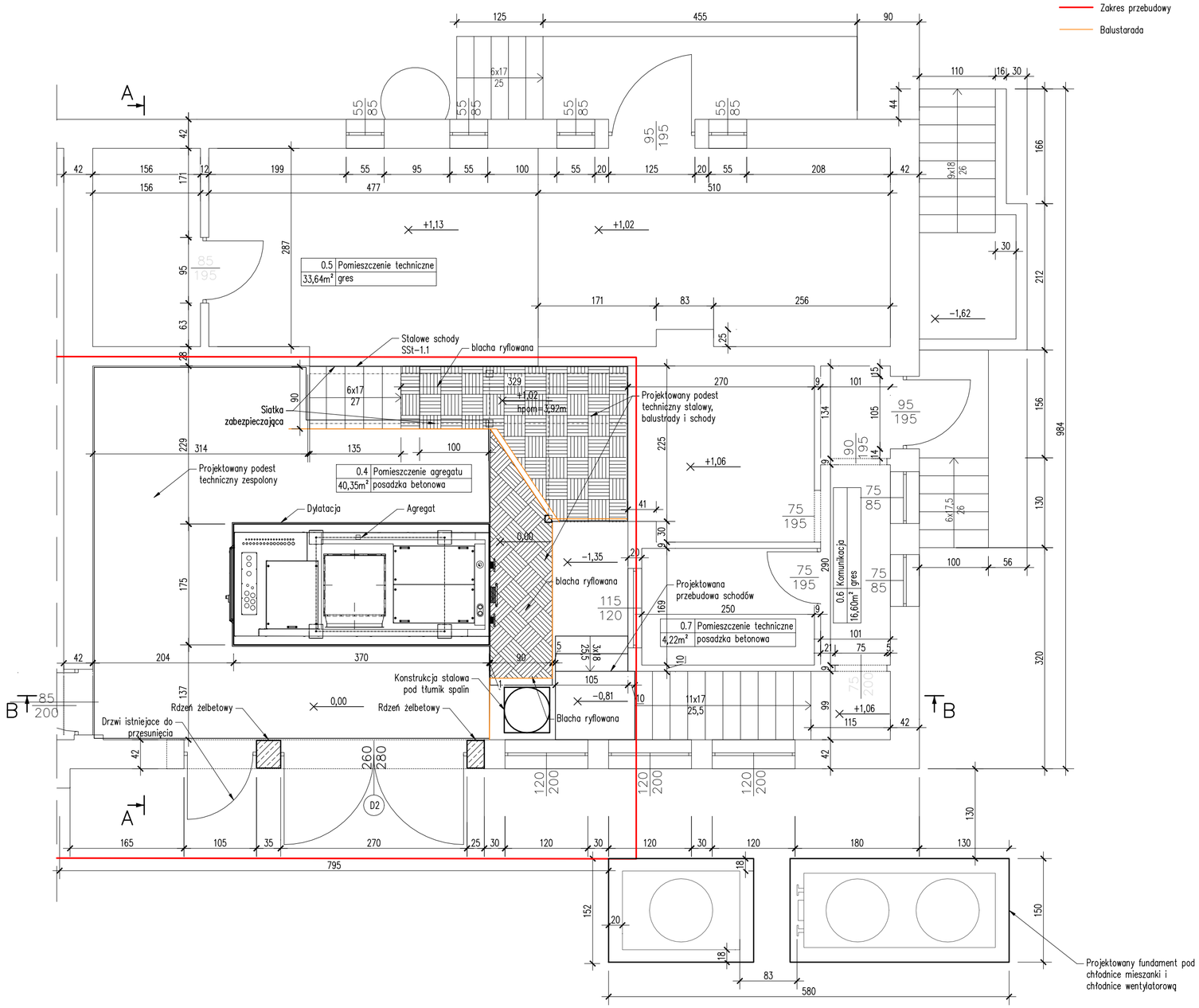

LEGENDA:

- Zakres przebudowy
- Balustarada

1. Niniejszy rysunek rozpatrywać łącznie z całą Dokumentacją Projektową.
2. Integralną częścią dokumentacji projektowej jest Opis Techniczny oraz Szczegółowe Specyfikacje Techniczne Wykonania i Odbioru Robót Budowlanych.
3. Wszystkie prace należy prowadzić w sposób zapewniający stateczność elementów konstrukcji w każdej fazie wykonywania robót budowlanych.
4. Rozwiązania projektowe dotyczące elementów niewidocznych zostaną uszczegółowione po wykonaniu odkrywek przez Wykonawcę robót budowlanych w trybie nadzoru autorskiego.
5. Brak wskazania w dokumentacji technicznej elementu, którego zastosowanie wynika ze znanych lub powszechnie przyjętych rozwiązań z zakresu sztuki budowlanej nie zwalnia Wykonawcy z konieczności skalkulowania i zastosowania takiego elementu w porozumieniu z Inwestorem a także z Projektantem i za jego zgodą.
6. W przypadku jakiejkolwiek niejasności związanej z dokumentacją projektową należy konsultować się z Projektantem.
7. Zgodnie z art. 22 ustawy z dnia 7 lipca 1994 roku "Prawo budowlane" kierownik budowy ma obowiązek realizacji obiektu zgodnie z obowiązującymi przepisami i sztuką budowlaną.
8. Przed przystąpieniem do robót budowlanych należy wykonać geodezyjną inwentaryzację terenu inwestycji.

UWAGI:

1. Wszystkie wymiary podano w [cm].

ELPA-PROJEKT Piotr Kurowski
UL. MOCHNACKIEGO 23/4 51-122 WROCŁAW
tel. 607 33 69 41 email: elpa-projekt@wp.pl

STADIUM:	**PROJEKT WYKONAWCZY**		
TEMAT:	**Rozbudowa instalacji do produkcji energii elektrycznej wraz z przebudową budynku**		NUMER PROJEKTU: 2021003_SK
LOKALIZACJA:	**Budynek kotłowni nr 14 Żywiec, ul. Bracka 66, gmina Żywiec, obr. 0007 Żywiec, jedn. ewid. 241701_1 Żywiec dz. nr 11065/4**		REWIZJA: 000
INWESTOR:	**Miejskie Przedsiębiorstwo Wodociągów i Kanalizacji Sp.z o.o. 34-300 Żywiec ul. Bracka 66**		FORMAT: -
FUNKCJA	TYTUŁ, IMIĘ I NAZWISKO	NR UPRAWNIEŃ SPECJALNOŚĆ	PODPIS
PROJEKTANT:	mgr inż. arch. Alicja MICHALCZYK	24/SLOKK/2017 architektoniczne	
OPRACOWAŁ.:	mgr inż. Izabela KUROWSKA		
OPRACOWAŁ.:			
OPRACOWAŁ.:			
SPRAWDZAJĄCY:	mgr inż. arch. Marta ZUBER	6/SLOKK/2017 architektoniczne	
TYTUŁ RYSUNKU:	**RZUT PARTERU - PROJEKT**		
BRANŻA ARCHITEKTURA	DATA: 04.2021	SKALA: 1:50	RYSUNEK NR: A-004

1. Niniejszy rysunek rozpatrywać łącznie z całą Dokumentacją Projektową.
2. Integralną częścią dokumentacji projektowej jest Opis Techniczny oraz Szczegółowe Specyfikacje Techniczne Wykonania i Odbioru Robót Budowlanych.
3. Wszystkie prace należy prowadzić w sposób zapewniający stateczność elementów konstrukcji w każdej fazie wykonywania robót budowlanych.
4. Rozwiązania projektowe dotyczące elementów niewidocznych zostaną uszczegółowione po wykonaniu odkrywek przez Wykonawcę robót budowlanych w trybie nadzoru autorskiego.
5. Brak wskazania w dokumentacji technicznej elementu, którego zastosowanie wynika ze znanych lub powszechnie przyjętych rozwiązań z zakresu sztuki budowlanej nie zwalnia Wykonawcy z konieczności skalkulowania i zastosowania takiego elementu w porozumieniu z Inwestorem a także z Projektantem i za jego zgodą.
6. W przypadku jakiejkolwiek niejasności związanej z dokumentacją projektową należy konsultować się z Projektantem.
7. Zgodnie z art. 22 ustawy z dnia 7 lipca 1994 roku "Prawo budowlane" kierownik budowy ma obowiązek realizacji obiektu zgodnie z obowiązującymi przepisami i sztuką budowlaną.
8. Przed przystąpieniem do robót budowlanych należy wykonać geodezyjną inwentaryzację terenu inwestycji.

Przekrój A–A

skala 1:50

LEGENDA:

- Zakres przebudowy
- Balustarada

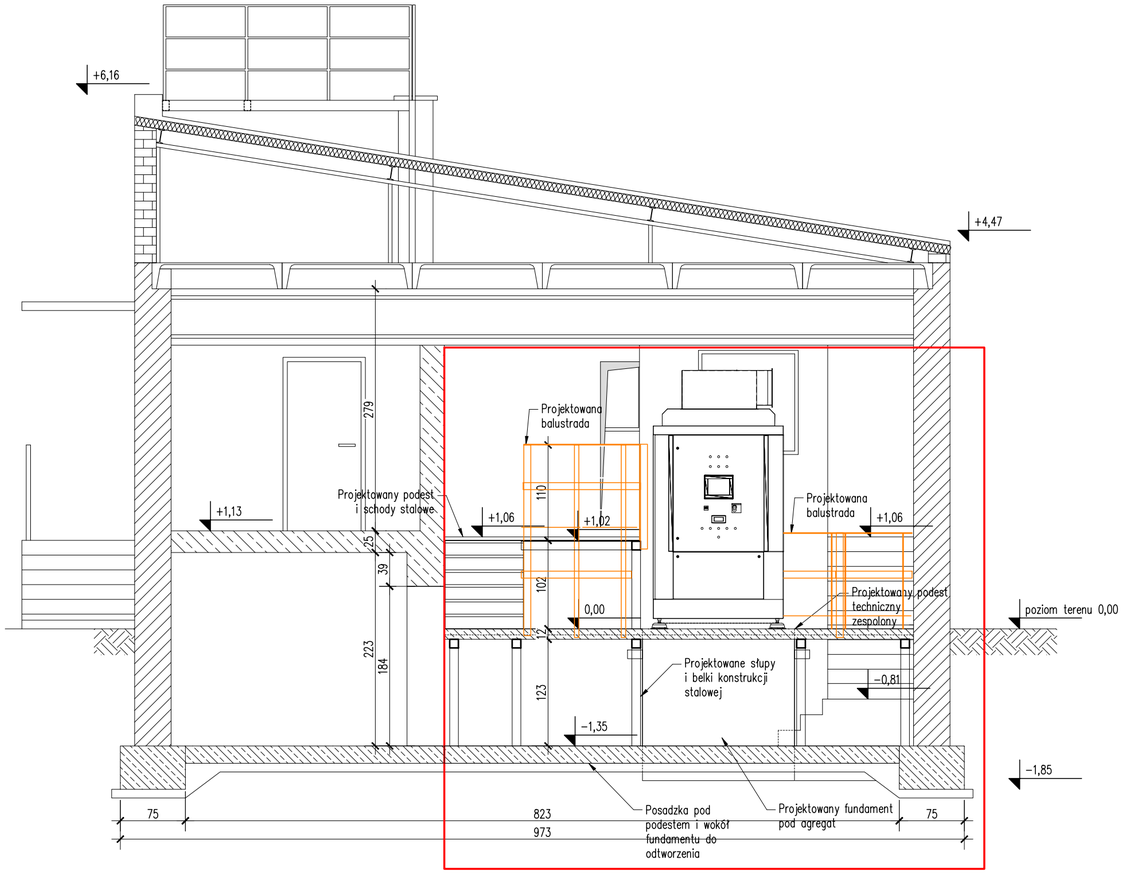

UWAGI:

1. Wszystkie wymiary podano w [cm].

ELPA-PROJEKT Piotr Kurowski
UL. MOCHNACKIEGO 23/4 51-122 WROCŁAW
tel. 607 33 69 41 email: elpa-projekt@wp.pl

STADIUM:	**PROJEKT WYKONAWCZY**		
TEMAT:	**Rozbudowa instalacji do produkcji energii elektrycznej wraz z przebudową budynku**		NUMER PROJEKTU: 2021003_SK
LOKALIZACJA:	**Budynek kotłowni nr 14 Żywiec, ul. Bracka 66, gmina Żywiec, obr. 0007 Żywiec, jedn. ewid. 241701_1 Żywiec dz. nr 11065/4**		REWIZJA: 000
INWESTOR:	**Miejskie Przedsiębiorstwo Wodociągów i Kanalizacji Sp.z o.o. 34-300 Żywiec ul. Bracka 66**		FORMAT: -
FUNKCJA	TYTUŁ, IMIĘ I NAZWISKO	NR UPRAWNIEŃ SPECJALNOŚĆ	PODPIS
PROJEKTANT:	mgr inż. arch. Alicja MICHALCZYK	24/SLOKK/2017 architektoniczne	
OPRACOWAŁ.:	mgr inż. Izabela KUROWSKA		
OPRACOWAŁ.:			
OPRACOWAŁ.:			
SPRAWDZAJĄCY:	mgr inż. arch. Marta ZUBER	6/SLOKK/2017 architektoniczne	
TYTUŁ RYSUNKU:	**PRZEKRÓJ A-A - PROJEKT**		
BRANŻA ARCHITEKTURA	DATA: 04.2021	SKALA: 1:50	RYSUNEK NR: A-005

1. Niniejszy rysunek rozpatrywać łącznie z całą Dokumentacją Projektową.
2. Integralną częścią dokumentacji projektowej jest Opis Techniczny oraz Szczegółowe Specyfikacje Techniczne Wykonania i Odbioru Robót Budowlanych.
3. Wszystkie prace należy prowadzić w sposób zapewniający stateczność elementów konstrukcji w każdej fazie wykonywania robót budowlanych.
4. Rozwiązania projektowe dotyczące elementów niewidocznych zostaną uszczegółowione po wykonaniu odkrywek przez Wykonawcę robót budowlanych w trybie nadzoru autorskiego.
5. Brak wskazania w dokumentacji technicznej elementu, którego zastosowanie wynika ze znanych lub powszechnie przyjętych rozwiązań z zakresu sztuki budowlanej nie zwalnia Wykonawcy z konieczności skalkulowania i zastosowania takiego elementu w porozumieniu z Inwestorem a także z Projektantem i za jego zgodą.
6. W przypadku jakiejkolwiek niejasności związanej z dokumentacją projektową należy konsultować się z Projektantem.
7. Zgodnie z art. 22 ustawy z dnia 7 lipca 1994 roku "Prawo budowlane" kierownik budowy ma obowiązek realizacji obiektu zgodnie z obowiązującymi przepisami i sztuką budowlaną.
8. Przed przystąpieniem do robót budowlanych należy wykonać geodezyjną inwentaryzację terenu inwestycji.

Przekrój B–B

skala 1:50

LEGENDA:

- Zakres przebudowy
- Balustrada

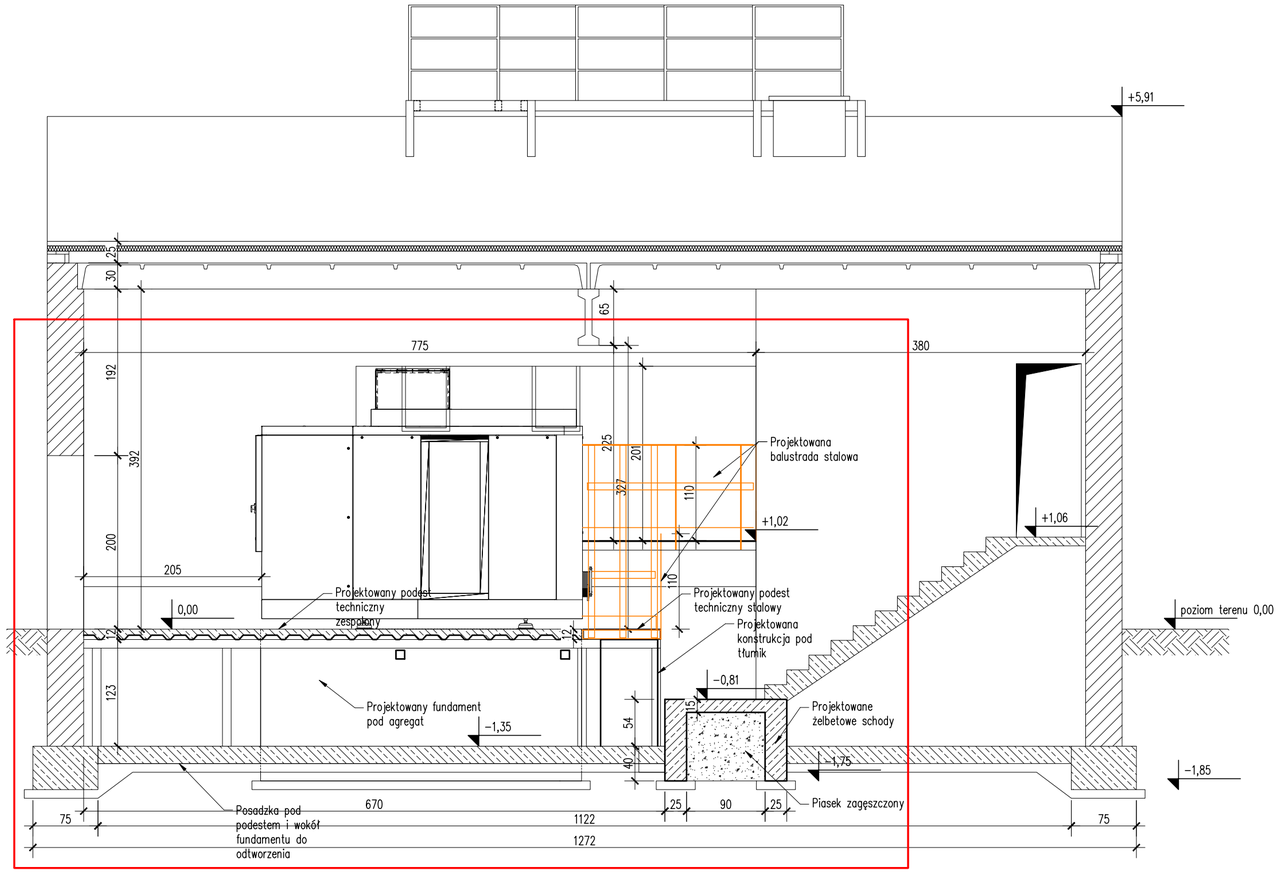

UWAGI:

1. Wszystkie wymiary podano w [cm].

ELPA-PROJEKT Piotr Kurowski
UL. MOCHNACKIEGO 23/4 51-122 WROCŁAW
tel. 607 33 69 41 email: elpa-projekt@wp.pl

STADIUM:	**PROJEKT WYKONAWCZY**		
TEMAT:	**Rozbudowa instalacji do produkcji energii elektrycznej wraz z przebudową budynku**		NUMER PROJEKTU: 2021003_SK
LOKALIZACJA:	**Budynek kotłowni nr 14 Żywiec, ul. Bracka 66, gminą Żywiec, obr. 0007 Żywiec, jedn. ewid. 241701_1 Żywiec dz. nr 11065/4**		REWIZJA: 000
INWESTOR:	**Miejskie Przedsiębiorstwo Wodociągów i Kanalizacji Sp.z o.o. 34-300 Żywiec ul. Bracka 66**		FORMAT: -
FUNKCJA	TYTUŁ, IMIĘ I NAZWISKO	NR UPRAWNIEŃ SPECJALNOŚĆ	PODPIS
PROJEKTANT:	mgr inż. arch. Alicja MICHALCZYK	24/SLOKK/2017 architektoniczne	
OPRACOWAŁ.:	mgr inż. Izabela KUROWSKA		
OPRACOWAŁ.:			
OPRACOWAŁ.:			
SPRAWDZAJĄCY:	mgr inż. arch. Marta ZUBER	6/SLOKK/2017 architektoniczne	
TYTUŁ RYSUNKU:	**PRZEKRÓJ B-B - PROJEKT**		
BRANŻA ARCHITEKTURA	DATA: 04.2021	SKALA: 1:50	RYSUNEK NR: A-006

ELEWACJA WSCHODNIA
skala 1:100

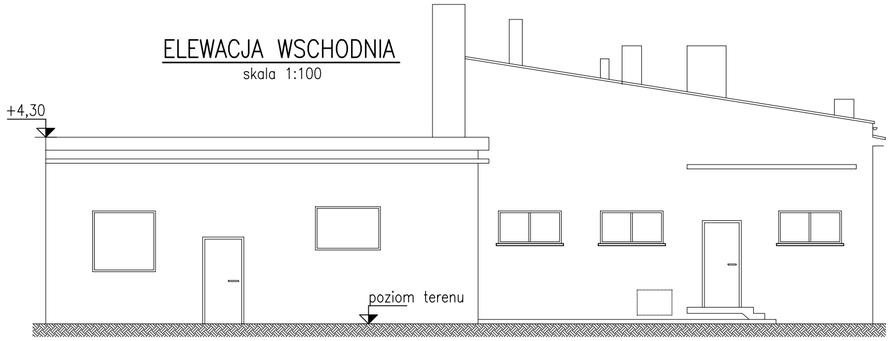

ELEWACJA PÓŁNOCNA
skala 1:100

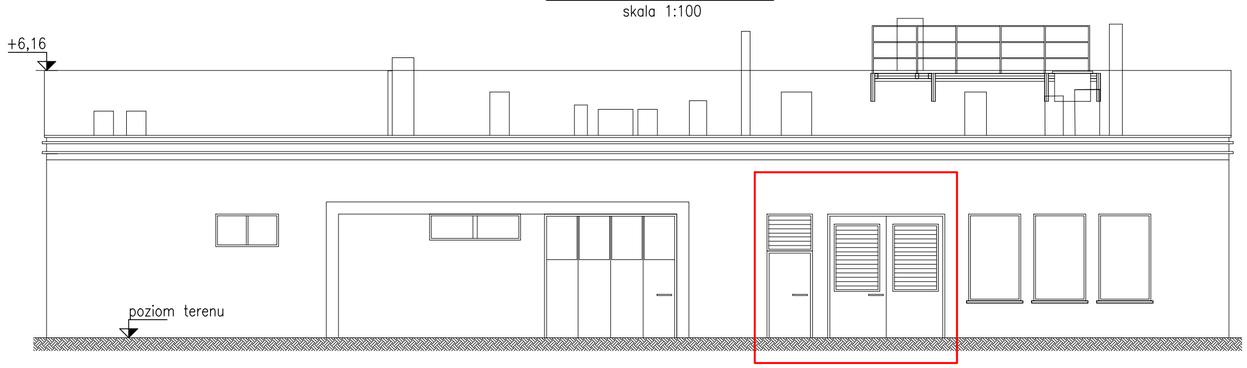

LEGENDA:

Zakres przebudowy

ELEWACJA ZACHODNIA
skala 1:100

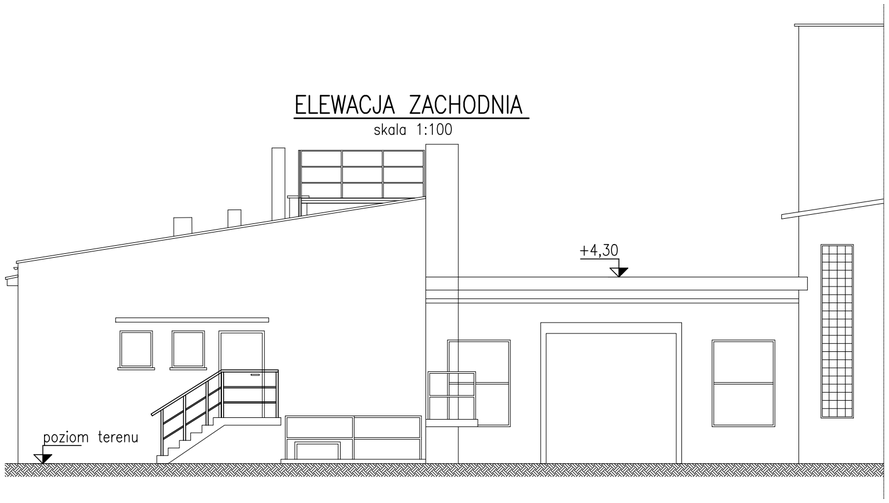

ELEWACJA POŁUDNIOWA
skala 1:100

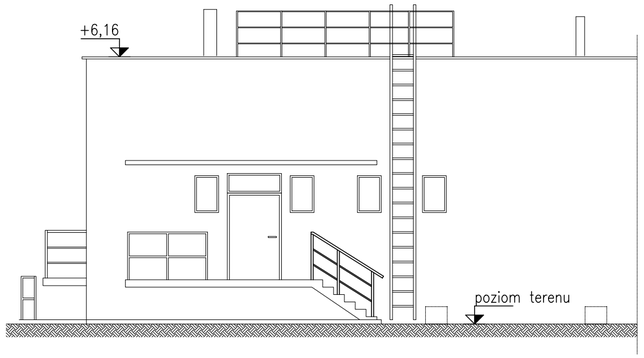

1. Niniejszy rysunek rozpatrywać łącznie z całą Dokumentacją Projektową.
2. Integralną częścią dokumentacji projektowej jest Opis Techniczny oraz Szczegółowe Specyfikacje Techniczne Wykonania i Odbioru Robót Budowlanych.
3. Wszystkie prace należy prowadzić w sposób zapewniający stateczność elementów konstrukcji w każdej fazie wykonywania robót budowlanych.
4. Rozwiązania projektowe dotyczące elementów niewidocznych zostaną uszczegółowione po wykonaniu odkrywek przez Wykonawcę robót budowlanych w trybie nadzoru autorskiego.
5. Brak wskazania w dokumentacji technicznej elementu, którego zastosowanie wynika ze znanych lub powszechnie przyjętych rozwiązań z zakresu sztuki budowlanej nie zwalnia Wykonawcy z konieczności skalkulowania i zastosowania takiego elementu w porozumieniu z Inwestorem a także z Projektantem i za jego zgodą.
6. W przypadku jakiejkolwiek niejasności związanej z dokumentacją projektową należy konsultować się z Projektantem.
7. Zgodnie z art. 22 ustawy z dnia 7 lipca 1994 roku "Prawo budowlane" kierownik budowy ma obowiązek realizacji obiektu zgodnie z obowiązującymi przepisami i sztuką budowlaną.
8. Przed przystąpieniem do robót budowlanych należy wykonać geodezyjną inwentaryzację terenu inwestycji.

UWAGI:
1. Wszystkie wymiary podano w [cm].
2. Wysokość i szerokość kominów wrysowano orientacyjnie.

ELPA-PROJEKT Piotr Kurowski
UL. MOCHNACKIEGO 23/4 51-122 WROCŁAW
tel. 607 33 69 41 email: elpa-projekt@wp.pl

STADIUM:	**PROJEKT WYKONAWCZY**		
TEMAT:	**Rozbudowa instalacji do produkcji energii elektrycznej wraz z przebudową budynku**		NUMER PROJEKTU: 2021003_SK
LOKALIZACJA:	**Budynek kotłowni nr 14 Żywiec, ul. Bracka 66, gmina Żywiec, obr. 0007 Żywiec, jedn. ewid. 241701_1 Żywiec dz. nr 11065/4**		REWIZJA: 000
INWESTOR:	**Miejskie Przedsiębiorstwo Wodociągów i Kanalizacji Sp.z o.o. 34-300 Żywiec ul. Bracka 66**		FORMAT: -
FUNKCJA	TYTUŁ, IMIĘ I NAZWISKO	NR UPRAWNIEŃ SPECJALNOŚĆ	PODPIS
PROJEKTANT:	mgr inż. arch. Alicja MICHALCZYK	24/SLOKK/2017 architektoniczne	
OPRACOWAŁ.:	mgr inż. Izabela KUROWSKA		
OPRACOWAŁ.:			
OPRACOWAŁ.:			
SPRAWDZAJĄCY:	mgr inż. arch. Marta ZUBER	6/SLOKK/2017 architektoniczne	

TYTUŁ RYSUNKU:

ELEWACJE - PROJEKT

BRANŻA ARCHITEKTURA	DATA: 04.2021	SKALA: 1:100	RYSUNEK NR: A-007

ZESTAWIENIE STOLARKI DZRWIOWEJ

skala 1:50

D1

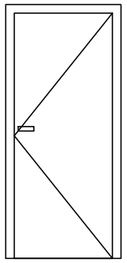

WIDOK Z ZEWNĄTRZ

TYP	DRZWI WEWNĘTRZNE JEDNOSKRZYDŁOWE	
ŚWIATŁO OTWORU	WYSOKOŚĆ	200
	SZEROKOŚĆ	90
OTWÓR W MURZE	WYSOKOŚĆ	205
	SZEROKOŚĆ	100
MATERIAŁ	stal	
KOLOR	JASNO-SZARY RAL 7038	
ODPORNOŚĆ OGNIOWA	.	
ILOŚĆ	L	P
	-	1
UWAGI:	drzwi EI 60	

D2

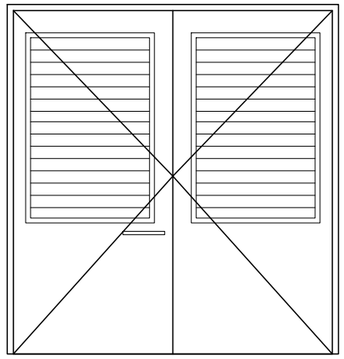

WIDOK Z ZEWNĄTRZ

TYP	DRZWI ZEWNĘTRZNE DWUSKRZYDŁOWE	
ŚWIATŁO OTWORU	WYSOKOŚĆ	280
	SZEROKOŚĆ	260 (130x2)
OTWÓR W MURZE	WYSOKOŚĆ	285
	SZEROKOŚĆ	270
MATERIAŁ	stal	
KOLOR	JASNO-SZARY RAL 7038	
ODPORNOŚĆ OGNIOWA	.	
ILOŚĆ	L	P
	1	-
UWAGI:	- światło przejścia skrzydła głównego min.130x280 cm - żaluzje nawiewne o łącznej pow. min 1,5m2, z możliwością ręcznego zamykania	

1. Niniejszy rysunek rozpatrywać łącznie z całą Dokumentacją Projektową.
2. Integralną częścią dokumentacji projektowej jest Opis Techniczny oraz Szczegółowe Specyfikacje Techniczne Wykonania i Odbioru Robót Budowlanych.
3. Wszystkie prace należy prowadzić w sposób zapewniający stateczność elementów konstrukcji w każdej fazie wykonywania robót budowlanych.
4. Rozwiązania projektowe dotyczące elementów niewidocznych zostaną uszczegółowione po wykonaniu odkrywek przez Wykonawcę robót budowlanych w trybie nadzoru autorskiego.
5. Brak wskazania w dokumentacji technicznej elementu, którego zastosowanie wynika ze znanych lub powszechnie przyjętych rozwiązań z zakresu sztuki budowlanej nie zwalnia Wykonawcy z konieczności skalkulowania i zastosowania takiego elementu w porozumieniu z Inwestorem a także z Projektantem i za jego zgodą.
6. W przypadku jakiejkolwiek niejasności związanej z dokumentacją projektową należy konsultować się z Projektantem.
7. Zgodnie z art. 22 ustawy z dnia 7 lipca 1994 roku "Prawo budowlane" kierownik budowy ma obowiązek realizacji obiektu zgodnie z obowiązującymi przepisami i sztuką budowlaną.
8. Przed przystąpieniem do robót budowlanych należy wykonać geodezyjną inwentaryzację terenu inwestycji.

UWAGI:

1. Wszystkie wymiary podano w [cm].
2. Stolarkę drzwiową należy dostosować do wykonanych otworów w ścianach w uzgodnieniu z producentem.

ELPA-PROJEKT Piotr Kurowski
UL. MOCHNACKIEGO 23/4 51-122 WROCŁAW
tel. 607 33 69 41 email: elpa-projekt@wp.pl

STADIUM:	**PROJEKT WYKONAWCZY**		
TEMAT:	**Rozbudowa instalacji do produkcji energii elektrycznej wraz z przebudową budynku**		NUMER PROJEKTU: 2021003_SK
LOKALIZACJA:	**Budynek kotłowni nr 14 Żywiec, ul. Bracka 66, gminą Żywiec, obr. 0007 Żywiec, jedn. ewid. 241701_1 Żywiec dz. nr 11065/4**		REWIZJA: 000
INWESTOR:	**Miejskie Przedsiębiorstwo Wodociągów i Kanalizacji Sp.z o.o. 34-300 Żywiec ul. Bracka 66**		FORMAT: -
FUNKCJA	TYTUŁ, IMIĘ I NAZWISKO	NR UPRAWNIEŃ SPECJALNOŚĆ	PODPIS
PROJEKTANT:	mgr inż. arch. Alicja MICHALCZYK	24/SLOKK/2017 architektoniczne	
OPRACOWAŁ:	mgr inż. Izabela KUROWSKA		
OPRACOWAŁ:			
OPRACOWAŁ:			
SPRAWDZAJĄCY:	mgr inż. arch. Marta ZUBER	6/SLOKK/2017 architektoniczne	

TYTUŁ RYSUNKU:

ZESTAWIENIE STOLARKI DRZWIOWEJ - PROJEKT

BRANŻA ARCHITEKTURA	DATA: 04.2021	SKALA: 1:50	RYSUNEK NR: A-008

RZUT PIWNICY

skala 1:50

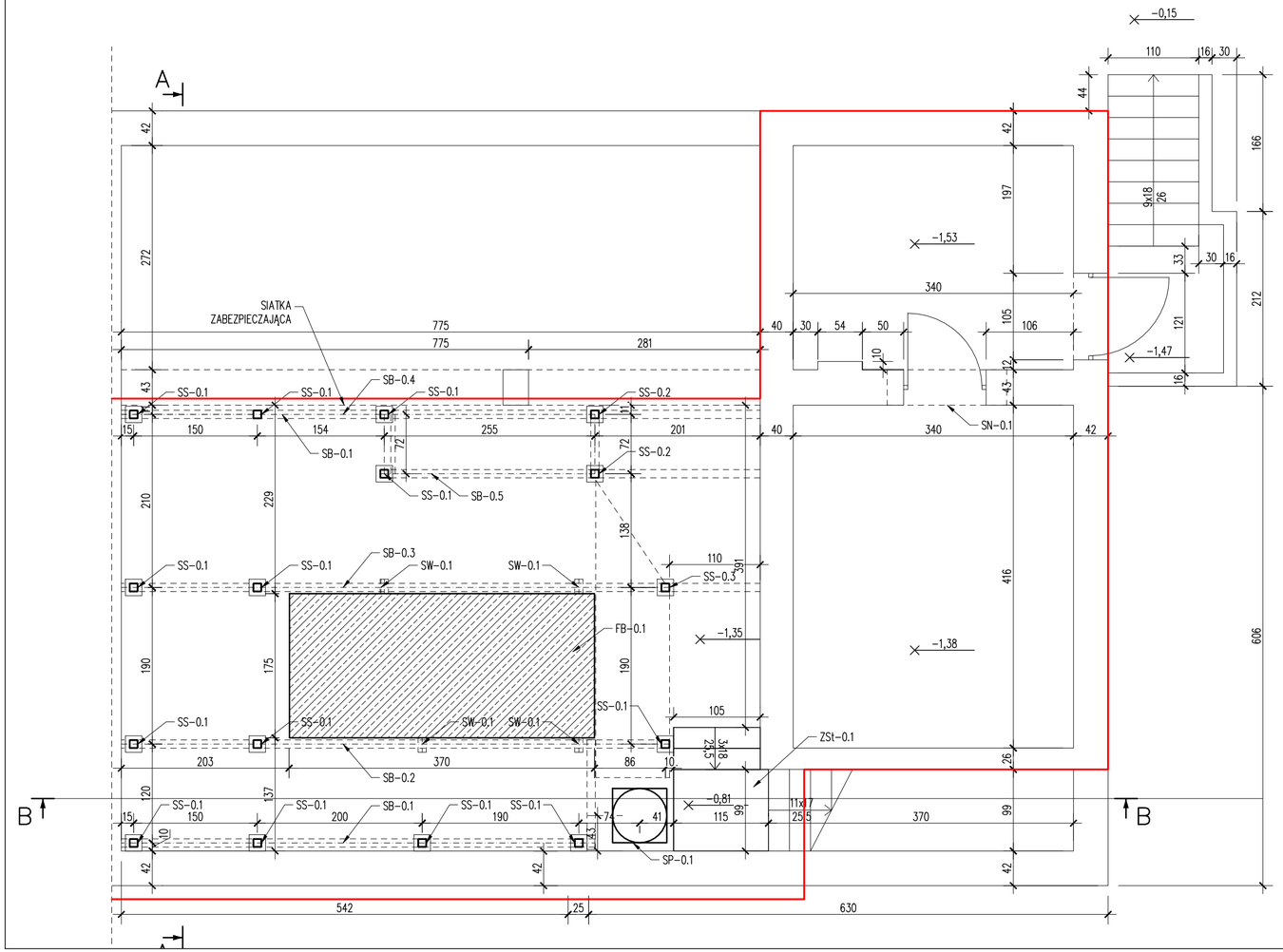

ZASTOSOWANE OZNACZENIA

SYMBOL	WYJAŚNIENIE
SS	SŁUP STALOWY
SW	WSPORNIK STALOWY
SP	PODKONSTRUKCJA STALOWA POD TŁUMIK
SN	NADPROŻE STALOWE
SB	BELKA STALOWA
ZSt	ŻELBETOWE SCHODY
FB	FUNDAMENTOWY BLOK
SSt	SCHODY STALOWE
SPt	PODEST TECHNOLOGICZNY STALOWY
FP	PŁYTA FUNDAMENTOWA
ZP	PŁYTA ŻELBETOWA
ZR	ŻELBETOWY RDZEŃ
FS	STOPA FUNDAMENTOWA

LEGENDA:

Zakres przebudowy

1. Niniejszy rysunek rozpatrywać łącznie z całą Dokumentacją Projektową.
2. Integralną częścią dokumentacji projektowej jest Opis Techniczny oraz Szczegółowe Specyfikacje Techniczne Wykonania i Odbioru Robót Budowlanych.
3. Wszystkie prace należy prowadzić w sposób zapewniający stateczność elementów konstrukcji w każdej fazie wykonywania robót budowlanych.
4. Rozwiązania projektowe dotyczące elementów niewidocznych zostaną uszczegółowione po wykonaniu odkrywek przez Wykonawcę robót budowlanych w trybie nadzoru autorskiego.
5. Brak wskazania w dokumentacji technicznej elementu, którego zastosowanie wynika ze znanych lub powszechnie przyjętych rozwiązań z zakresu sztuki budowlanej nie zwalnia Wykonawcy z konieczności skalkulowania i zastosowania takiego elementu w porozumieniu z Inwestorem a także z Projektantem i za jego zgodą.
6. W przypadku jakiejkolwiek niejasności związanej z dokumentacją projektową należy konsultować się z Projektantem.
7. Zgodnie z art. 22 ustawy z dnia 7 lipca 1994 roku "Prawo budowlane" kierownik budowy ma obowiązek realizacji obiektu zgodnie z obowiązującymi przepisami i sztuką budowlaną.
8. Przed przystąpieniem do robót budowlanych należy wykonać geodezyjną inwentaryzację terenu inwestycji.

UWAGI:

1. Wszystkie wymairy podano w [cm].

ELPA-PROJEKT Piotr Kurowski
UL. MOCHNACKIEGO 23/4 51-122 WROCŁAW
tel. 607 33 69 41 email: elpa-projekt@wp.pl

STADIUM:	**PROJEKT WYKONAWCZY**		
TEMAT:	**Rozbudowa instalacji do produkcji energii elektrycznej wraz z przebudową budynku**		NUMER PROJEKTU: 2021003_SK
LOKALIZACJA:	**Budynek kotłowni nr 14 Żywiec, ul. Bracka 66, gminą Żywiec, obr. 0007 Żywiec, jedn. ewid. 241701_1 Żywiec dz. nr 11065/4**		REWIZJA: 000
INWESTOR:	**Miejskie Przedsiębiorstwo Wodociągów i Kanalizacji Sp.z o.o. 34-300 Żywiec ul. Bracka 66**		FORMAT: -
FUNKCJA	TYTUŁ, IMIĘ I NAZWISKO	NR UPRAWNIEŃ SPECJALNOŚĆ	PODPIS
PROJEKTANT:	mgr inż. Błażej BIEGUN	SLK/4869/PWOK/13	
OPRACOWAŁ.:	mgr inż. Izabela KUROWSKA		
OPRACOWAŁ.:			
OPRACOWAŁ.:			
SPRAWDZAJĄCY:	mgr inż. Maciej BIEGUN	128/98 BB	
TYTUŁ RYSUNKU:	**RZUT PIWNICY**		
BRANŻA KONSTRUKCJA	DATA: 04.2021	SKALA: 1:50	RYSUNEK NR: K-001

RZUT PARTERU

skala 1:50

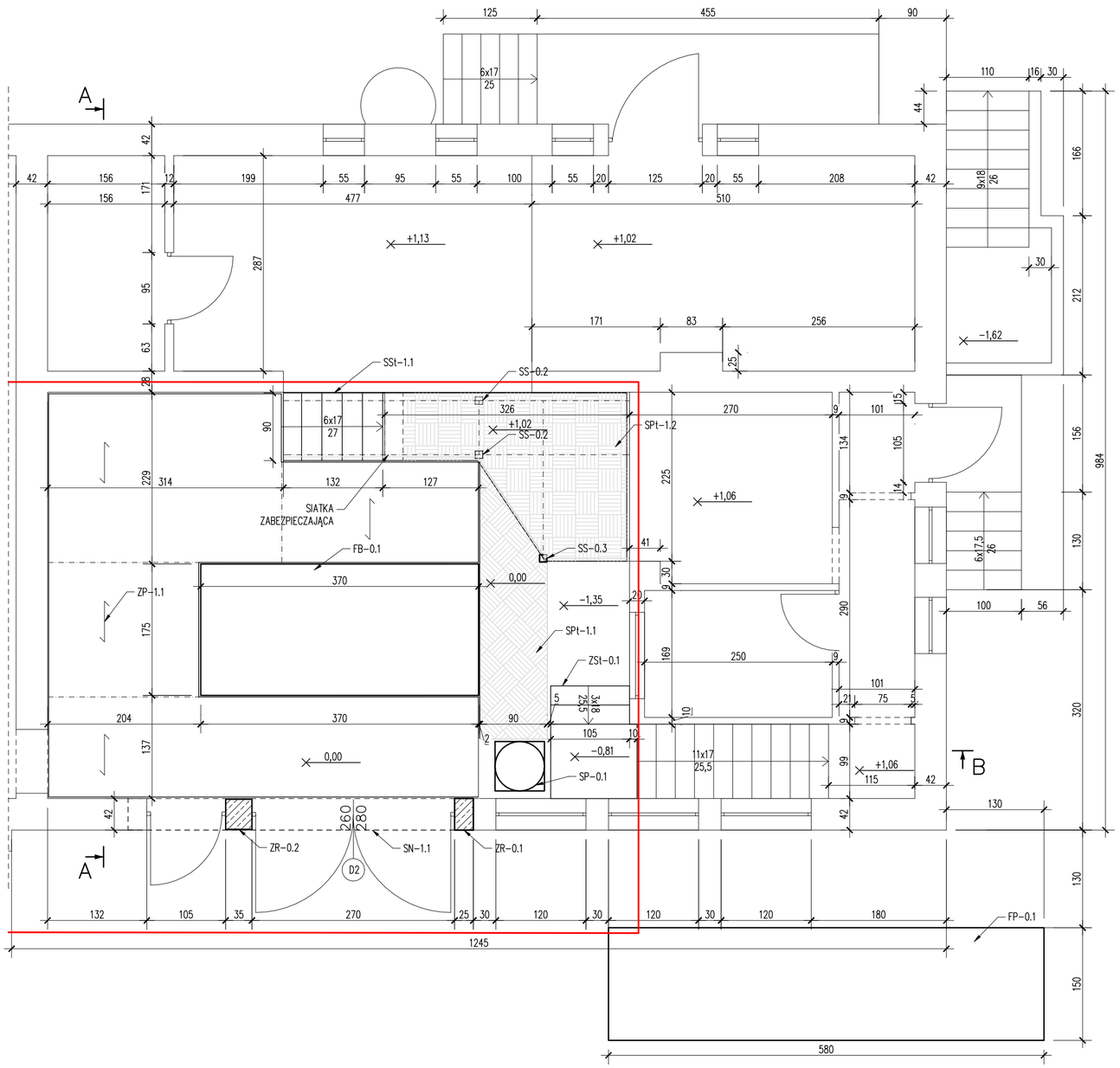

ZASTOSOWANE OZNACZENIA

SYMBOL	WYJAŚNIENIE
SS	SŁUP STALOWY
SW	WSPORNIK STALOWY
SP	PODKONSTRUKCJA STALOWA POD TŁUMIK
SN	NADPROŻE STALOWE
SB	BELKA STALOWA
ZSt	ŻELBETOWE SCHODY
FB	FUNDAMENTOWY BLOK
SSt	SCHODY STALOWE
SPt	PODEST TECHNOLOGICZNY STALOWY
FP	PŁYTA FUNDAMENTOWA
ZP	PŁYTA ŻELBETOWA
ZR	ŻELBETOWY RDZEŃ
FS	STOPA FUNDAMENTOWA

LEGENDA:

Zakres przebudowy

1. Niniejszy rysunek rozpatrywać łącznie z całą Dokumentacją Projektową.
2. Integralną częścią dokumentacji projektowej jest Opis Techniczny oraz Szczegółowe Specyfikacje Techniczne Wykonania i Odbioru Robót Budowlanych.
3. Wszystkie prace należy prowadzić w sposób zapewniający stateczność elementów konstrukcji w każdej fazie wykonywania robót budowlanych.
4. Rozwiązania projektowe dotyczące elementów niewidocznych zostaną uszczegółowione po wykonaniu odkrywek przez Wykonawcę robót budowlanych w trybie nadzoru autorskiego.
5. Brak wskazania w dokumentacji technicznej elementu, którego zastosowanie wynika ze znanych lub powszechnie przyjętych rozwiązań z zakresu sztuki budowlanej nie zwalnia Wykonawcy z konieczności skalkulowania i zastosowania takiego elementu w porozumieniu z Inwestorem a także z Projektantem i za jego zgodą.
6. W przypadku jakiejkolwiek niejasności związanej z dokumentacją projektową należy konsultować się z Projektantem.
7. Zgodnie z art. 22 ustawy z dnia 7 lipca 1994 roku "Prawo budowlane" kierownik budowy ma obowiązek realizacji obiektu zgodnie z obowiązującymi przepisami i sztuką budowlaną.
8. Przed przystąpieniem do robót budowlanych należy wykonać geodezyjną inwentaryzację terenu inwestycji.

UWAGI:

1. Wszystkie wymiary podano w [cm].

ELPA-PROJEKT Piotr Kurowski
UL. MOCHNACKIEGO 23/4 51-122 WROCŁAW
tel. 607 33 69 41 email: elpa-projekt@wp.pl

STADIUM:	**PROJEKT WYKONAWCZY**		
TEMAT:	**Rozbudowa instalacji do produkcji energii elektrycznej wraz z przebudową budynku**		NUMER PROJEKTU: 2021003_SK
LOKALIZACJA:	**Budynek kotłowni nr 14 Żywiec, ul. Bracka 66, gmina Żywiec, obr. 0007 Żywiec, jedn. ewid. 241701_1 Żywiec dz. nr 11065/4**		REWIZJA: 000
INWESTOR:	**Miejskie Przedsiębiorstwo Wodociągów i Kanalizacji Sp.z o.o. 34-300 Żywiec ul. Bracka 66**		FORMAT: -
FUNKCJA	TYTUŁ, IMIĘ I NAZWISKO	NR UPRAWNIEŃ SPECJALNOŚĆ	PODPIS
PROJEKTANT:	mgr inż. Błażej BIEGUN	SLK/4869/PWOK/13	
OPRACOWAŁ.:	mgr inż. Izabela KUROWSKA		
OPRACOWAŁ.:			
OPRACOWAŁ.:			
SPRAWDZAJĄCY:	mgr inż. Maciej BIEGUN	128/98 BB	
TYTUŁ RYSUNKU:	**RZUT PARTERU**		
BRANŻA KONSTRUKCJA	DATA: 04.2021	SKALA: 1:100	RYSUNEK NR: K-002

Przekrój A–A

skala 1:50

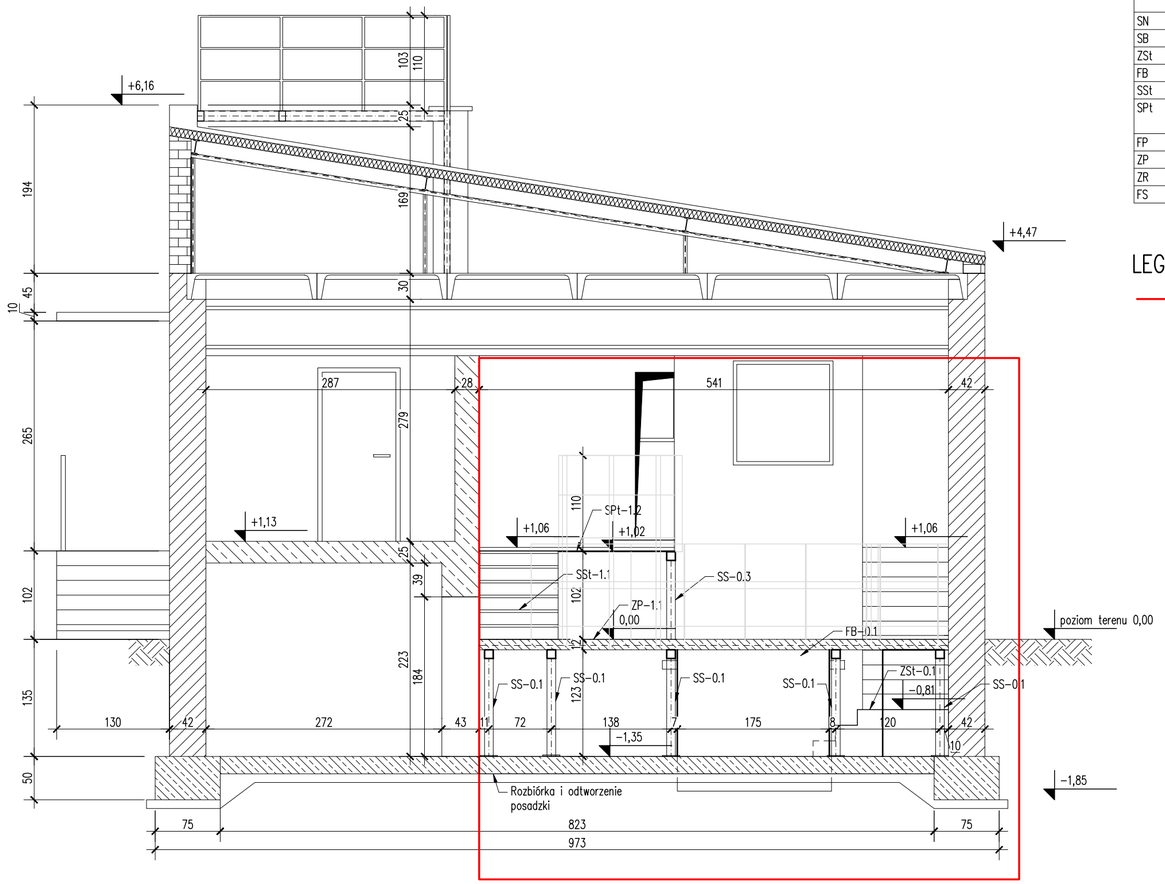

ZASTOSOWANE OZNACZENIA

SYMBOL	WYJAŚNIENIE
SS	SŁUP STALOWY
SW	WSPORNIK STALOWY
SP	PODKONSTRUKCJA STALOWA POD TŁUMIK
SN	NADPROŻE STALOWE
SB	BELKA STALOWA
ZSt	ŻELBETOWE SCHODY
FB	FUNDAMENTOWY BLOK
SSt	SCHODY STALOWE
SPt	PODEST TECHNOLOGICZNY STALOWY
FP	PŁYTA FUNDAMENTOWA
ZP	PŁYTA ŻELBETOWA
ZR	ŻELBETOWY RDZEŃ
FS	STOPA FUNDAMENTOWA

LEGENDA:

Zakres przebudowy

1. Niniejszy rysunek rozpatrywać łącznie z całą Dokumentacją Projektową.
2. Integralną częścią dokumentacji projektowej jest Opis Techniczny oraz Szczegółowe Specyfikacje Techniczne Wykonania i Odbioru Robót Budowlanych.
3. Wszystkie prace należy prowadzić w sposób zapewniający stateczność elementów konstrukcji w każdej fazie wykonywania robót budowlanych.
4. Rozwiązania projektowe dotyczące elementów niewidocznych zostaną uszczegółowione po wykonaniu odkrywek przez Wykonawcę robót budowlanych w trybie nadzoru autorskiego.
5. Brak wskazania w dokumentacji technicznej elementu, którego zastosowanie wynika ze znanych lub powszechnie przyjętych rozwiązań z zakresu sztuki budowlanej nie zwalnia Wykonawcy z konieczności skalkulowania i zastosowania takiego elementu w porozumieniu z Inwestorem a także z Projektantem i za jego zgodą.
6. W przypadku jakiejkolwiek niejasności związanej z dokumentacją projektową należy konsultować się z Projektantem.
7. Zgodnie z art. 22 ustawy z dnia 7 lipca 1994 roku "Prawo budowlane" kierownik budowy ma obowiązek realizacji obiektu zgodnie z obowiązującymi przepisami i sztuką budowlaną.
8. Przed przystąpieniem do robót budowlanych należy wykonać geodezyjną inwentaryzację terenu inwestycji.

UWAGI:

1. Wszystkie wymairy podano w [cm].

ELPA-PROJEKT Piotr Kurowski
UL. MOCHNACKIEGO 23/4 51-122 WROCŁAW
tel. 607 33 69 41 email: elpa-projekt@wp.pl

STADIUM:	**PROJEKT WYKONAWCZY**		
TEMAT:	**Rozbudowa instalacji do produkcji energii elektrycznej wraz z przebudową budynku**		NUMER PROJEKTU: 2021003_SK
LOKALIZACJA:	**Budynek kotłowni nr 14 Żywiec, ul. Bracka 66, gmina Żywiec, obr. 0007 Żywiec, jedn. ewid. 241701_1 Żywiec dz. nr 11065/4**		REWIZJA: 000
INWESTOR:	**Miejskie Przedsiębiorstwo Wodociągów i Kanalizacji Sp.z o.o. 34-300 Żywiec ul. Bracka 66**		FORMAT: -
FUNKCJA	TYTUŁ, IMIĘ I NAZWISKO	NR UPRAWNIEŃ SPECJALNOŚĆ	PODPIS
PROJEKTANT:	mgr inż. Błażej BIEGUN	SLK/4869/PWOK/13	
OPRACOWAŁ.:	mgr inż. Izabela KUROWSKA		
OPRACOWAŁ.:			
OPRACOWAŁ.:			
SPRAWDZAJĄCY:	mgr inż. Maciej BIEGUN	128/98 BB	
TYTUŁ RYSUNKU:	**PRZEKRÓJ A-A**		
BRANŻA KONSTRUKCJA	DATA: 04.2021	SKALA: 1:50	RYSUNEK NR: K-003

1. Niniejszy rysunek rozpatrywać łącznie z całą Dokumentacją Projektową.
2. Integralną częścią dokumentacji projektowej jest Opis Techniczny oraz Szczegółowe Specyfikacje Techniczne Wykonania i Odbioru Robót Budowlanych.
3. Wszystkie prace należy prowadzić w sposób zapewniający stateczność elementów konstrukcji w każdej fazie wykonywania robót budowlanych.
4. Rozwiązania projektowe dotyczące elementów niewidocznych zostaną uszczegółowione po wykonaniu odkrywek przez Wykonawcę robót budowlanych w trybie nadzoru autorskiego.
5. Brak wskazania w dokumentacji technicznej elementu, którego zastosowanie wynika ze znanych lub powszechnie przyjętych rozwiązań z zakresu sztuki budowlanej nie zwalnia Wykonawcy z konieczności skalkulowania i zastosowania takiego elementu w porozumieniu z Inwestorem a także z Projektantem i za jego zgodą.
6. W przypadku jakiejkolwiek niejasności związanej z dokumentacją projektową należy konsultować się z Projektantem.
7. Zgodnie z art. 22 ustawy z dnia 7 lipca 1994 roku "Prawo budowlane" kierownik budowy ma obowiązek realizacji obiektu zgodnie z obowiązującymi przepisami i sztuką budowlaną.
8. Przed przystąpieniem do robót budowlanych należy wykonać geodezyjną inwentaryzację terenu inwestycji.

Przekrój B–B

skala 1:50

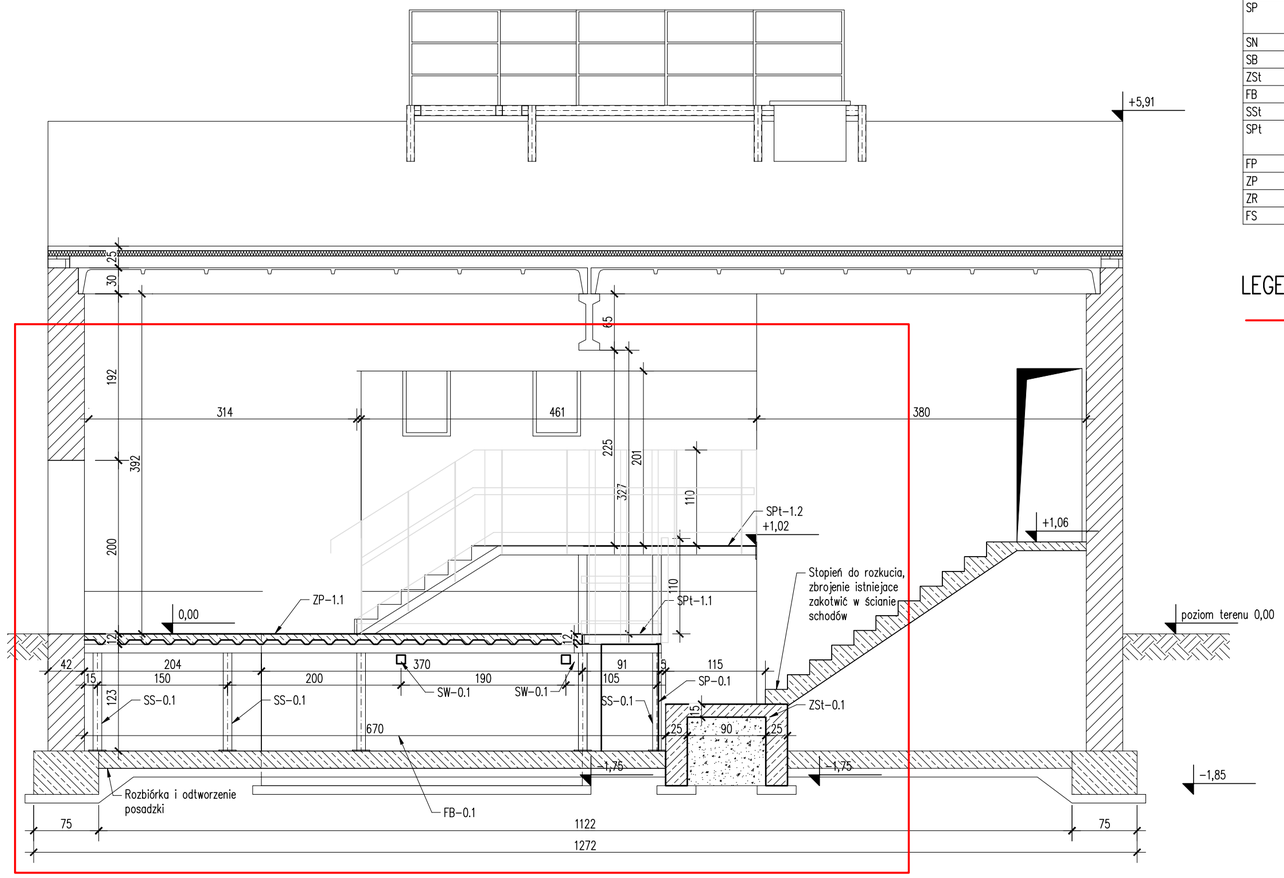

ZASTOSOWANE OZNACZENIA

SYMBOL	WYJAŚNIENIE
SS	SŁUP STALOWY
SW	WSPORNIK STALOWY
SP	PODKONSTRUKCJA STALOWA POD TŁUMIK
SN	NADPROŻE STALOWE
SB	BELKA STALOWA
ZSt	ŻELBETOWE SCHODY
FB	FUNDAMENTOWY BLOK
SSt	SCHODY STALOWE
SPt	PODEST TECHNOLOGICZNY STALOWY
FP	PŁYTA FUNDAMENTOWA
ZP	PŁYTA ŻELBETOWA
ZR	ŻELBETOWY RDZEŃ
FS	STOPA FUNDAMENTOWA

LEGENDA:

Zakres przebudowy

UWAGI:

1. Wszystkie wymiary podano w [cm].

ELPA-PROJEKT Piotr Kurowski
UL. MOCHNACKIEGO 23/4 51-122 WROCŁAW
tel. 607 33 69 41 email: elpa-projekt@wp.pl

STADIUM:	**PROJEKT WYKONAWCZY**		
TEMAT:	**Rozbudowa instalacji do produkcji energii elektrycznej wraz z przebudową budynku**		NUMER PROJEKTU: 2021003_SK
LOKALIZACJA:	**Budynek kotłowni nr 14 Żywiec, ul. Bracka 66, gmina Żywiec, obr. 0007 Żywiec, jedn. ewid. 241701_1 Żywiec dz. nr 11065/4**		REWIZJA: 000
INWESTOR:	**Miejskie Przedsiębiorstwo Wodociągów i Kanalizacji Sp.z o.o. 34-300 Żywiec ul. Bracka 66**		FORMAT: -
FUNKCJA	TYTUŁ, IMIĘ I NAZWISKO	NR UPRAWNIEŃ SPECJALNOŚĆ	PODPIS
PROJEKTANT:	mgr inż. Błażej BIEGUN	SLK/4869/PWOK/13	
OPRACOWAŁ.:	mgr inż. Izabela KUROWSKA		
OPRACOWAŁ.:			
OPRACOWAŁ.:			
SPRAWDZAJĄCY:	mgr inż. Maciej BIEGUN	128/98 BB	
TYTUŁ RYSUNKU:	**PRZEKRÓJ B-B**		

BRANŻA KONSTRUKCJA	DATA: 04.2021	SKALA: 1:50	RYSUNEK NR: K-004

Zbrojenie bloku fund. FB-0.1 – rzut z góry

skala 1:20

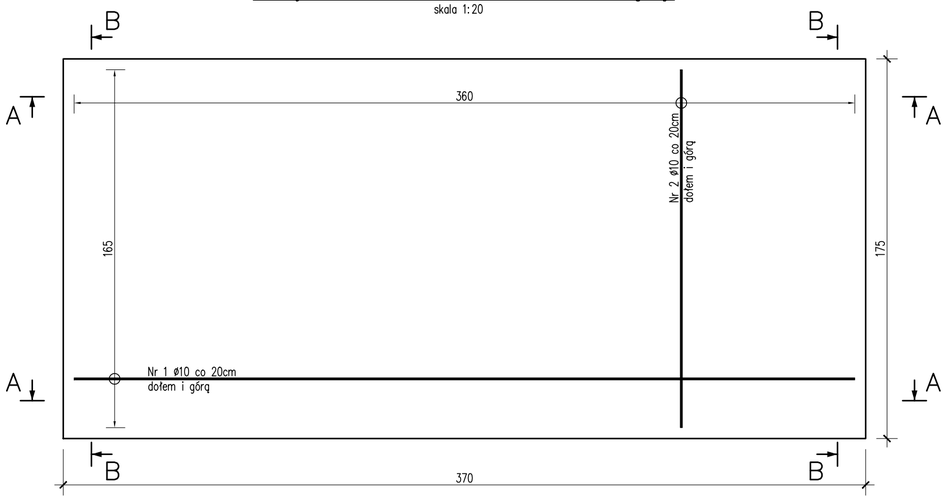

Przekrój B-B

skala 1:20

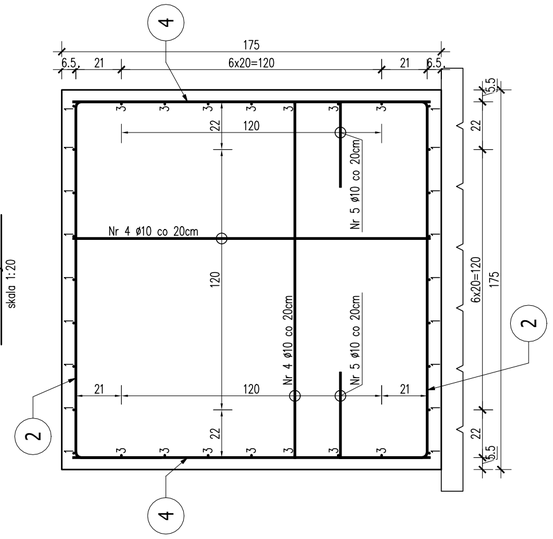

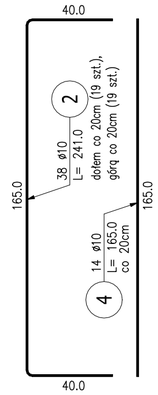

Przekrój A-A

skala 1:20

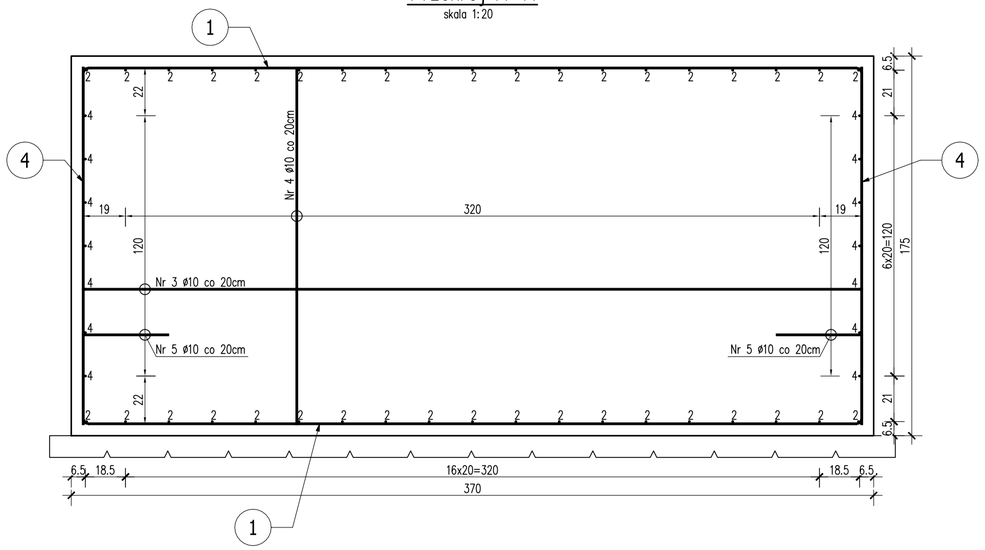

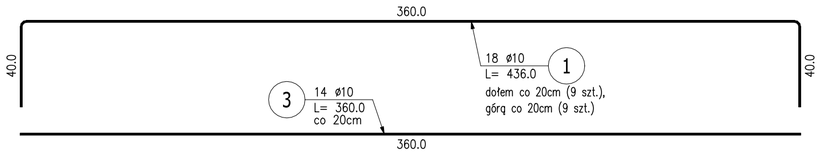

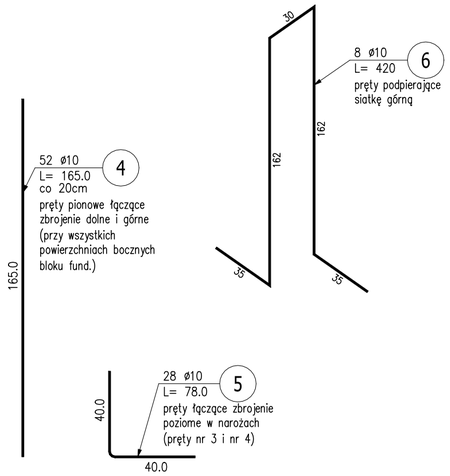

UWAGI:

I. Wszystkie wymiary podano w [cm].
II. Dane materiałowe:
- beton niekonstrukcyjny (podkładowy) C8/10
- beton konstrukcyjny C25/30
- stal zbrojeniowa A-IIIN (RB 500W)
III. Otulenie prętów zbrojeniowych: 50mm

1. Niniejszy rysunek rozpatrywać łącznie z całą Dokumentacją Projektową.
2. Integralną częścią dokumentacji projektowej jest Opis Techniczny oraz Szczegółowe Specyfikacje Techniczne Wykonania i Odbioru Robót Budowlanych.
3. Wszystkie prace należy prowadzić w sposób zapewniający stateczność elementów konstrukcji w każdej fazie wykonywania robót budowlanych.
4. Rozwiązania projektowe dotyczące elementów niewidocznych zostaną uszczegółowione po wykonaniu odkrywek przez Wykonawcę robót budowlanych w trybie nadzoru autorskiego.
5. Brak wskazania w dokumentacji technicznej elementu, którego zastosowanie wynika ze znanych lub powszechnie przyjętych rozwiązań z zakresu sztuki budowlanej nie zwalnia Wykonawcy z konieczności skalkulowania i zastosowania takiego elementu w porozumieniu z Inwestorem a także z Projektantem i za jego zgodą.
6. W przypadku jakiejkolwiek niejasności związanej z dokumentacją projektową należy konsultować się z Projektantem.
7. Zgodnie z art. 22 ustawy z dnia 7 lipca 1994 roku "Prawo budowlane" kierownik budowy ma obowiązek realizacji obiektu zgodnie z obowiązującymi przepisami i sztuką budowlaną.
8. Przed przystąpieniem do robót budowlanych należy wykonać geodezyjną inwentaryzację terenu inwestycji.

ZESTAWIENIE STALI ZBROJENIOWEJ

POZ.	NR PRĘTA	ø [mm]	DŁUGOŚĆ [m]	ILOŚĆ PRĘTÓW	ILOŚĆ x POZ.	ILOŚĆ RAZEM	DŁ. ŁĄCZNA [m] A-IIIN ø10
Poz. FB-0.1 – – 1 szt.							
FB-0.1	1	10	4,360	18	1	18	78,48
	2	10	2,410	38	1	38	91,58
	3	10	3,600	14	1	14	50,40
	4	10	1,650	66	1	66	108,90
	5	10	0,780	28	1	28	21,84
	6	10	4,200	8	1	8	33,60
DŁUGOŚĆ RAZEM [m]							384,80
MASA JEDNOSTKOWA [kg/m]							0,617
MASA [kg]							237,42
MASA CAŁKOWITA [kg]							**237,42**

1) Opis kształtu pręta: PN-EN ISO 3766 (gabarytowo)
2) Opis długości haka: gabarytowy
3) Długość pręta L: rzeczywista

ZESTAWIENIE BETONU

NR POZ. ELEMENTU	KLASA BETONU	OBJĘTOŚĆ [m3]
Poz. FB-0.1	C25/30	11,33
Razem(x1)		**11,33**

ELPA-PROJEKT Piotr Kurowski
UL. MOCHNACKIEGO 23/4 51-122 WROCŁAW
tel. 607 33 69 41 email: elpa-projekt@wp.pl

STADIUM:	**PROJEKT WYKONAWCZY**		
TEMAT:	**Rozbudowa instalacji do produkcji energii elektrycznej wraz z przebudową budynku**		NUMER PROJEKTU: 2021003_SK
LOKALIZACJA:	**Budynek kotłowni nr 14 Żywiec, ul. Bracka 66, gminą Żywiec, obr. 0007 Żywiec, jedn. ewid. 241701_1 Żywiec dz. nr 11065/4**		REWIZJA: 000
INWESTOR:	**Miejskie Przedsiębiorstwo Wodociągów i Kanalizacji Sp.z o.o. 34-300 Żywiec ul. Bracka 66**		FORMAT: -
FUNKCJA	TYTUŁ, IMIĘ I NAZWISKO	NR UPRAWNIEŃ SPECJALNOŚĆ	PODPIS
PROJEKTANT:	mgr inż. Błażej BIEGUN	SLK/4869/PWOK/13	
OPRACOWAŁ:	mgr inż. Izabela KUROWSKA		
OPRACOWAŁ:			
OPRACOWAŁ:			
SPRAWDZAJĄCY:	mgr inż. Maciej BIEGUN	128/98 BB	
TYTUŁ RYSUNKU:	**Zbrojenie fundamentu blokowego pod agregat FB-0.1**		
BRANŻA KONSTRUKCJA	DATA: 04.2021	SKALA: 1:20	RYSUNEK NR: K-005.1

Zbrojenie płyty fund. FP-0.1

skala 1:20

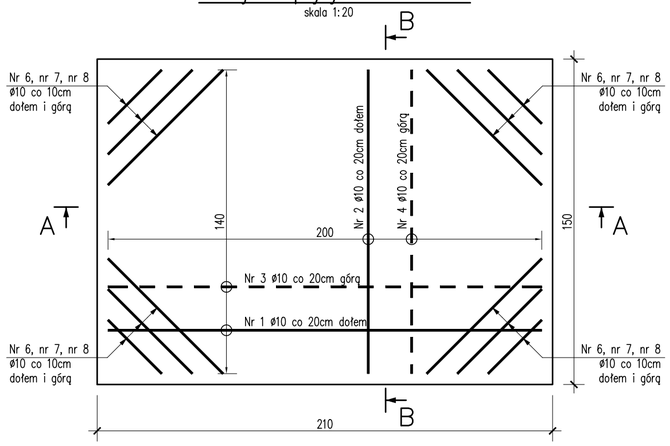

Przekrój B-B

skala 1:20

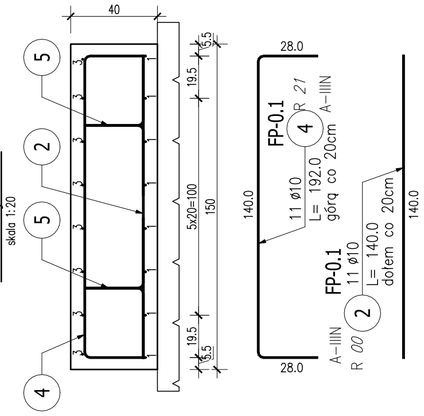

Przekrój A-A

skala 1:20

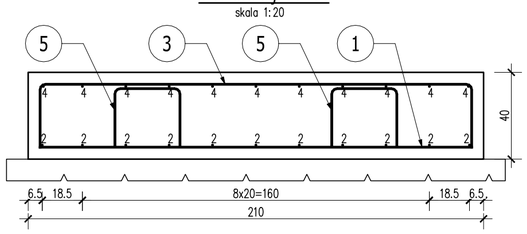

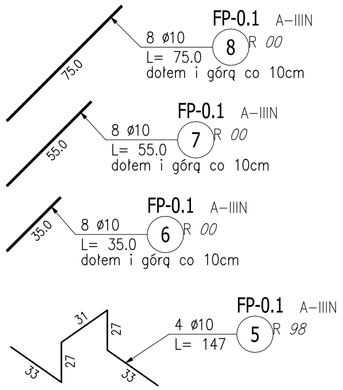

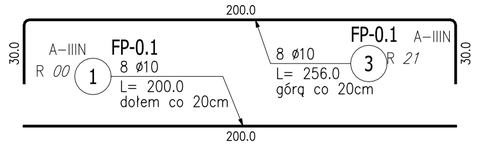

Zbrojenie płyty fund. FP-0.2

skala 1:20

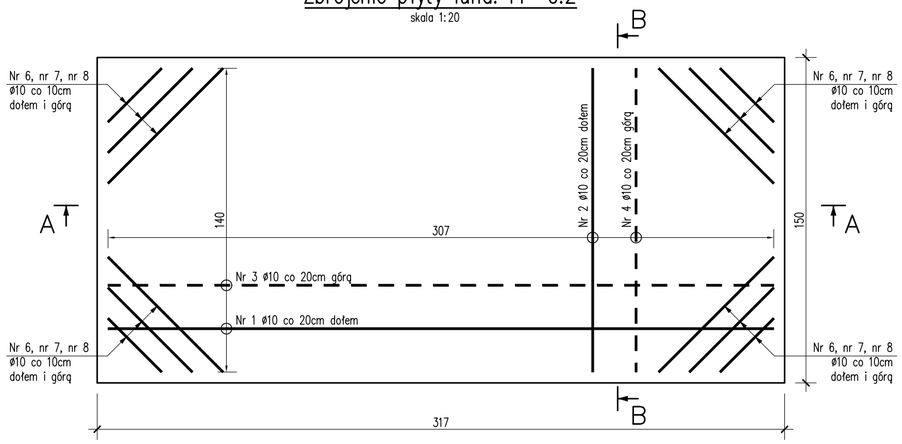

Przekrój B-B

skala 1:20

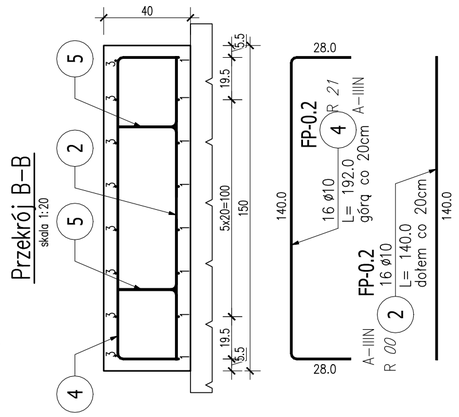

Przekrój A-A

skala 1:20

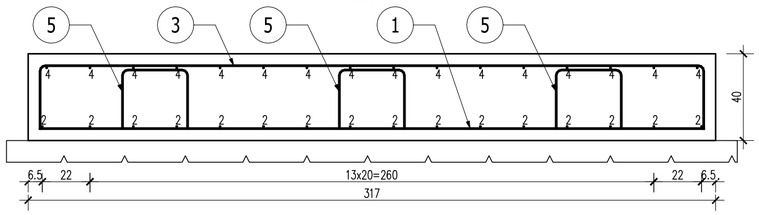

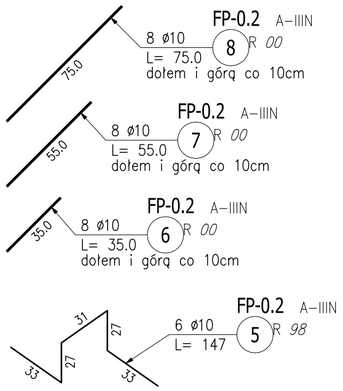

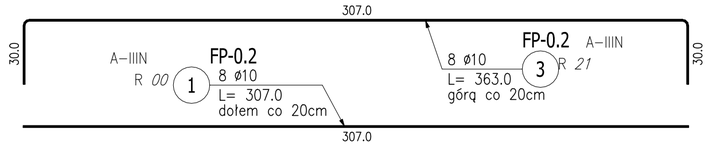

ZESTAWIENIE STALI ZBROJENIOWEJ

POZ.	NR PRĘTA	ø [mm]	DŁUGOŚĆ [m]	ILOŚĆ PRĘTÓW	ILOŚĆ x POZ.	ILOŚĆ RAZEM	DŁ. ŁĄCZNA [m] A-IIIN ø10
Poz. FP-0.1 – – 1 szt.							
FP-0.1	1	10	2,000	8	1	8	16,00
	2	10	1,400	11	1	11	15,40
	3	10	2,560	8	1	8	20,48
	4	10	1,920	11	1	11	21,12
	5	10	1,470	4	1	4	5,88
	6	10	0,350	8	1	8	2,80
	7	10	0,550	8	1	8	4,40
	8	10	0,750	8	1	8	6,00
Poz. FP-0.2 – – 1 szt.							
FP-0.2	1	10	3,070	8	1	8	24,56
	2	10	1,400	16	1	16	22,40
	3	10	3,630	8	1	8	29,04
	4	10	1,920	16	1	16	30,72
	5	10	1,470	6	1	6	8,82
	6	10	0,350	8	1	8	2,80
	7	10	0,550	8	1	8	4,40
	8	10	0,750	8	1	8	6,00

DŁUGOŚĆ RAZEM [m]	220,82
MASA JEDNOSTKOWA [kg/m]	0,617
MASA [kg]	136,25
MASA CAŁKOWITA [kg]	**136,25**

1) Opis kształtu pręta: PN-EN ISO 3766 (gabarytowo)
2) Opis długości haka: gabarytowy
3) Długość pręta L: rzeczywista

ZESTAWIENIE BETONU

NR POZ. ELEMENTU	KLASA BETONU	OBJĘTOŚĆ [m3]
Poz. FP-0.1	C25/30	1,26
Poz. FP-0.2	C25/30	1,90
Razem(x1)		**3,16**

UWAGI:

I. Wszystkie wymiary podano w [cm].
II. Dane materiałowe:
- beton niekonstrukcyjny (podkładowy) C8/10
- beton konstrukcyjny C25/30
- stal zbrojeniowa A-IIIN (RB 500W)

III. Otulenie prętów zbrojeniowych: 50mm

1. Niniejszy rysunek rozpatrywać łącznie z całą Dokumentacją Projektową.
2. Integralną częścią dokumentacji projektowej jest Opis Techniczny oraz Szczegółowe Specyfikacje Techniczne Wykonania i Odbioru Robót Budowlanych.
3. Wszystkie prace należy prowadzić w sposób zapewniający stateczność elementów konstrukcji w każdej fazie wykonywania robót budowlanych.
4. Rozwiązania projektowe dotyczące elementów niewidocznych zostaną uszczegółowione po wykonaniu odkrywek przez Wykonawcę robót budowlanych w trybie nadzoru autorskiego.
5. Brak wskazania w dokumentacji technicznej elementu, którego zastosowanie wynika ze znanych lub powszechnie przyjętych rozwiązań z zakresu sztuki budowlanej nie zwalnia Wykonawcy z konieczności skalkulowania i zastosowania takiego elementu w porozumieniu z Inwestorem a także z Projektantem i za jego zgodą.
6. W przypadku jakiejkolwiek niejasności związanej z dokumentacją projektową należy konsultować się z Projektantem.
7. Zgodnie z art. 22 ustawy z dnia 7 lipca 1994 roku "Prawo budowlane" kierownik budowy ma obowiązek realizacji obiektu zgodnie z obowiązującymi przepisami i sztuką budowlaną.
8. Przed przystąpieniem do robót budowlanych należy wykonać geodezyjną inwentaryzację terenu inwestycji.

ELPA-PROJEKT Piotr Kurowski
UL. MOCHNACKIEGO 23/4 51-122 WROCŁAW
tel. 607 33 69 41 email: elpa-projekt@wp.pl

STADIUM:	**PROJEKT WYKONAWCZY**		
TEMAT:	**Rozbudowa instalacji do produkcji energii elektrycznej wraz z przebudową budynku**		NUMER PROJEKTU: 2021003_SK
LOKALIZACJA:	**Budynek kotłowni nr 14 Żywiec, ul. Bracka 66, gmina Żywiec, obr. 0007 Żywiec, jedn. ewid. 241701_1 Żywiec dz. nr 11065/4**		REWIZJA: 000
INWESTOR:	**Miejskie Przedsiębiorstwo Wodociągów i Kanalizacji Sp.z o.o. 34-300 Żywiec ul. Bracka 66**		FORMAT: -
FUNKCJA	TYTUŁ, IMIĘ I NAZWISKO	NR UPRAWNIEŃ SPECJALNOŚĆ	PODPIS
PROJEKTANT:	mgr inż. Błażej BIEGUN	SLK/4869/PWOK/13	
OPRACOWAŁ:	mgr inż. Izabela KUROWSKA		
OPRACOWAŁ:			
OPRACOWAŁ:			
SPRAWDZAJĄCY:	mgr inż. Maciej BIEGUN	128/98 BB	
TYTUŁ RYSUNKU:	**Zbrojenie płyt fundamentowych pod chłodnice FP-0.1 i FP-0.2**		
BRANŻA KONSTRUKCJA	DATA: 04.2021	SKALA: 1:20	RYSUNEK NR: K-006.1

Zbrojenie płyty fund. FP-0.3

skala 1:20

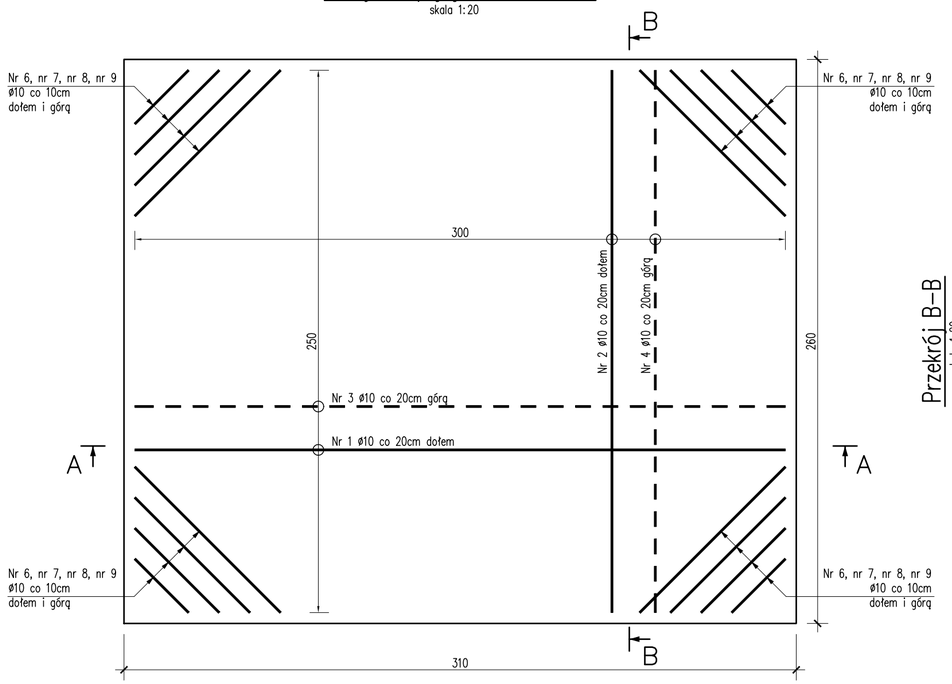

Przekrój B-B

skala 1:20

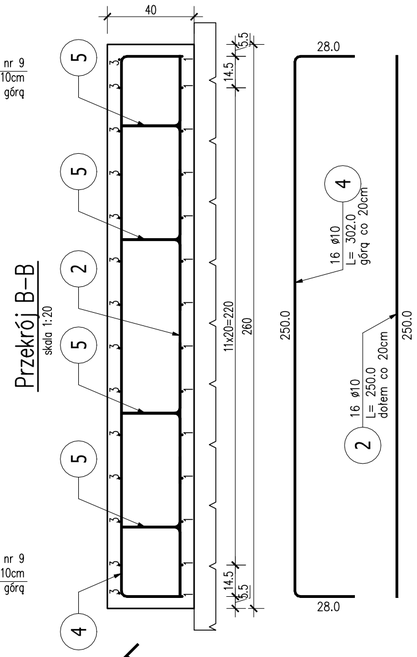

Przekrój A-A

skala 1:20

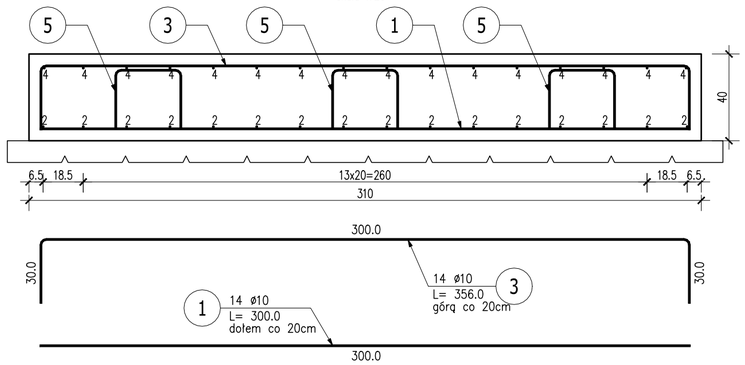

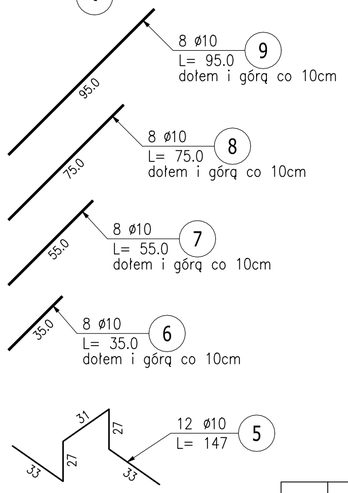

Zbrojenie płyty fund. FP-0.4

skala 1:20

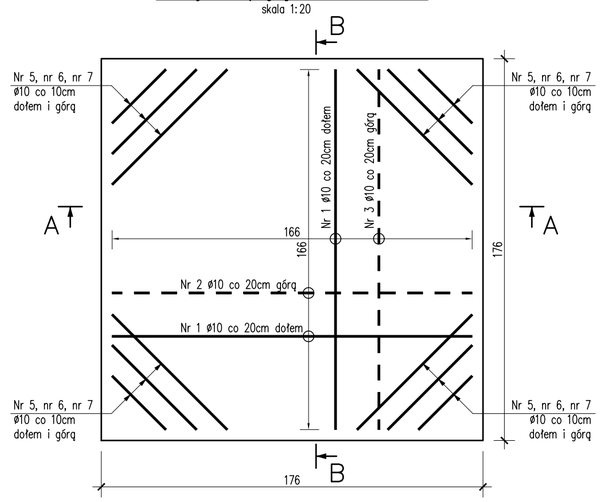

Przekrój B-B

skala 1:20

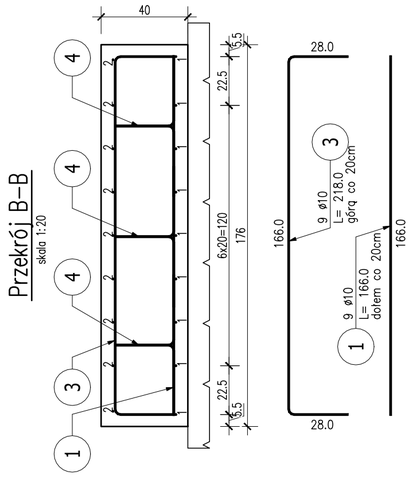

Przekrój A-A

skala 1:20

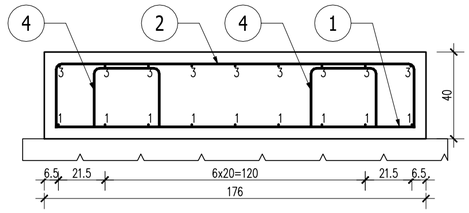

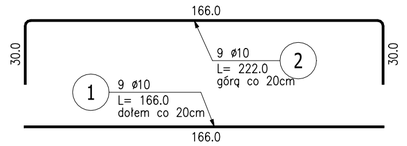

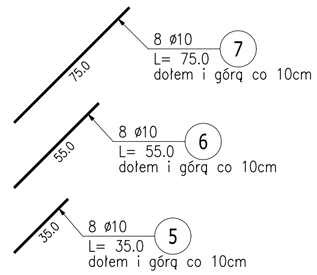

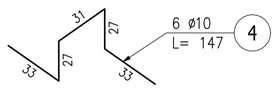

UWAGI:

I. Wszystkie wymiary podano w [cm].
II. Dane materiałowe:
- beton niekonstrukcyjny (podkładowy) C8/10
- beton konstrukcyjny C25/30
- stal zbrojeniowa A-IIIN (RB 500W)
III. Otulenie prętów zbrojeniowych: 50mm

1. Niniejszy rysunek rozpatrywać łącznie z całą Dokumentacją Projektową.
2. Integralną częścią dokumentacji projektowej jest Opis Techniczny oraz Szczegółowe Specyfikacje Techniczne Wykonania i Odbioru Robót Budowlanych.
3. Wszystkie prace należy prowadzić w sposób zapewniający stateczność elementów konstrukcji w każdej fazie wykonywania robót budowlanych.
4. Rozwiązania projektowe dotyczące elementów niewidocznych zostaną uszczegółowione po wykonaniu odkrywek przez Wykonawcę robót budowlanych w trybie nadzoru autorskiego.
5. Brak wskazania w dokumentacji technicznej elementu, którego zastosowanie wynika ze znanych lub powszechnie przyjętych rozwiązań z zakresu sztuki budowlanej nie zwalnia Wykonawcy z konieczności skalkulowania i zastosowania takiego elementu w porozumieniu z Inwestorem a także z Projektantem i za jego zgodą.
6. W przypadku jakiejkolwiek niejasności związanej z dokumentacją projektową należy konsultować się z Projektantem.
7. Zgodnie z art. 22 ustawy z dnia 7 lipca 1994 roku "Prawo budowlane" kierownik budowy ma obowiązek realizacji obiektu zgodnie z obowiązującymi przepisami i sztuką budowlaną.
8. Przed przystąpieniem do robót budowlanych należy wykonać geodezyjną inwentaryzację terenu inwestycji.

ZESTAWIENIE STALI ZBROJENIOWEJ

POZ.	NR PRĘTA	ø [mm]	DŁUGOŚĆ [m]	ILOŚĆ PRĘTÓW	ILOŚĆ x POZ.	ILOŚĆ RAZEM	DŁ. ŁĄCZNA [m] A-IIIN ø10
Poz. FP-0.3 – – 1 szt.							
FP-0.3	1	10	3,000	14	1	14	42,00
	2	10	2,500	16	1	16	40,00
	3	10	3,560	14	1	14	49,84
	4	10	3,020	16	1	16	48,32
	5	10	1,470	12	1	12	17,64
	6	10	0,350	8	1	8	2,80
	7	10	0,550	8	1	8	4,40
	8	10	0,750	8	1	8	6,00
	9	10	0,950	8	1	8	7,60
Poz. FP-0.4 – – 1 szt.							
FP-0.4	1	10	1,660	18	1	18	29,88
	2	10	2,220	9	1	9	19,98
	3	10	2,180	9	1	9	19,62
	4	10	1,470	6	1	6	8,82
	5	10	0,350	8	1	8	2,80
	6	10	0,550	8	1	8	4,40
	7	10	0,750	8	1	8	6,00
DŁUGOŚĆ RAZEM [m]							310,10
MASA JEDNOSTKOWA [kg/m]							0,617
MASA [kg]							191,33
MASA CAŁKOWITA [kg]							**191,33**

1) Opis kształtu pręta: PN-EN ISO 3766 (gabarytowo)
2) Opis długości haka: gabarytowy
3) Długość pręta L: rzeczywista

ZESTAWIENIE BETONU

NR POZ. ELEMENTU	KLASA BETONU	OBJĘTOŚĆ [m3]
Poz. FP-0.3	C25/30	3,22
Poz. FP-0.4	C25/30	1,24
Razem(x1)		**4,46**

ELPA-PROJEKT Piotr Kurowski
UL. MOCHNACKIEGO 23/4 51-122 WROCŁAW
tel. 607 33 69 41 email: elpa-projekt@wp.pl

STADIUM:	**PROJEKT WYKONAWCZY**		
TEMAT:	**Rozbudowa instalacji do produkcji energii elektrycznej wraz z przebudową budynku**		NUMER PROJEKTU: 2021003_SK
LOKALIZACJA:	**Budynek kotłowni nr 14 Żywiec, ul. Bracka 66, gmina Żywiec, obr. 0007 Żywiec, jedn. ewid. 241701_1 Żywiec dz. nr 11065/4**		REWIZJA: 000
INWESTOR:	**Miejskie Przedsiębiorstwo Wodociągów i Kanalizacji Sp.z o.o. 34-300 Żywiec ul. Bracka 66**		FORMAT: -
FUNKCJA	TYTUŁ, IMIĘ I NAZWISKO	NR UPRAWNIEŃ SPECJALNOŚĆ	PODPIS
PROJEKTANT:	mgr inż. Błażej BIEGUN	SLK/4869/PWOK/13	
OPRACOWAŁ:	mgr inż. Izabela KUROWSKA		
OPRACOWAŁ:			
OPRACOWAŁ:			
SPRAWDZAJĄCY:	mgr inż. Maciej BIEGUN	128/98 BB	

TYTUŁ RYSUNKU:

Zbrojenie płyt fundamentowych pod moduł osuszania biogazu FP-0.3 i filtr siloksanów FP-0.4

BRANŻA KONSTRUKCJA	DATA: 04.2021	SKALA: 1:20	RYSUNEK NR: K-007.1

SN–0.1 Nadproże stalowe (1 szt.)

Skala 1:20

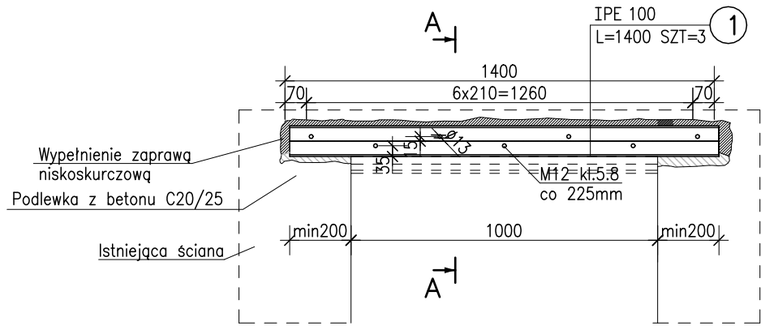

Przekrój A–A

Skala 1:10

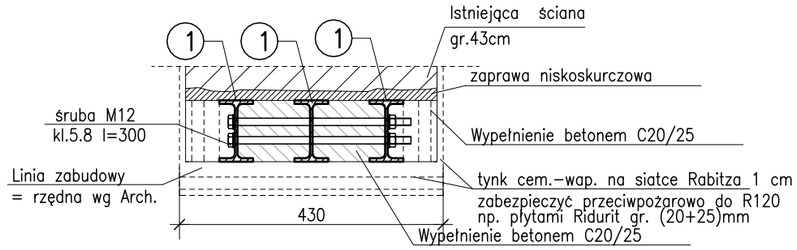

ZESTAWIENIE STALI

POZ.	NR ELEMENTU	NAZWA ELEMENTU	DŁUGOŚĆ [mm]	GATUNEK STALI	LICZBA SZTUK	x POZ.	RAZEM	DŁ. RAZEM [m]	MASA RAZEM [kg]	POLE RAZEM [m2]
SN–0.1	1	IPE 100	1400	S235	3	1	3	4.20	34.02	1.68
OGÓŁEM									34.02	1.68
NADDATEK NA SPOINY: 1.8%									0.61	0.03
NADDATEK NA NIERÓWNOŚCI: 2%									0.68	0.03
NADDATEK NA ELEM. DODATK.: 1.5%									0.51	0.03
RAZEM:									35.82	1.77

UWAGI:

I. Wszystkie wymiary podano w [mm].

1. Niniejszy rysunek rozpatrywać łącznie z całą Dokumentacją Projektową.
2. Integralną częścią dokumentacji projektowej jest Opis Techniczny oraz Szczegółowe Specyfikacje Techniczne Wykonania i Odbioru Robót Budowlanych.
3. Wszystkie prace należy prowadzić w sposób zapewniający stateczność elementów konstrukcji w każdej fazie wykonywania robót budowlanych.
4. Rozwiązania projektowe dotyczące elementów niewidocznych zostaną uszczegółowione po wykonaniu odkrywek przez Wykonawcę robót budowlanych w trybie nadzoru autorskiego.
5. Brak wskazania w dokumentacji technicznej elementu, którego zastosowanie wynika ze znanych lub powszechnie przyjętych rozwiązań z zakresu sztuki budowlanej nie zwalnia Wykonawcy z konieczności skalkulowania i zastosowania takiego elementu w porozumieniu z Inwestorem a także z Projektantem i za jego zgodą.
6. W przypadku jakiejkolwiek niejasności związanej z dokumentacją projektową należy konsultować się z Projektantem.
7. Zgodnie z art. 22 ustawy z dnia 7 lipca 1994 roku "Prawo budowlane" kierownik budowy ma obowiązek realizacji obiektu zgodnie z obowiązującymi przepisami i sztuką budowlaną.
8. Przed przystąpieniem do robót budowlanych należy wykonać geodezyjną inwentaryzację terenu inwestycji.

ELPA-PROJEKT Piotr Kurowski
UL. MOCHNACKIEGO 23/4 51-122 WROCŁAW
tel. 607 33 69 41 email: elpa-projekt@wp.pl

STADIUM:	**PROJEKT WYKONAWCZY**		
TEMAT:	**Rozbudowa instalacji do produkcji energii elektrycznej wraz z przebudową budynku**		NUMER PROJEKTU: 2021003_SK
LOKALIZACJA:	**Budynek kotłowni nr 14 Żywiec, ul. Bracka 66, gminą Żywiec, obr. 0007 Żywiec, jedn. ewid. 241701_1 Żywiec dz. nr 11065/4**		REWIZJA: 000
INWESTOR:	**Miejskie Przedsiębiorstwo Wodociągów i Kanalizacji Sp.z o.o. 34-300 Żywiec ul. Bracka 66**		FORMAT: -
FUNKCJA	TYTUŁ, IMIĘ I NAZWISKO	NR UPRAWNIEŃ SPECJALNOŚĆ	PODPIS
PROJEKTANT:	mgr inż. Błażej BIEGUN	SLK/4869/PWOK/13	
OPRACOWAŁ:	mgr inż. Izabela KUROWSKA		
OPRACOWAŁ:			
OPRACOWAŁ:			
SPRAWDZAJĄCY:	mgr inż. Maciej BIEGUN	128/98 BB	
TYTUŁ RYSUNKU:	**Nadproże stalowe SN-0.1**		
BRANŻA KONSTRUKCJA	DATA: 04.2021	SKALA: 1:20	RYSUNEK NR: K-008

Przekrój A–A
Skala 1:10

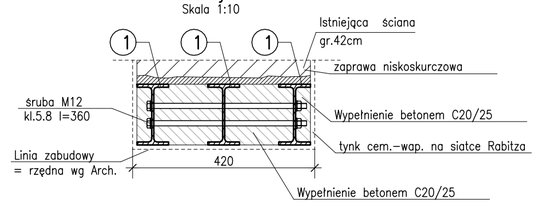

SN–1.1 Nadproże stalowe (1 szt.)
ZR–0.1 Rdzeń żelbetowy (1 szt.)
ZR–0.2 Rdzeń żelbetowy (1 szt.)
Skala 1:20

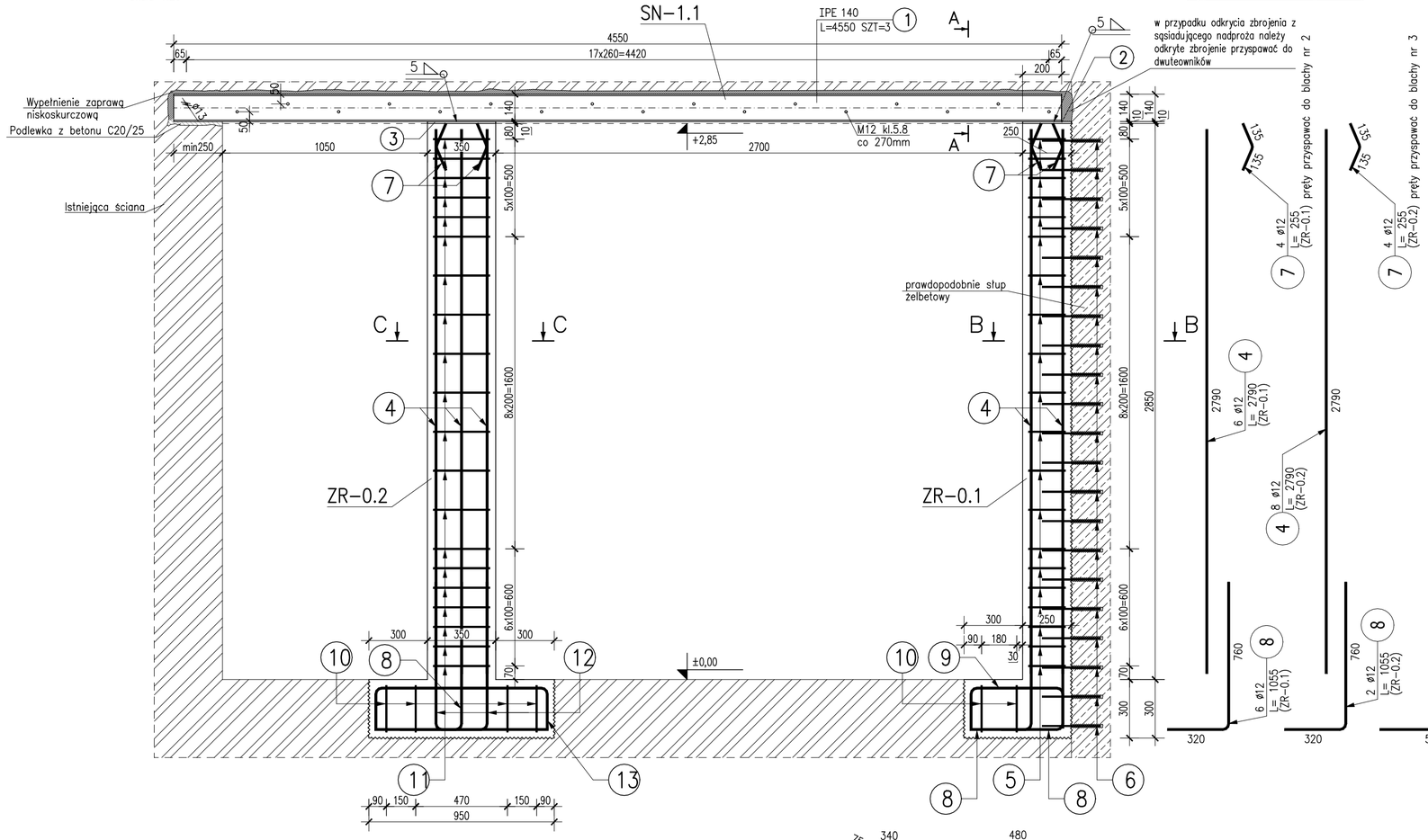

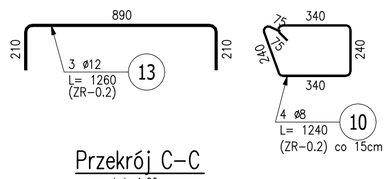

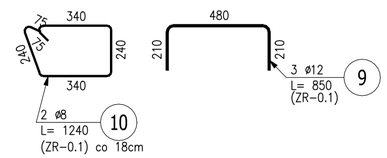

Przekrój C–C
skala 1:20

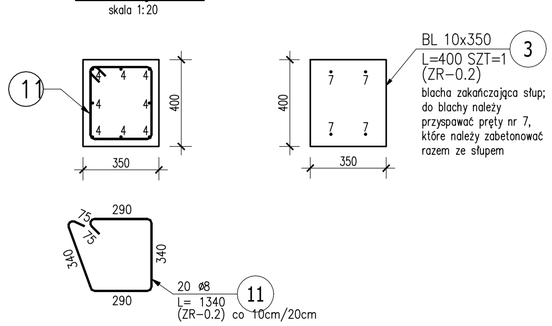

Przekrój B–B
skala 1:20

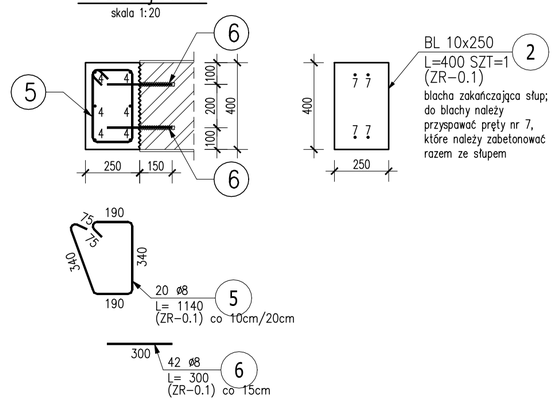

ZESTAWIENIE STALI

POZ.	NR ELEMENTU	NAZWA ELEMENTU	DŁUGOŚĆ [mm]	GATUNEK STALI	LICZBA SZTUK	x POZ.	RAZEM	DŁ. RAZEM [m]	MASA RAZEM [kg]	POLE RAZEM [m2]
SN–1.1	1	IPE 140	4550	S235	3	1	3	13.65	176.09	7.52
ZR–0.1	2	BL 10x250	400	S235JR	1	1	1	0.40	7.85	0.21
ZR–0.2	3	BL 10x350	400	S235JR	1	1	1	0.40	10.99	0.29
OGÓŁEM									194.93	8.02
NADDATEK NA SPOINY: 1.8%									3.51	0.14
NADDATEK NA NIERÓWNOŚCI: 2%									3.9	0.16
NADDATEK NA ELEM. DODATK.: 1.5%									2.92	0.12
RAZEM:									205.26	8.44

ZESTAWIENIE STALI ZBROJENIOWEJ

POZ.	NR PRĘTA	ø [mm]	DŁUGOŚĆ [m]	ILOŚĆ PRĘTÓW	x POZ.	RAZEM	DŁ. ŁĄCZNA [m] A–IIIN ø8	DŁ. ŁĄCZNA [m] A–IIIN ø12
Poz. ZR–0.1 – Rdzeń żelbetowy – 1 szt.								
ZR–0.1	4	12	2,790	14	1	14		39,06
	5	8	1,140	20	1	20	22,80	
	6	8	0,300	42	1	42	12,60	
	7	12	0,255	4	1	4		1,02
	8	12	1,055	6	1	6		6,33
	9	12	0,850	3	1	3		2,55
	10	8	1,240	2	1	2	2,48	
Poz. ZR–0.2 – Rdzeń żelbetowy – 1 szt.								
ZR–0.2	7	12	0,255	4	1	4		1,02
	8	12	1,055	2	1	2		2,11
	10	8	1,240	4	1	4	4,96	
	11	8	1,340	20	1	20	26,80	
	12	12	1,315	6	1	6		7,89
	13	12	1,260	3	1	3		3,78
DŁUGOŚĆ RAZEM [m]							69,64	63,76
MASA JEDNOSTKOWA [kg/m]							0,395	0,888
MASA [kg]							27,51	56,62
MASA CAŁKOWITA [kg]							**84,13**	

1) Opis kształtu pręta: PN–EN ISO 3766 (gabarytowo)
2) Opis długości haka: gabarytowy
3) Długość pręta L: rzeczywista

UWAGI:
I. Wszystkie wymiary podano w [mm].

1. Niniejszy rysunek rozpatrywać łącznie z całą Dokumentacją Projektową.
2. Integralną częścią dokumentacji projektowej jest Opis Techniczny oraz Szczegółowe Specyfikacje Techniczne Wykonania i Odbioru Robót Budowlanych.
3. Wszystkie prace należy prowadzić w sposób zapewniający stateczność elementów konstrukcji w każdej fazie wykonywania robót budowlanych.
4. Rozwiązania projektowe dotyczące elementów niewidocznych zostaną uszczegółowione po wykonaniu odkrywek przez Wykonawcę robót budowlanych w trybie nadzoru autorskiego.
5. Brak wskazania w dokumentacji technicznej elementu, którego zastosowanie wynika ze znanych lub powszechnie przyjętych rozwiązań z zakresu sztuki budowlanej nie zwalnia Wykonawcy z konieczności skalkulowania i zastosowania takiego elementu w porozumieniu z Inwestorem a także z Projektantem i za jego zgodą.
6. W przypadku jakiejkolwiek niejasności związanej z dokumentacją projektową należy konsultować się z Projektantem.
7. Zgodnie z art. 22 ustawy z dnia 7 lipca 1994 roku "Prawo budowlane" kierownik budowy ma obowiązek realizacji obiektu zgodnie z obowiązującymi przepisami i sztuką budowlaną.
8. Przed przystąpieniem do robót budowlanych należy wykonać geodezyjną inwentaryzację terenu inwestycji.

ELPA-PROJEKT Piotr Kurowski
UL. MOCHNACKIEGO 23/4 51-122 WROCŁAW
tel. 607 33 69 41 email: elpa-projekt@wp.pl

STADIUM:	**PROJEKT WYKONAWCZY**		
TEMAT:	**Rozbudowa instalacji do produkcji energii elektrycznej wraz z przebudową budynku**		NUMER PROJEKTU: 2021003_SK
LOKALIZACJA:	**Budynek kotłowni nr 14 Żywiec, ul. Bracka 66, gmina Żywiec, obr. 0007 Żywiec, jedn. ewid. 241701_1 Żywiec dz. nr 11065/4**		REWIZJA: 000
INWESTOR:	**Miejskie Przedsiębiorstwo Wodociągów i Kanalizacji Sp.z o.o. 34-300 Żywiec ul. Bracka 66**		FORMAT: -
FUNKCJA	TYTUŁ, IMIĘ I NAZWISKO	NR UPRAWNIEŃ SPECJALNOŚĆ	PODPIS
PROJEKTANT:	mgr inż. Błażej BIEGUN	SLK/4869/PWOK/13	
OPRACOWAŁ.:	mgr inż. Izabela KUROWSKA		
OPRACOWAŁ.:			
OPRACOWAŁ.:			
SPRAWDZAJĄCY:	mgr inż. Maciej BIEGUN	128/98 BB	
TYTUŁ RYSUNKU:	**Rdzeń żelbetowy ZR-0.1, ZR-0.2 i nadproże stalowe SN-1.1**		

BRANŻA KONSTRUKCJA	DATA: 03.2021	SKALA: 1:20	RYSUNEK NR: K-009

Płyta żelbetowa gr. 20cm

skala 1:50

Masa stali zbrojeniowej: ok. 470 kg,
Objętość betonu: 6,63 m3

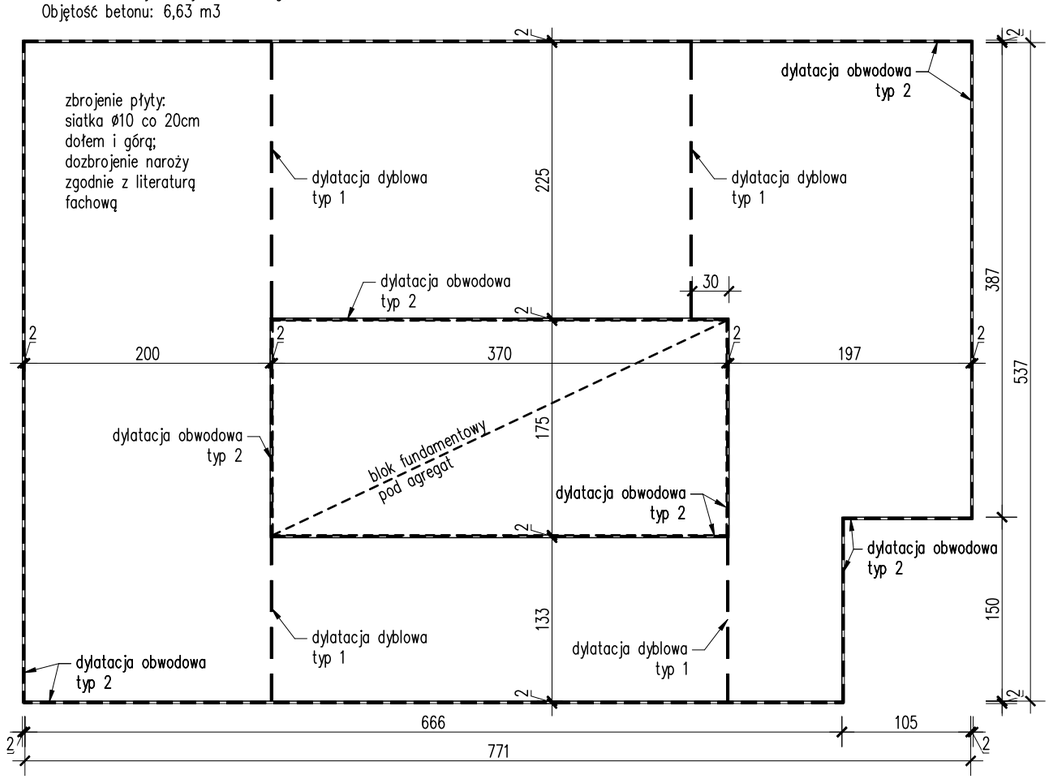

Detal dylatacji dyblowej – typ 1

skala 1:20

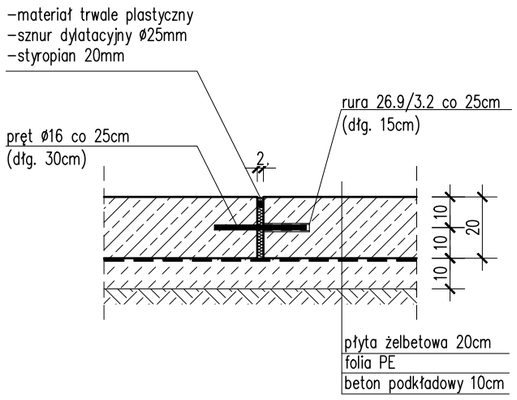

Detal dylatacji obwodowej – typ 2

skala 1:20

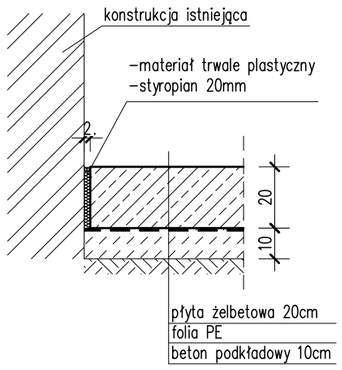

1. Niniejszy rysunek rozpatrywać łącznie z całą Dokumentacją Projektową.
2. Integralną częścią dokumentacji projektowej jest Opis Techniczny oraz Szczegółowe Specyfikacje Techniczne Wykonania i Odbioru Robót Budowlanych.
3. Wszystkie prace należy prowadzić w sposób zapewniający stateczność elementów konstrukcji w każdej fazie wykonywania robót budowlanych.
4. Rozwiązania projektowe dotyczące elementów niewidocznych zostaną uszczegółowione po wykonaniu odkrywek przez Wykonawcę robót budowlanych w trybie nadzoru autorskiego.
5. Brak wskazania w dokumentacji technicznej elementu, którego zastosowanie wynika ze znanych lub powszechnie przyjętych rozwiązań z zakresu sztuki budowlanej nie zwalnia Wykonawcy z konieczności skalkulowania i zastosowania takiego elementu w porozumieniu z Inwestorem a także z Projektantem i za jego zgodą.
6. W przypadku jakiejkolwiek niejasności związanej z dokumentacją projektową należy konsultować się z Projektantem.
7. Zgodnie z art. 22 ustawy z dnia 7 lipca 1994 roku "Prawo budowlane" kierownik budowy ma obowiązek realizacji obiektu zgodnie z obowiązującymi przepisami i sztuką budowlaną.
8. Przed przystąpieniem do robót budowlanych należy wykonać geodezyjną inwentaryzację terenu inwestycji.

UWAGI:

1. Wszystkie wymiary podano w [cm]
2. Dane materiałowe:
   - beton niekonstrukcyjny (podkładowy): C8/10
   - beton konstrukcyjny: C25/30
   - stal zbrojeniowa: A–IIIN (RB 500W)
3. Otulenie prętów zbrojeniowych: 30mm
4. Przed rozpoczęciem prac należy sprawdzić podane wymiary ze stanem istniejącym

ELPA-PROJEKT Piotr Kurowski
UL. MOCHNACKIEGO 23/4 51-122 WROCŁAW
tel. 607 33 69 41 email: elpa-projekt@wp.pl

STADIUM:	**PROJEKT WYKONAWCZY**		
TEMAT:	**Rozbudowa instalacji do produkcji energii elektrycznej wraz z przebudową budynku**		NUMER PROJEKTU: 2021003_SK
LOKALIZACJA:	**Budynek kotłowni nr 14 Żywiec, ul. Bracka 66, gmina Żywiec, obr. 0007 Żywiec, jedn. ewid. 241701_1 Żywiec dz. nr 11065/4**		REWIZJA: 000
INWESTOR:	**Miejskie Przedsiębiorstwo Wodociągów i Kanalizacji Sp.z o.o. 34-300 Żywiec ul. Bracka 66**		FORMAT: -
FUNKCJA	TYTUŁ, IMIĘ I NAZWISKO	NR UPRAWNIEŃ SPECJALNOŚĆ	PODPIS
PROJEKTANT:	mgr inż. Błażej BIEGUN	SLK/4869/PWOK/13	
OPRACOWAŁ:	mgr inż. Izabela KUROWSKA		
OPRACOWAŁ:			
OPRACOWAŁ:			
SPRAWDZAJĄCY:	mgr inż. Maciej BIEGUN	128/98 BB	
TYTUŁ RYSUNKU:	**Płyta żelbetowa posadzkowa**		

BRANŻA KONSTRUKCJA	DATA: 04.2021	SKALA: 1:50/1:20	RYSUNEK NR: K-010

Przekrój D–D
skala 1:20

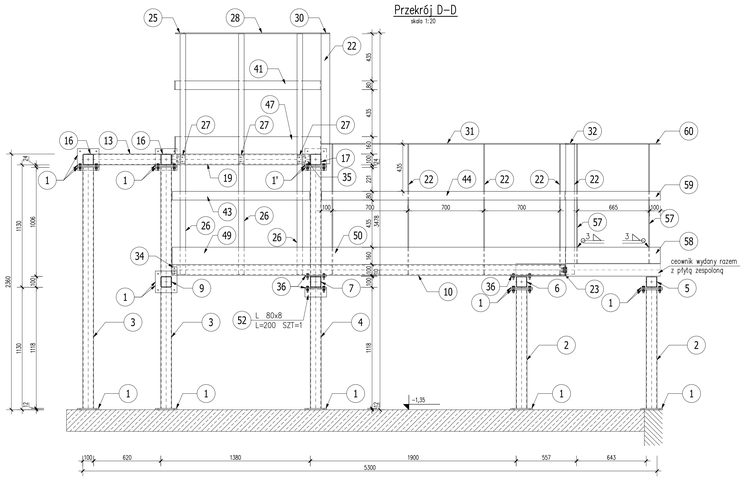

Przekrój A–A
skala 1:20

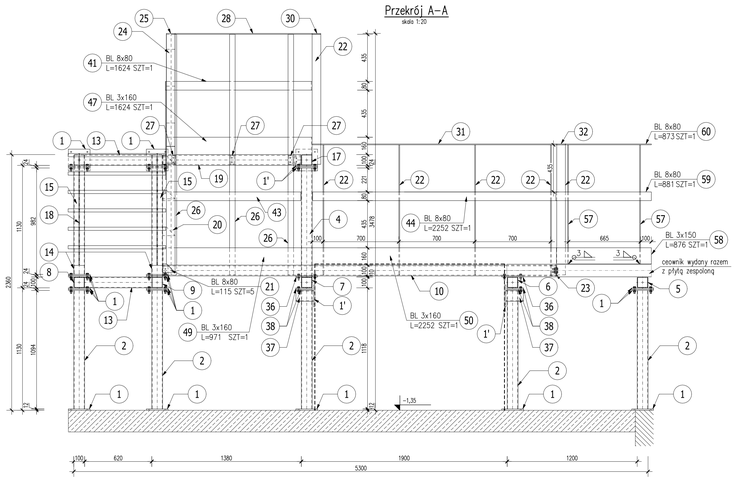

Detale konstrukcji stalowej
skala 1:10

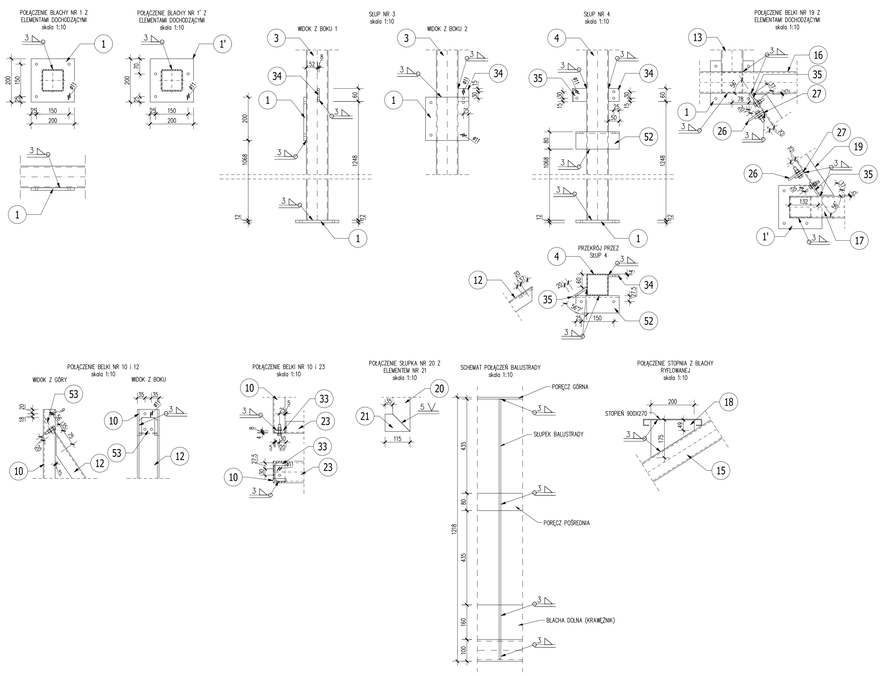

Konstrukcja stalowa – rzut
skala 1:20

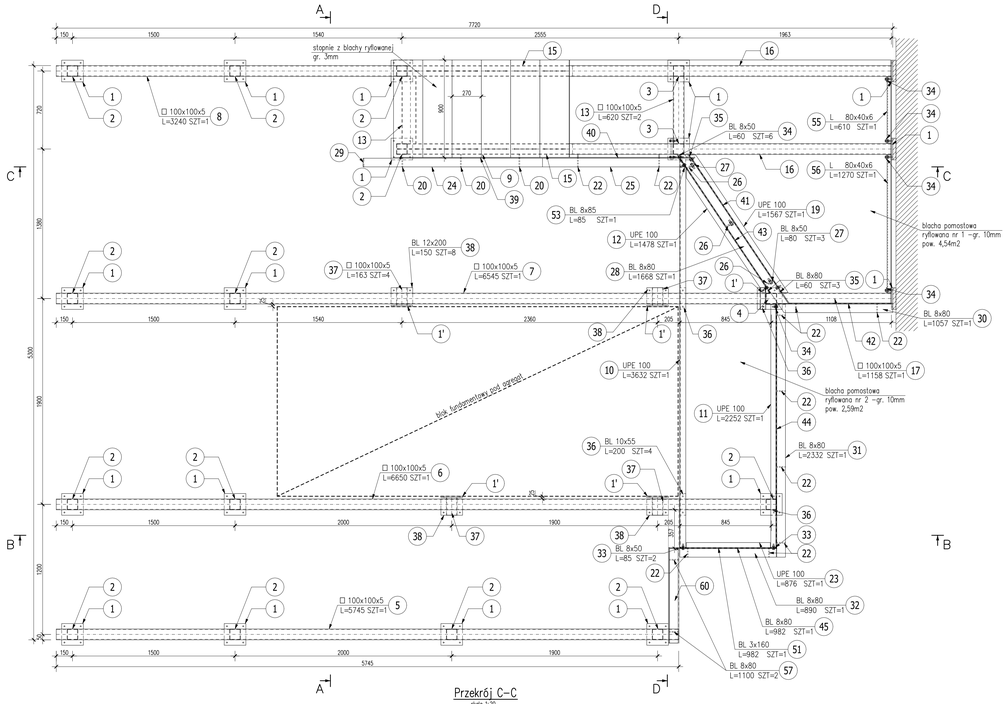

Przekrój C–C
skala 1:20

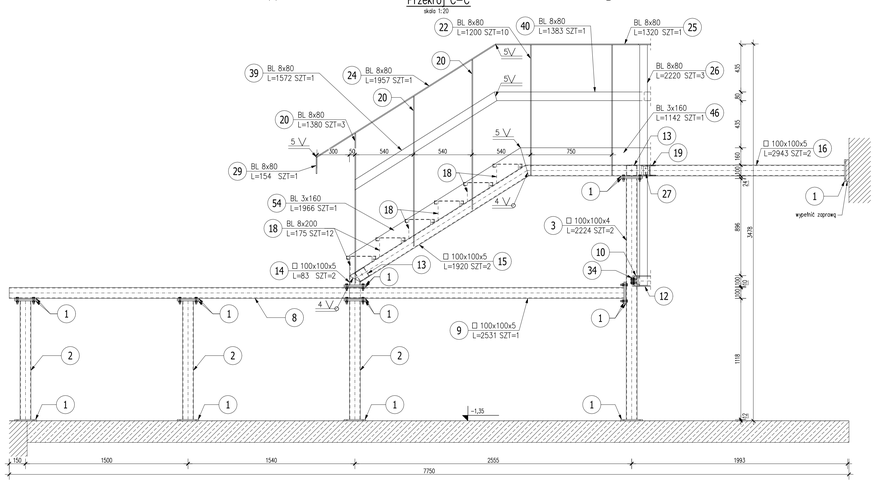

Przekrój B–B
skala 1:20

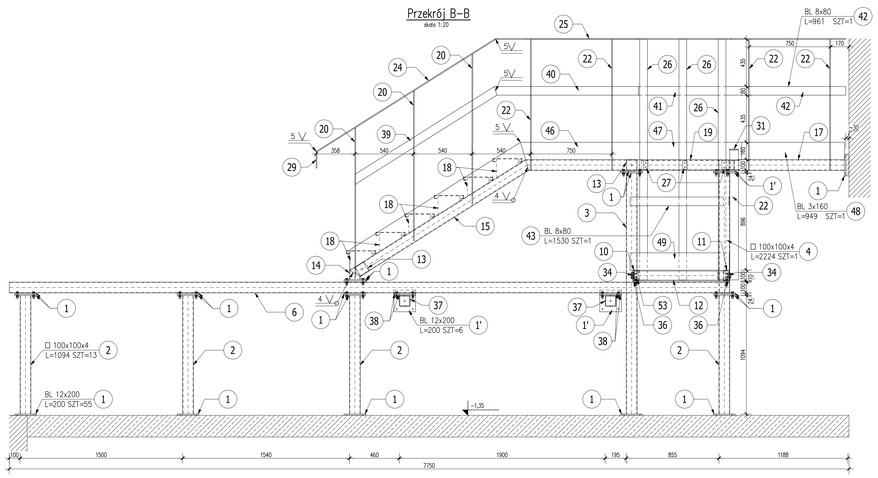

ZESTAWIENIE ŚRUB

ELEMENT	OPIS ELEMENTU	ILOŚĆ SZTUK	LICZBA x POZ.	RAZEM	
KOTEW HIT-HY 200-A +HAS-U (5.8)	M10 x L5.8 L=115mm	92	1	92	Śruby wg PN-85/M-82101 +nakładki wg PN-75/M-82144 +podkładki wg PN-78/M-82005
ŚRUBA (nakrętki+podkładki)	M10 x L5.8 L=50mm	114	1	114	

ZESTAWIENIE BLACH

ELEMENT	OPIS ELEMENTU	POW.	MASA
BLACHA RYFLOWANA NR 1	blacha pomostu głównego gr. 10mm	4,54 m2	375,0 kg
BLACHA RYFLOWANA NR 2	blacha pomostu dolnego gr. 10mm	2,59 m2	213,9 kg
STOPNIE Z BLACHY RYFLOWANEJ	gr. 3mm, 6 szt.	–	6 x 8,54 kg = 51,3 kg
		RAZEM:	640,2 kg

UWAGA: MOCOWANIE BLACH DO KONSTRUKCJI STALOWEJ ZA POMOCĄ ŁĄCZNIKÓW Z PLASKIM EŁEM. NP. HILTI X-FCP

ZESTAWIENIE STALI

POZ.	NR ELEMENTU	NAZWA ELEMENTU	DŁUGOŚĆ [mm]	GATUNEK STALI	LICZBA SZTUK	LICZBA x POZ	LICZBA RAZEM	DŁ. RAZEM [m]	MASA RAZEM [kg]	POLE RAZEM [m2]
	1	BL 12x200	200	S235JR	55	1	55	11.00	207.24	4.66
	1'	BL 12x200	200	S235JR	6	1	6	1.20	22.61	0.51
	2	□ 100x100x4	1094	S235JR	13	1	13	14.22	169.24	5.55
	3	□ 100x100x4	2224	S235JR	2	1	2	4.45	52.93	1.73
	4	□ 100x100x4	2224	S235JR	1	1	1	2.22	26.47	0.87
	5	□ 100x100x5	5745	S235JR	1	1	1	5.75	84.45	2.22
	6	□ 100x100x5	6650	S235JR	1	1	1	6.65	97.75	2.57
	7	□ 100x100x5	6545	S235JR	1	1	1	6.54	96.21	2.53
	8	□ 100x100x5	3240	S235JR	1	1	1	3.24	47.63	1.25
	9	□ 100x100x5	2531	S235JR	1	1	1	2.53	37.21	0.98
	10	UPE 100	3632	S235JR	1	1	1	3.63	35.67	1.46
	11	UPE 100	2252	S235JR	1	1	1	2.25	22.11	0.91
	12	UPE 100	1478	S235JR	1	1	1	1.48	14.51	0.59
	13	□ 100x100x5	620	S235JR	2	1	2	1.24	18.23	0.48
	14	□ 100x100x5	83	S235JR	2	1	2	0.17	2.44	0.06
	15	□ 100x100x5	1920	S235JR	2	1	2	3.84	56.45	1.49
	16	□ 100x100x5	2943	S235JR	2	1	2	5.89	86.52	2.28
	17	□ 100x100x5	1158	S235JR	1	1	1	1.16	17.02	0.45
	18	BL 8x200	175	S235JR	12	1	12	2.10	26.38	0.87
	19	UPE 100	1567	S235JR	1	1	1	1.57	15.39	0.63
	20	BL 8x80	1380	S235JR	3	1	3	4.14	20.80	0.73
	21	BL 8x80	115	S235JR	5	1	5	0.58	2.89	0.10
	22	BL 8x80	1200	S235JR	10	1	10	12.00	60.29	2.11
	23	UPE 100	876	S235JR	1	1	1	0.88	8.60	0.35
	24	BL 8x80	1957	S235JR	1	1	1	1.96	9.83	0.34
	25	BL 8x80	1320	S235JR	1	1	1	1.32	6.63	0.23
	26	BL 8x80	2220	S235JR	3	1	3	6.66	33.46	1.17
	27	BL 8x50	80	S235JR	3	1	3	0.24	0.75	0.03
	28	BL 8x80	1668	S235JR	1	1	1	1.67	8.38	0.29
	29	BL 8x80	154	S235JR	1	1	1	0.15	0.77	0.03
KS-0,1	30	BL 8x80	1057	S235JR	1	1	1	1.06	5.31	0.19
	31	BL 8x80	2332	S235JR	1	1	1	2.33	11.72	0.41
	32	BL 8x80	890	S235JR	1	1	1	0.89	4.47	0.16
	33	BL 8x50	85	S235JR	2	1	2	0.17	0.53	0.02
	34	BL 8x50	60	S235JR	6	1	6	0.36	1.13	0.04
	35	BL 8x80	60	S235JR	3	1	3	0.18	0.90	0.03
	36	BL 10x55	200	S235JR	4	1	4	0.80	3.45	0.10
	37	□ 100x100x5	163	S235JR	4	1	4	0.65	9.58	0.25
	38	BL 12x200	150	S235JR	8	1	8	1.20	22.61	0.51
	39	BL 8x80	1572	S235JR	1	1	1	1.57	7.90	0.28
	40	BL 8x80	1383	S235JR	1	1	1	1.38	6.95	0.24
	41	BL 8x80	1624	S235JR	1	1	1	1.62	8.16	0.29
	42	BL 8x80	961	S235JR	1	1	1	0.96	4.83	0.17
	43	BL 8x80	1530	S235JR	1	1	1	1.53	7.69	0.27
	44	BL 8x80	2252	S235JR	1	1	1	2.25	11.31	0.40
	45	BL 8x80	982	S235JR	1	1	1	0.98	4.93	0.17
	46	BL 3x160	1142	S235JR	1	1	1	1.14	4.30	0.37
	47	BL 3x160	1624	S235JR	1	1	1	1.62	6.12	0.53
	48	BL 3x160	949	S235JR	1	1	1	0.95	3.58	0.31
	49	BL 3x160	971	S235JR	1	1	1	0.97	3.66	0.32
	50	BL 3x160	2252	S235JR	1	1	1	2.25	8.49	0.73
	51	BL 3x160	982	S235JR	1	1	1	0.98	3.70	0.32
	52	L 80x8	200	S235JR	1	1	1	0.20	1.93	0.06
	53	BL 8x85	85	S235JR	1	1	1	0.09	0.45	0.02
	54	BL 3x160	1966	S235JR	1	1	1	1.97	7.41	0.64
	55	L 80x40x6	610	S235JR	1	1	1	0.61	3.30	0.14
	56	L 80x40x6	1270	S235JR	1	1	1	1.27	6.87	0.30
	57	BL 8x80	1100	S235JR	2	1	2	2.20	11.05	0.39
	58	BL 3x150	876	S235JR	1	1	1	0.88	3.09	0.27
	59	BL 8x80	881	S235JR	1	1	1	0.88	4.43	0.16
	60	BL 8x80	873	S235JR	1	1	1	0.87	4.39	0.15
OGÓŁEM									1473.1	45.71
NADDATEK NA SPOINY: 1.8%									26.52	0.82
NADDATEK NA NIERÓWNOŚCI: 2%									29.46	0.91
NADDATEK NA ELEM. DODATK.: 1.5%									22.1	0.69
RAZEM:									1551.18	48.13

1. Niniejszy rysunek rozpatrywać łącznie z całą Dokumentacją Projektową.
2. Integralną częścią dokumentacji projektowej jest Opis Techniczny oraz Szczegółowe Specyfikacje Techniczne Wykonania i Odbioru Robót Budowlanych.
3. Wszystkie prace należy prowadzić w sposób zapewniający stateczność elementów konstrukcji w każdej fazie wykonywania robót budowlanych.
4. Rozwiązania projektowe dotyczące elementów niewidocznych zostaną uszczegółowione po wykonaniu odkrywek przez Wykonawcę robót budowlanych w trybie nadzoru autorskiego.
5. Brak wskazania w dokumentacji technicznej elementu, którego zastosowanie wynika ze znanych lub powszechnie przyjętych rozwiązań z zakresu sztuki budowlanej nie zwalnia Wykonawcy z konieczności skalkulowania i zastosowania takiego elementu w porozumieniu z Inwestorem o takie z Projektantem i za jego zgodą.
6. W przypadku jakiejkolwiek niejasności związanej z dokumentacją projektową należy konsultować się z Projektantem.
7. Zgodnie z art. 22 ustawy z dnia 7 lipca 1994 roku "Prawo budowlane" kierownik budowy ma obowiązek realizacji obiektu zgodnie z obowiązującymi przepisami i sztuką budowlaną.
8. Przed przystąpieniem do robót budowlanych należy wykonać geodezyjną inwentaryzację terenu inwestycji.

UWAGI:
1. Wszystkie wymiary podano w [mm]
2. Rzędne podano w [m]
3. Dane materiałowe:
   – stal konstrukcyjna: S235JR
4. Przed rozpoczęciem prac należy sprawdzić podane wymiary ze stanem istniejącym oraz wykonać projekt warsztatowy konstrukcji stalowej.

ELPA-PROJEKT Piotr Kurowski
UL. MOCHNACKIEGO 23/4 51-122 WROCŁAW
tel. 607 33 69 41 email: elpa-projekt@wp.pl

STADIUM:	**PROJEKT WYKONAWCZY**		
TEMAT:	**Rozbudowa instalacji do produkcji energii elektrycznej wraz z przebudową budynku**		NUMER PROJEKTU: 2021/003_BK
LOKALIZACJA:	**Budynek kotłowni nr 14 Żywiec, ul. Bracka 66, gminą Żywiec, obr. 0007 Żywiec, jedn. ewid. 241701_1 Żywiec dz. nr 1106/34**		REWIZJA: 000
INWESTOR:	**Miejskie Przedsiębiorstwo Wodociągów i Kanalizacji Sp.z o.o. 34-300 Żywiec ul. Bracka 66**		FORMAT: -
FUNKCJA	TYTUŁ, IMIĘ I NAZWISKO	NR UPRAWNIEŃ SPECJALNOŚĆ	PODPIS
PROJEKTANT:	mgr inż. Błażej BIEGUN	SLK/4869/PWOK/13	
OPRACOWAŁ:	mgr inż. Izabela KUROWSKA		
OPRACOWAŁ:			
OPRACOWAŁ:			
SPRAWDZAJĄCY:	mgr inż. Maciej BIEGUN	128/98 BB	
TYTUŁ RYSUNKU:	**Konstrukcja stalowa**		
BRANŻA KONSTRUKCJA	DATA: 04.2021	SKALA: 1:20/1:10	RYSUNEK NR: K-011

ZESTAWIENIE BETONU

NR POZ. ELEMENTU	KLASA BETONU	OBJĘTOŚĆ [m3]
Poz. ZP-1.1	C25/30	1,91
Razem(x1)		**1,9**

ZESTAWIENIE STALI

POZ.	NR ELEMENTU	NAZWA ELEMENTU	DŁUGOŚĆ [mm]	GATUNEK STALI	LICZBA SZTUK	x POZ	RAZEM	DŁ. RAZEM [m]	MASA RAZEM [kg]	POLE RAZEM [m2]
ZP-1.1	6	L 50x5	9160.0	S235JR	1	1	1	9.16	34.53	1.78
	8	BL 10x150	9260.0	S235JR	1	1	1	9.26	109.04	2.96
	9	Lz 120x120x5	3075.0	S235JR	1	1	1	3.08	27.77	1.48
	10	Lz 120x120x5	880.0	S235JR	1	1	1	0.88	7.95	0.42
	11	Lz 120x120x5	2775.0	S235JR	1	1	1	2.77	25.06	1.33
	12	Lz 120x120x5	1490.0	S235JR	1	1	1	1.49	13.45	0.72
	13	Uz 120x100x5	1335.0	S235JR	1	1	1	1.34	15.67	0.81
OGÓŁEM									233.47	9.5
NADDATEK NA SPOINY: 1.8%									4.2	0.17
NADDATEK NA NIERÓWNOŚCI: 2%									4.67	0.19
NADDATEK NA ELEM. DODATK.: 1.5%									3.5	0.14
RAZEM:									245.84	10

ZESTAWIENIE STALI ZBROJENIOWEJ

1) Opis kształtu pręta: PN-EN ISO 3766 (gabarytowo)
2) Opis długości haka: gabarytowy
3) Długość pręta L: rzeczywista

POZ.	NR PRĘTA	ø [mm]	DŁUGOŚĆ [m]	ILOŚĆ PRĘTÓW	x POZ.	RAZEM	DŁ. ŁĄCZNA [m] A-IIIN ø6	ø10
Poz. ZP-1.1 – – 1 szt.								
ZP-1.1	1	10	5,310	16	1	16		84,96
	2	10	2,185	8	1	8		17,48
	3	10	1,425	20	1	20		28,50
	4	10	1,275	28	1	28		35,70
	5	6	0,120	50	1	50	6,00	
	7	6	0,250	5	1	5	1,25	
DŁUGOŚĆ RAZEM [m]							7,25	166,64
MASA JEDNOSTKOWA [kg/m]							0,222	0,617
MASA [kg]							1,61	102,82
MASA CAŁKOWITA [kg]							**104,43**	

ZESTAWIENIE SIATEK ZBROJENIOWYCH

POZ.	TYP SIATKI	ø [mm]	ROZMIAR KRATKI [mm]	POLE Z NADDATKIEM NA ZAKŁAD [m2]	ILOŚĆ x POZ.	RAZEM
Poz. ZP-1.1 – – 1 szt.						
ZP-1.1	Q 131	5,0/5,0	150x150	21,69x1,2= ~26,0	1	26,0
POLE RAZEM [m2]						26,0
MASA JEDNOSTKOWA [kg/m2]						2,09
MASA [kg]						54,39
MASA CAŁKOWITA [kg]						**54,39**

BLACHA TRAPEZOWA T50P konstrukcyjna o gr. 0,75mm
powierzchnia do pokrycia: 21,7 m2

Płyta zespolona – ZP-1.1

skala 1:20

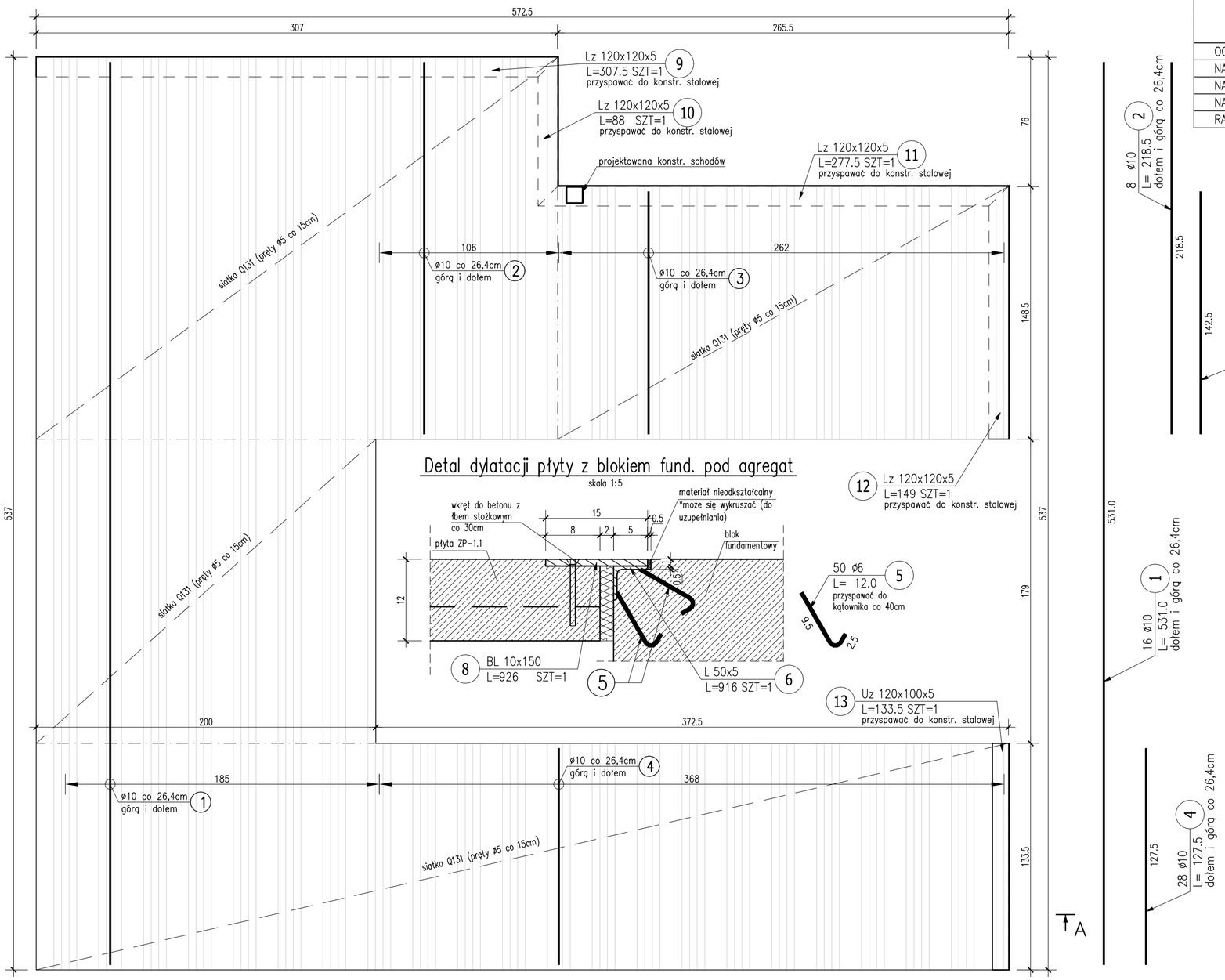

Detal dylatacji płyty z blokiem fund. pod agregat

skala 1:5

Przekrój A-A

skala 1:20

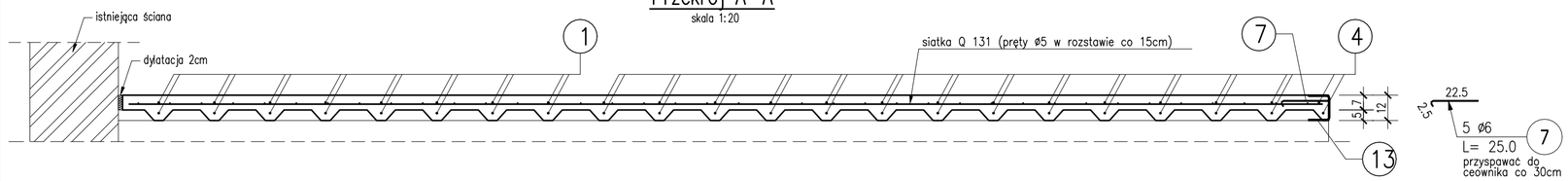

UWAGI:

I. Wszystkie wymiary podano w [cm], przekroje elementów stalowych w [mm]
II. Elementy nr 6 i 7 (w miejscu dylatacji) należy ocynkować
III. Płytę należy oddzielić od isniejącej konstrukcji (ścian) za pomocą dylatacji obwodowej.

1. Niniejszy rysunek rozpatrywać łącznie z całą Dokumentacją Projektową.
2. Integralną częścią dokumentacji projektowej jest Opis Techniczny oraz Szczegółowe Specyfikacje Techniczne Wykonania i Odbioru Robót Budowlanych.
3. Wszystkie prace należy prowadzić w sposób zapewniający stateczność elementów konstrukcji w każdej fazie wykonywania robót budowlanych.
4. Rozwiązania projektowe dotyczące elementów niewidocznych zostaną uszczegółowione po wykonaniu odkrywek przez Wykonawcę robót budowlanych w trybie nadzoru autorskiego.
5. Brak wskazania w dokumentacji technicznej elementu, którego zastosowanie wynika ze znanych lub powszechnie przyjętych rozwiązań z zakresu sztuki budowlanej nie zwalnia Wykonawcy z konieczności skalkulowania i zastosowania takiego elementu w porozumieniu z Inwestorem a także z Projektantem i za jego zgodą.
6. W przypadku jakiejkolwiek niejasności związanej z dokumentacją projektową należy konsultować się z Projektantem.
7. Zgodnie z art. 22 ustawy z dnia 7 lipca 1994 roku "Prawo budowlane" kierownik budowy ma obowiązek realizacji obiektu zgodnie z obowiązującymi przepisami i sztuką budowlaną.
8. Przed przystąpieniem do robót budowlanych należy wykonać geodezyjną inwentaryzację terenu inwestycji.

ELPA-PROJEKT Piotr Kurowski
UL. MOCHNACKIEGO 23/4 51-122 WROCŁAW
tel. 607 33 69 41 email: elpa-projekt@wp.pl

STADIUM:	**PROJEKT ARCHITEKTONICZNO-BUDOWLANY**		
TEMAT:	**Rozbudowa instalacji do produkcji energii elektrycznej wraz z przebudową budynku**		NUMER PROJEKTU: 2021003_SK
LOKALIZACJA:	**Budynek kotłowni nr 14 Żywiec, ul. Bracka 66, gmina Żywiec, obr. 0007 Żywiec, jedn. ewid. 241701_1 Żywiec dz. nr 11065/4**		REWIZJA: 000
INWESTOR:	**Miejskie Przedsiębiorstwo Wodociągów i Kanalizacji Sp.z o.o. 34-300 Żywiec ul. Bracka 66**		FORMAT: -
FUNKCJA	TYTUŁ, IMIĘ I NAZWISKO	NR UPRAWNIEŃ SPECJALNOŚĆ	PODPIS
PROJEKTANT:	mgr inż. Błażej BIEGUN	SLK/4869/PWOK/13	
OPRACOWAŁ:	mgr inż. Izabela KUROWSKA		
OPRACOWAŁ:			
OPRACOWAŁ:			
SPRAWDZAJĄCY:	mgr inż. Maciej BIEGUN	128/98 BB	
TYTUŁ RYSUNKU:	**PŁYTA ZESPOLONA ZP-1.1**		
BRANŻA KONSTRUKCJA	DATA: 04.2021	SKALA: 1:20	RYSUNEK NR: K-012

Konstrukcja stalowa pod tłumik 1

skala 1:20

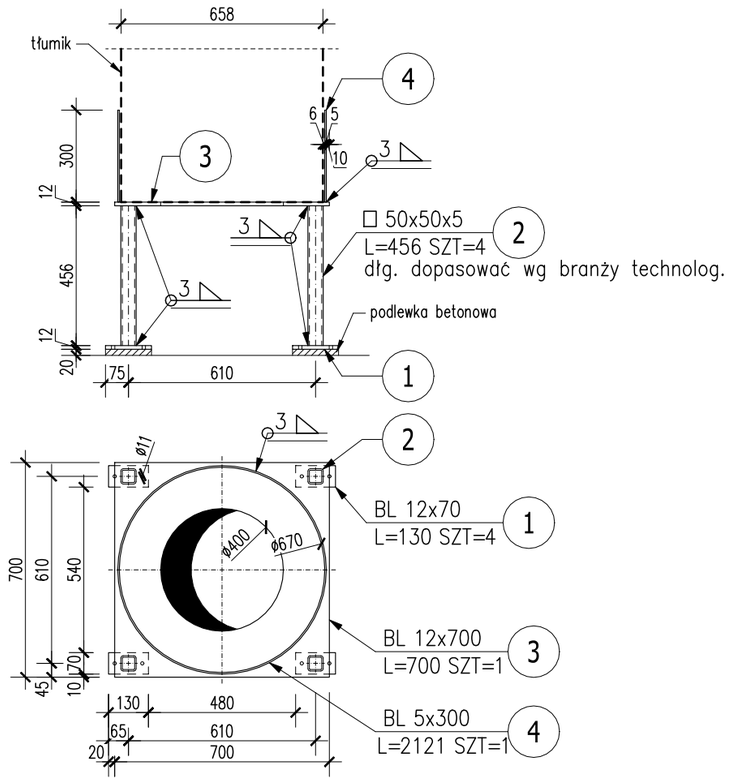

Konstrukcja stalowa pod tłumik 2

skala 1:20

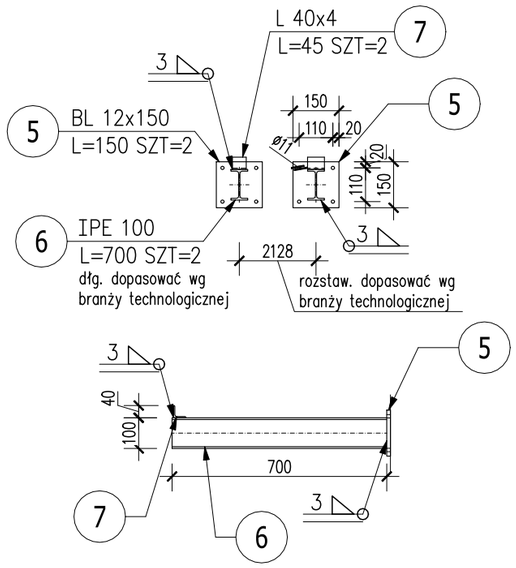

1. Niniejszy rysunek rozpatrywać łącznie z całą Dokumentacją Projektową.
2. Integralną częścią dokumentacji projektowej jest Opis Techniczny oraz Szczegółowe Specyfikacje Techniczne Wykonania i Odbioru Robót Budowlanych.
3. Wszystkie prace należy prowadzić w sposób zapewniający stateczność elementów konstrukcji w każdej fazie wykonywania robót budowlanych.
4. Rozwiązania projektowe dotyczące elementów niewidocznych zostaną uszczegółowione po wykonaniu odkrywek przez Wykonawcę robót budowlanych w trybie nadzoru autorskiego.
5. Brak wskazania w dokumentacji technicznej elementu, którego zastosowanie wynika ze znanych lub powszechnie przyjętych rozwiązań z zakresu sztuki budowlanej nie zwalnia Wykonawcy z konieczności skalkulowania i zastosowania takiego elementu w porozumieniu z Inwestorem a także z Projektantem i za jego zgodą.
6. W przypadku jakiejkolwiek niejasności związanej z dokumentacją projektową należy konsultować się z Projektantem.
7. Zgodnie z art. 22 ustawy z dnia 7 lipca 1994 roku "Prawo budowlane" kierownik budowy ma obowiązek realizacji obiektu zgodnie z obowiązującymi przepisami i sztuką budowlaną.
8. Przed przystąpieniem do robót budowlanych należy wykonać geodezyjną inwentaryzację terenu inwestycji.

UWAGI:

1. Wszystkie wymiary podano w [mm]
2. Dane materiałowe:
   - stal konstrukcyjna: S235JR
3. Przed rozpoczęciem prac należy wykonać projekt warsztatowy konstrukcji stalowej.
4. Podkonstrukcję pod tłumiki należy dostosować do wymiarów i wytycznych producenta urządzenia.

ZESTAWIENIE KOTEW CHEMICZNYCH

POZ.	ELEMENT	OPIS ELEMENTU	ILOŚĆ SZTUK	LICZBA x POZ.	RAZEM
KS-0.2	KOTEW HIT-HY 200-A +HAS-U (8.8)	M10 kl.8.8 L=130mm	8	1	8
KS-0.3	KOTEW HIT-HY 200-A +HAS-U (8.8)	M10 kl.8.8 L=130mm	8	1	8

ZESTAWIENIE STALI

POZ.	NR ELEMENTU	NAZWA ELEMENTU	DŁUGOŚĆ [mm]	GATUNEK STALI	LICZBA SZTUK	LICZBA x POZ.	LICZBA RAZEM	DŁ. RAZEM [m]	MASA RAZEM [kg]	POLE RAZEM [m2]
KS-0.2	1	BL 12x70	130	S235JR	4	1	4	0.52	3.43	0.09
	2	□ 50x50x5	456	S235JR	4	1	4	1.82	12.49	0.34
	3	BL 12x700	700	S235JR	1	1	1	0.70	46.16	1.00
	4	BL 5x300	2121	S235JR	1	1	1	2.12	24.97	1.29
KS-0.3	5	BL 12x150	150	S235JR	2	1	2	0.30	4.24	0.10
	6	IPE 100	700	S235JR	2	1	2	1.40	11.34	0.56
	7	L 40x4	45	S235JR	2	1	2	0.09	0.22	0.01
OGÓŁEM									102.85	3.39
NADDATEK NA SPOINY: 1.8%									1.85	0.06
NADDATEK NA NIERÓWNOŚCI: 2%									2.06	0.07
NADDATEK NA ELEM. DODATK.: 1.5%									1.54	0.05
RAZEM:									108.3	3.57

ELPA-PROJEKT Piotr Kurowski
UL. MOCHNACKIEGO 23/4 51-122 WROCŁAW
tel. 607 33 69 41 email: elpa-projekt@wp.pl

STADIUM:	**PROJEKT WYKONAWCZY**		
TEMAT:	**Rozbudowa instalacji do produkcji energii elektrycznej wraz z przebudową budynku**		NUMER PROJEKTU: 2021003_SK
LOKALIZACJA:	**Budynek kotłowni nr 14 Żywiec, ul. Bracka 66, gmina Żywiec, obr. 0007 Żywiec, jedn. ewid. 241701_1 Żywiec dz. nr 11065/4**		REWIZJA: 000
INWESTOR:	**Miejskie Przedsiębiorstwo Wodociągów i Kanalizacji Sp.z o.o. 34-300 Żywiec ul. Bracka 66**		FORMAT: -
FUNKCJA	TYTUŁ, IMIĘ I NAZWISKO	NR UPRAWNIEŃ SPECJALNOŚĆ	PODPIS
PROJEKTANT:	mgr inż. Błażej BIEGUN	SLK/4869/PWOK/13	
OPRACOWAŁ:	mgr inż. Izabela KUROWSKA		
OPRACOWAŁ:			
OPRACOWAŁ:			
SPRAWDZAJĄCY:	mgr inż. Maciej BIEGUN	128/98 BB	
TYTUŁ RYSUNKU:	**Konstrukcje stalowe pod tłumiki**		

BRANŻA KONSTRUKCJA	DATA: 04.2021	SKALA: 1:20	RYSUNEK NR: K-013

Przekrój C–C
skala 1:20

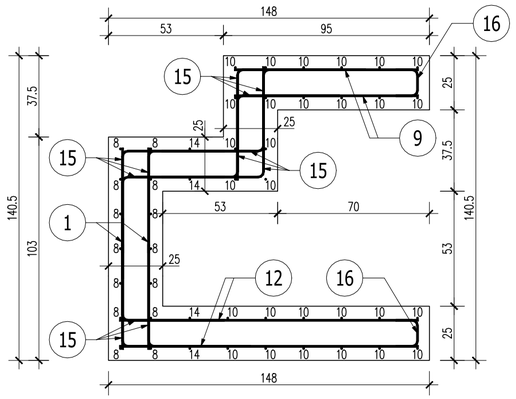

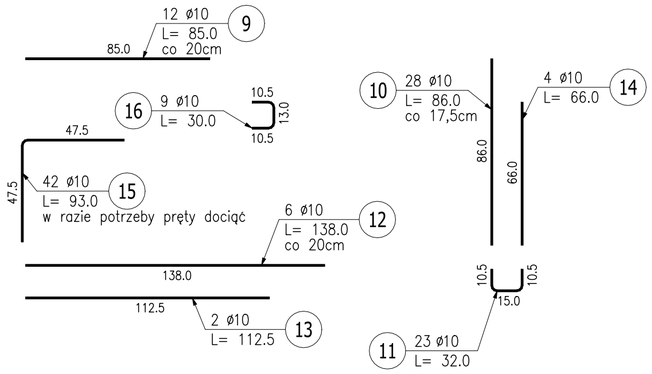

Przekrój A–A
skala 1:20

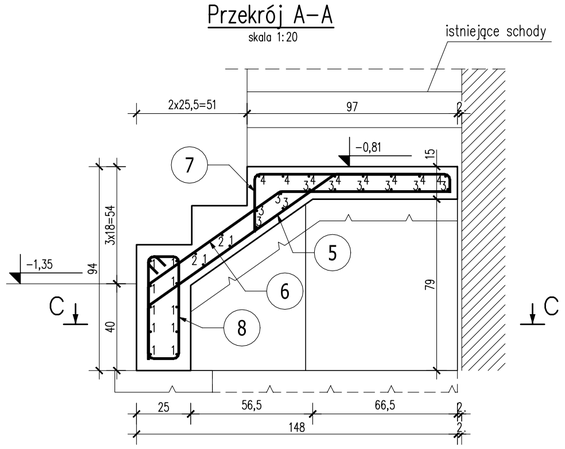

Przekrój B–B
skala 1:20

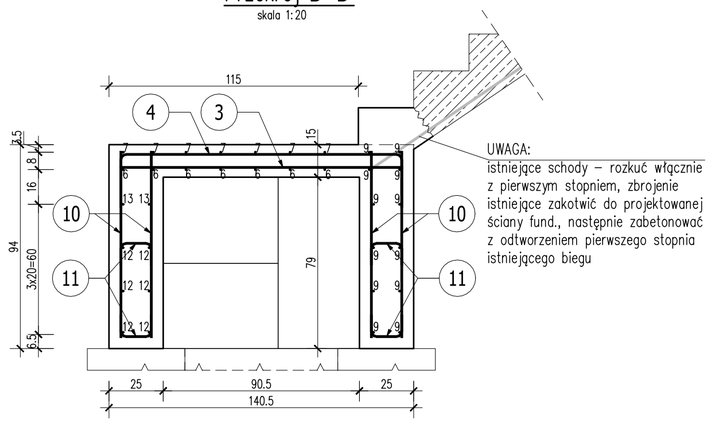

UWAGA:
istniejące schody – rozkuć włącznie z pierwszym stopniem, zbrojenie istniejące zakotwić do projektowanej ściany fund., następnie zabetonować z odtworzeniem pierwszego stopnia istniejącego biegu

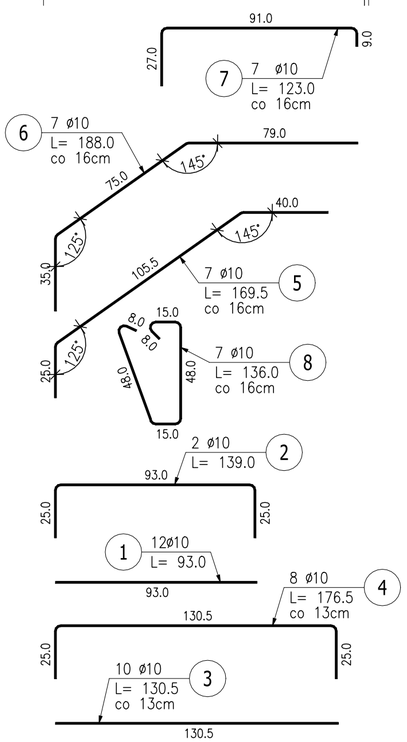

Schody żelbetowe ZSt–0.1
skala 1:20

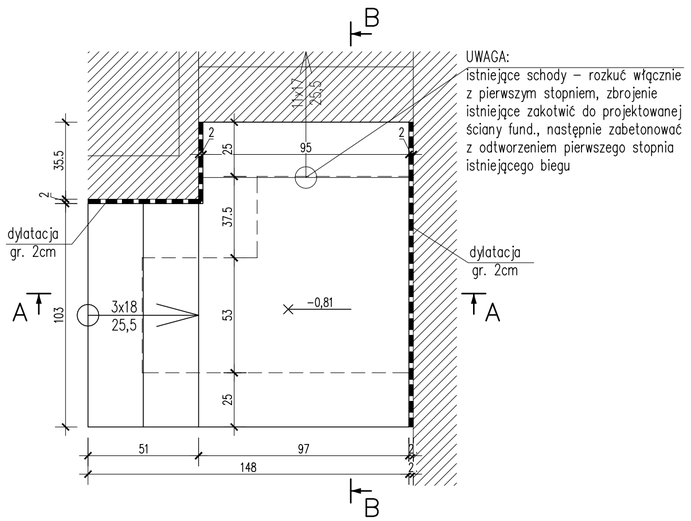

UWAGA:
istniejące schody – rozkuć włącznie z pierwszym stopniem, zbrojenie istniejące zakotwić do projektowanej ściany fund., następnie zabetonować z odtworzeniem pierwszego stopnia istniejącego biegu

ZESTAWIENIE STALI ZBROJENIOWEJ

POZ.	NR PRĘTA	ø [mm]	DŁUGOŚĆ [m]	ILOŚĆ PRĘTÓW	ILOŚĆ x POZ.	ILOŚĆ RAZEM	DŁ. ŁĄCZNA [m] A–IIIN ø10
Poz. ZSt–0.1 – – 1 szt.							
ZSt–0.1	1	10	0,930	12	1	12	11,16
	2	10	1,390	2	1	2	2,78
	3	10	1,305	10	1	10	13,05
	4	10	1,765	8	1	8	14,12
	5	10	1,695	7	1	7	11,87
	6	10	1,880	7	1	7	13,16
	7	10	1,230	7	1	7	8,61
	8	10	1,360	7	1	7	9,52
	9	10	0,850	12	1	12	10,20
	10	10	0,860	28	1	28	24,08
	11	10	0,320	23	1	23	7,36
	12	10	1,380	6	1	6	8,28
	13	10	1,125	2	1	2	2,25
	14	10	0,660	4	1	4	2,64
	15	10	0,930	42	1	42	39,06
	16	10	0,300	9	1	9	2,70

DŁUGOŚĆ RAZEM [m]	180,83
MASA JEDNOSTKOWA [kg/m]	0,617
MASA [kg]	111,58
MASA CAŁKOWITA [kg]	**111,58**

1) Opis kształtu pręta: PN–EN ISO 3766 (gabarytowo)
2) Opis długości haka: gabarytowy
3) Długość pręta L: rzeczywista

ZESTAWIENIE BETONU

NR POZ. ELEMENTU	KLASA BETONU	OBJĘTOŚĆ [m3]
Poz. ZSt–0.1	C25/30	0,96
Razem(x1)		**0,96**

UWAGI:
I. Wszystkie wymiary podano w [cm].
II. Dane materiałowe:
- beton niekonstrukcyjny (podkładowy) C8/10
- beton konstrukcyjny C25/30
- stal zbrojeniowa A-IIIN (RB 500W)
III. Otulenie prętów zbrojeniowych: 50mm (ściany), 30mm (płyta)

1. Niniejszy rysunek rozpatrywać łącznie z całą Dokumentacją Projektową.
2. Integralną częścią dokumentacji projektowej jest Opis Techniczny oraz Szczegółowe Specyfikacje Techniczne Wykonania i Odbioru Robót Budowlanych.
3. Wszystkie prace należy prowadzić w sposób zapewniający stateczność elementów konstrukcji w każdej fazie wykonywania robót budowlanych.
4. Rozwiązania projektowe dotyczące elementów niewidocznych zostaną uszczegółowione po wykonaniu odkrywek przez Wykonawcę robót budowlanych w trybie nadzoru autorskiego.
5. Brak wskazania w dokumentacji technicznej elementu, którego zastosowanie wynika ze znanych lub powszechnie przyjętych rozwiązań z zakresu sztuki budowlanej nie zwalnia Wykonawcy z konieczności skalkulowania i zastosowania takiego elementu w porozumieniu z Inwestorem a także z Projektantem i za jego zgodą.
6. W przypadku jakiejkolwiek niejasności związanej z dokumentacją projektową należy konsultować się z Projektantem.
7. Zgodnie z art. 22 ustawy z dnia 7 lipca 1994 roku "Prawo budowlane" kierownik budowy ma obowiązek realizacji obiektu zgodnie z obowiązującymi przepisami i sztuką budowlaną.
8. Przed przystąpieniem do robót budowlanych należy wykonać geodezyjną inwentaryzację terenu inwestycji.

ELPA-PROJEKT Piotr Kurowski
UL. MOCHNACKIEGO 23/4 51-122 WROCŁAW
tel. 607 33 69 41 email: elpa-projekt@wp.pl

STADIUM:	**PROJEKT WYKONAWCZY**		
TEMAT:	**Rozbudowa instalacji do produkcji energii elektrycznej wraz z przebudową budynku**		NUMER PROJEKTU: 2021003_SK
LOKALIZACJA:	**Budynek kotłowni nr 14 Żywiec, ul. Bracka 66, gmina Żywiec, obr. 0007 Żywiec, jedn. ewid. 241701_1 Żywiec dz. nr 11065/4**		REWIZJA: 000
INWESTOR:	**Miejskie Przedsiębiorstwo Wodociągów i Kanalizacji Sp.z o.o. 34-300 Żywiec ul. Bracka 66**		FORMAT: -
FUNKCJA	TYTUŁ, IMIĘ I NAZWISKO	NR UPRAWNIEŃ SPECJALNOŚĆ	PODPIS
PROJEKTANT:	mgr inż. Błażej BIEGUN	SLK/4869/PWOK/13	
OPRACOWAŁ.:	mgr inż. Izabela KUROWSKA		
OPRACOWAŁ.:			
OPRACOWAŁ.:			
SPRAWDZAJĄCY:	mgr inż. Maciej BIEGUN	128/98 BB	
TYTUŁ RYSUNKU:	**Zbrojenie schodów żelbetowych ZSt-0.1**		
BRANŻA KONSTRUKCJA	DATA: 04.2021	SKALA: 1:20	RYSUNEK NR: K-014

Przekrój 2–2
skala 1:20

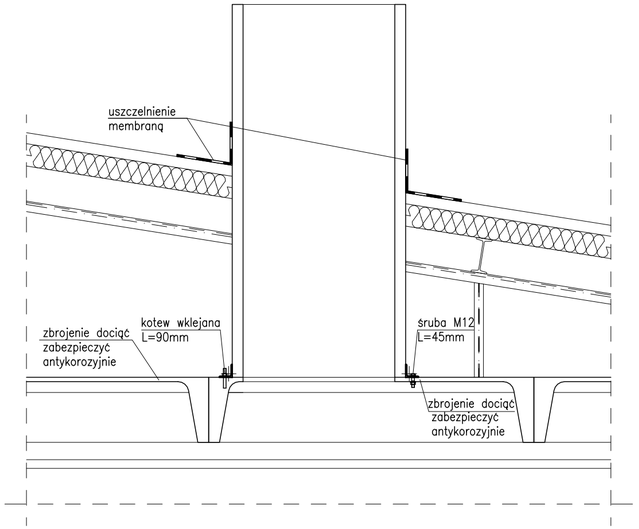

Przekrój 1–1
skala 1:20

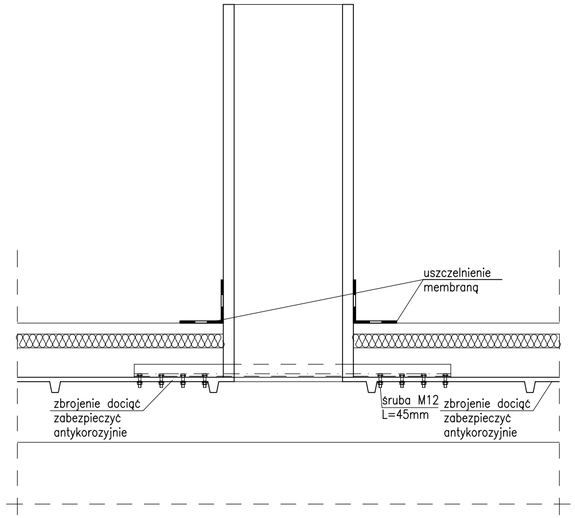

Detal 1
skala 1:20

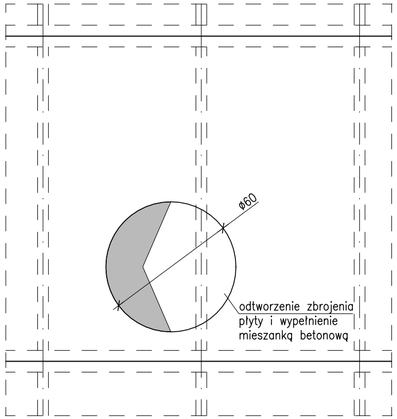

Przekrój 3–3
skala 1:20

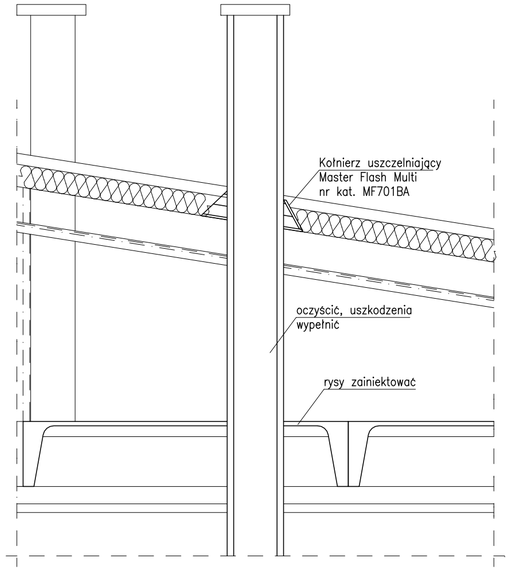

1. Niniejszy rysunek rozpatrywać łącznie z całą Dokumentacją Projektową.
2. Integralną częścią dokumentacji projektowej jest Opis Techniczny oraz Szczegółowe Specyfikacje Techniczne Wykonania i Odbioru Robót Budowlanych.
3. Wszystkie prace należy prowadzić w sposób zapewniający stateczność elementów konstrukcji w każdej fazie wykonywania robót budowlanych.
4. Rozwiązania projektowe dotyczące elementów niewidocznych zostaną uszczegółowione po wykonaniu odkrywek przez Wykonawcę robót budowlanych w trybie nadzoru autorskiego.
5. Brak wskazania w dokumentacji technicznej elementu, którego zastosowanie wynika ze znanych lub powszechnie przyjętych rozwiązań z zakresu sztuki budowlanej nie zwalnia Wykonawcy z konieczności skalkulowania i zastosowania takiego elementu w porozumieniu z Inwestorem a także z Projektantem i za jego zgodą.
6. W przypadku jakiejkolwiek niejasności związanej z dokumentacją projektową należy konsultować się z Projektantem.
7. Zgodnie z art. 22 ustawy z dnia 7 lipca 1994 roku "Prawo budowlane" kierownik budowy ma obowiązek realizacji obiektu zgodnie z obowiązującymi przepisami i sztuką budowlaną.
8. Przed przystąpieniem do robót budowlanych należy wykonać geodezyjną inwentaryzację terenu inwestycji.

UWAGI:
1. Wszystkie wymairy podano w [cm].

ELPA-PROJEKT Piotr Kurowski
UL. MOCHNACKIEGO 23/4 51-122 WROCŁAW
tel. 607 33 69 41 email: elpa-projekt@wp.pl

STADIUM:	**PROJEKT WYKONAWCZY**		
TEMAT:	**Rozbudowa instalacji do produkcji energii elektrycznej wraz z przebudową budynku**		NUMER PROJEKTU: 2021003_SK
LOKALIZACJA:	**Budynek kotłowni nr 14 Żywiec, ul. Bracka 66, gminą Żywiec, obr. 0007 Żywiec, jedn. ewid. 241701_1 Żywiec dz. nr 11065/4**		REWIZJA: 000
INWESTOR:	**Miejskie Przedsiębiorstwo Wodociągów i Kanalizacji Sp.z o.o. 34-300 Żywiec ul. Bracka 66**		FORMAT: -
FUNKCJA	TYTUŁ, IMIĘ I NAZWISKO	NR UPRAWNIEŃ SPECJALNOŚĆ	PODPIS
PROJEKTANT:	mgr inż. Błażej BIEGUN	SLK/4869/PWOK/13	
OPRACOWAŁ.:	mgr inż. Izabela KUROWSKA		
OPRACOWAŁ.:			
OPRACOWAŁ.:			
SPRAWDZAJĄCY:	mgr inż. Maciej BIEGUN	128/98 BB	
TYTUŁ RYSUNKU:	**DETALE - PRZEJŚCIA PRZEZ DACH**		

BRANŻA KONSTRUKCJA	DATA: 04.2021	SKALA: 1:20	RYSUNEK NR: K-015