PODCIĄGI

PODCIĄG P.1.1

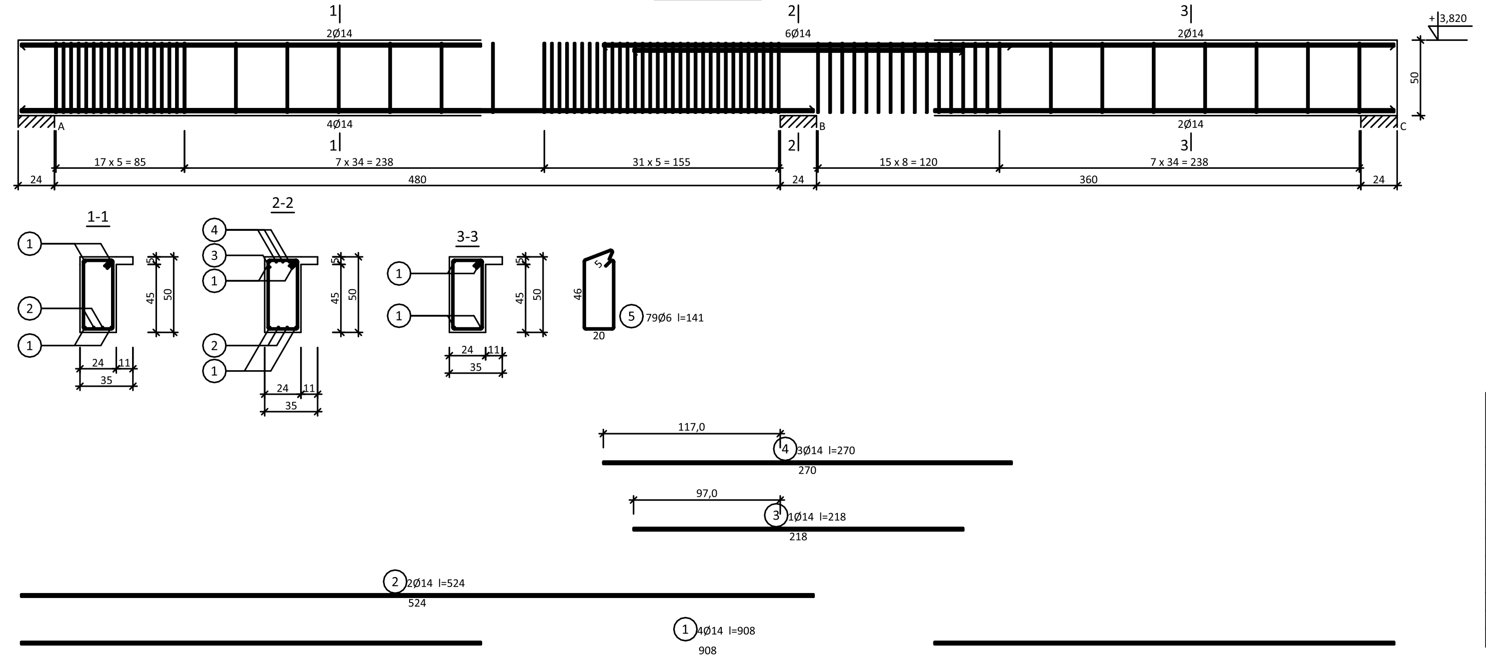

Beton C25/30 (B30)
Stal RB500W
St0S-b
Otulina c_{nom}=15+5=20 mm

Wykaz zbrojenia

Nr pręta	Średnica [mm]	Długość [cm]	Liczba [szt.]	Długość całkowita [m] St0S-b Ø6	Długość całkowita [m] RB500W Ø14
PODCIĄG P.1.1					
1	14	908	4		36,32
2	14	524	2		10,48
3	14	218	1		2,18
4	14	270	3		8,10
5	6	141	79	111,39	
Długość całkowita wg średnic			[m]	111,4	57,1
Masa 1mb pręta			[kg/mb]	0,222	1,208
Masa prętów wg średnic			[kg]	24,7	69,0
Masa prętów wg gatunków stali			[kg]	24,7	69,0
Masa całkowita			[kg]	94	

UWAGA: Długość pręta jest długością obliczoną na podstawie wymiarów w osi pręta (metoda B wg PN-EN ISO 3766:2006)

PODCIĄG P.1.2

Wykonać 1 szt.

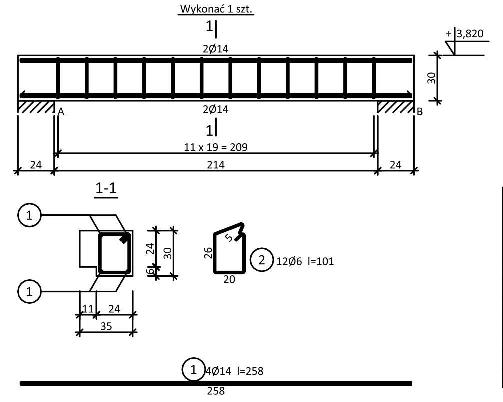

Beton C25/30 (B30)
Stal RB500W
St0S-b
Otulina c_{nom}=15+5=20 mm

Wykaz zbrojenia

Nr pręta	Średnica [mm]	Długość [cm]	Liczba [szt.] prętów w 1 elemencie	Liczba [szt.] elementów	Liczba [szt.] całkowita prętów	Długość całkowita [m] St0S-b Ø6	Długość całkowita [m] RB500W Ø14
PODCIĄG P.1.2 - wykonać 1 szt.							
1	14	258	4	1	4		10,32
2	6	101	12	1	12	12,12	
Długość całkowita wg średnic					[m]	12,2	10,4
Masa 1mb pręta					[kg/mb]	0,222	1,208
Masa prętów wg średnic					[kg]	2,7	12,6
Masa prętów wg gatunków stali					[kg]	2,7	12,6
Masa całkowita					[kg]	16	

UWAGA: Długość pręta jest długością obliczoną na podstawie wymiarów w osi pręta (metoda B wg PN-EN ISO 3766:2006)

PODCIĄG P.1.3

Wykonać 1 szt.

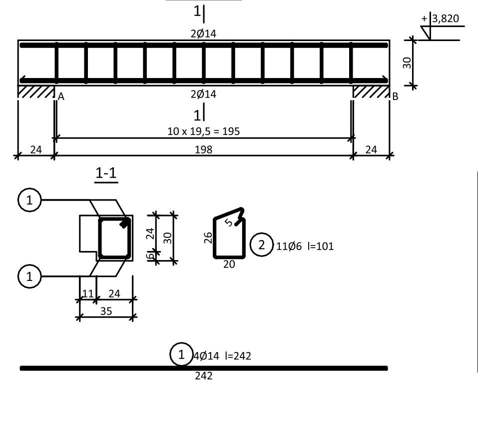

Beton C25/30 (B30)
Stal RB500W
St0S-b
Otulina c_{nom}=15+5=20 mm

Wykaz zbrojenia

Nr pręta	Średnica [mm]	Długość [cm]	Liczba [szt.] prętów w 1 elemencie	Liczba [szt.] elementów	Liczba [szt.] całkowita prętów	Długość całkowita [m] St0S-b Ø6	Długość całkowita [m] RB500W Ø14
PODCIĄG P.1.3 - wykonać 1 szt.							
1	14	242	4	1	4		9,68
2	6	101	11	1	11	11,11	
Długość całkowita wg średnic					[m]	11,2	9,7
Masa 1mb pręta					[kg/mb]	0,222	1,208
Masa prętów wg średnic					[kg]	2,5	11,7
Masa prętów wg gatunków stali					[kg]	2,5	11,7
Masa całkowita					[kg]	15	

UWAGA: Długość pręta jest długością obliczoną na podstawie wymiarów w osi pręta (metoda B wg PN-EN ISO 3766:2006)

PODCIĄG P.1.4

Wykonać 1 szt.

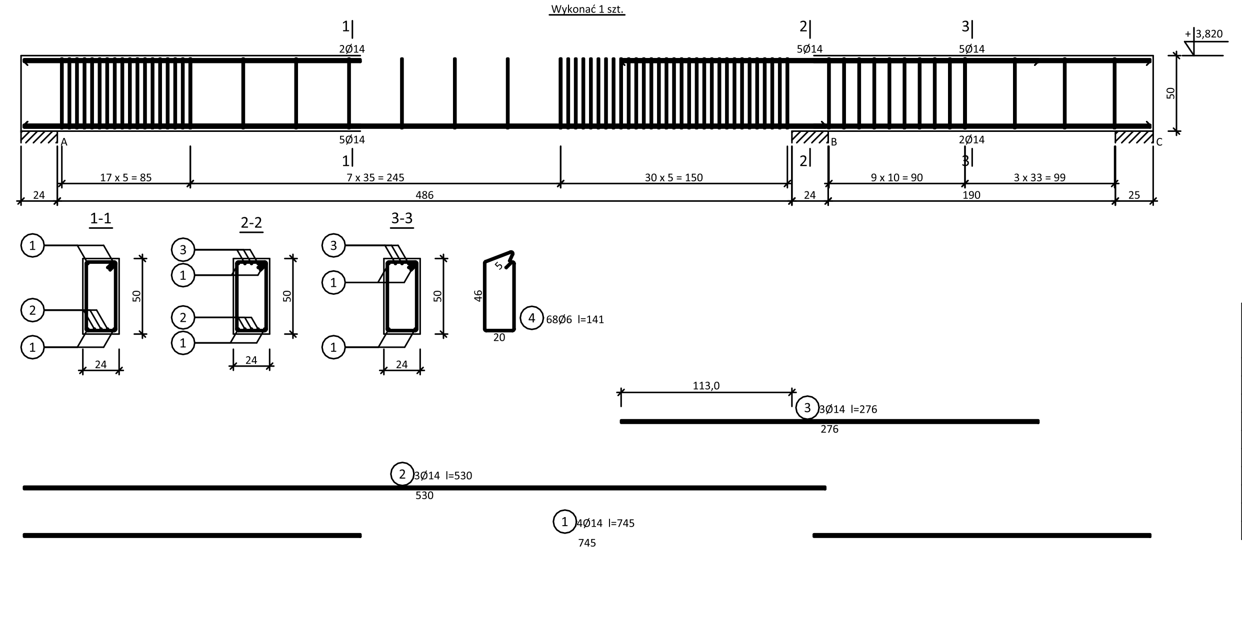

Beton C25/30 (B30)
Stal RB500W
St0S-b
Otulina c_{nom}=15+5=20 mm

Wykaz zbrojenia

Nr pręta	Średnica [mm]	Długość [cm]	Liczba [szt.] prętów w 1 elemencie	Liczba [szt.] elementów	Liczba [szt.] całkowita prętów	Długość całkowita [m] St0S-b Ø6	Długość całkowita [m] RB500W Ø14
PODCIĄG P.1.4 - wykonać 1 szt.							
1	14	745	4	1	4		29,80
2	14	530	3	1	3		15,90
3	14	276	3	1	3		8,28
4	6	141	68	1	68	95,88	
Długość całkowita wg średnic					[m]	95,9	54,0
Masa 1mb pręta					[kg/mb]	0,222	1,208
Masa prętów wg średnic					[kg]	21,3	65,2
Masa prętów wg gatunków stali					[kg]	21,3	65,2
Masa całkowita					[kg]	87	

UWAGA: Długość pręta jest długością obliczoną na podstawie wymiarów w osi pręta (metoda B wg PN-EN ISO 3766:2006)

PODCIĄG P.2.1

Wykonać 1 szt.

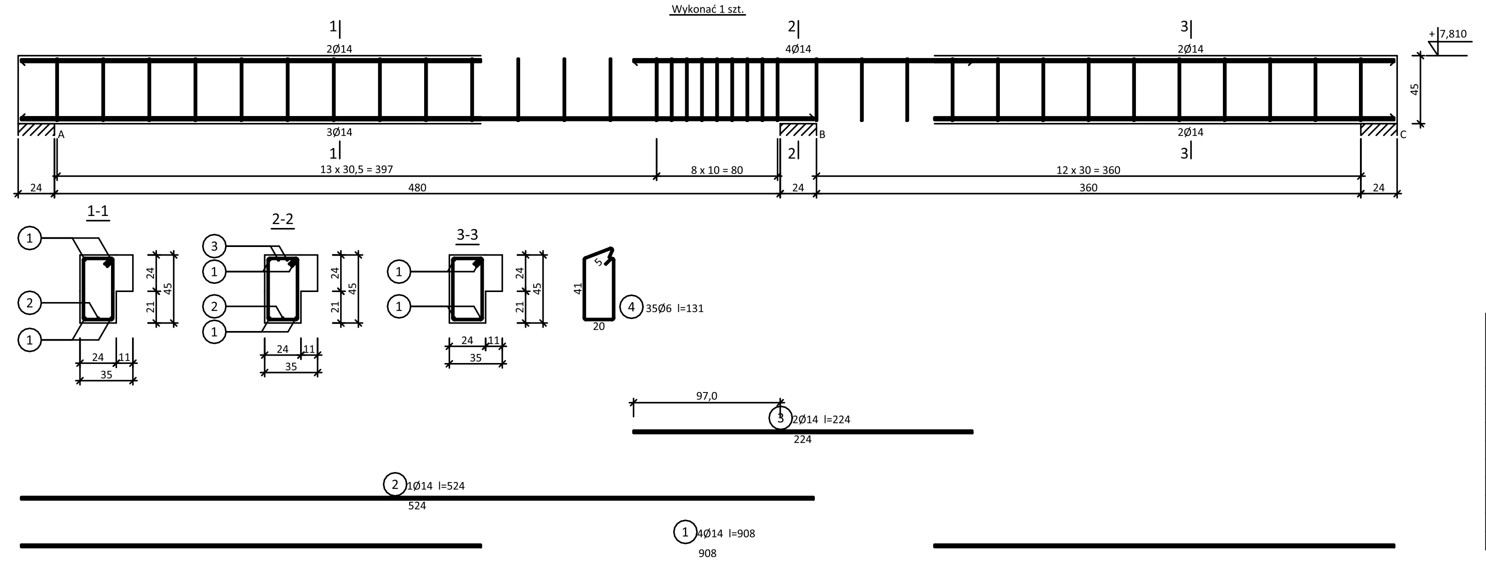

Beton C25/30 (B30)
Stal RB500W
St0S-b
Otulina c_{nom}=15+5=20 mm

Wykaz zbrojenia

Nr pręta	Średnica [mm]	Długość [cm]	Liczba [szt.] prętów w 1 elemencie	Liczba [szt.] elementów	Liczba [szt.] całkowita prętów	Długość całkowita [m] St0S-b Ø6	Długość całkowita [m] RB500W Ø14
PODCIĄG P.2.1 - wykonać 1 szt.							
1	14	908	4	1	4		36,32
2	14	524	1	1	1		5,24
3	14	224	2	1	2		4,48
4	6	131	35	1	35	45,85	
Długość całkowita wg średnic					[m]	45,9	46,1
Masa 1mb pręta					[kg/mb]	0,222	1,208
Masa prętów wg średnic					[kg]	10,2	55,7
Masa prętów wg gatunków stali					[kg]	10,2	55,7
Masa całkowita					[kg]	66	

UWAGA: Długość pręta jest długością obliczoną na podstawie wymiarów w osi pręta (metoda B wg PN-EN ISO 3766:2006)

PODCIĄG P.2.2

Wykonać 1 szt.

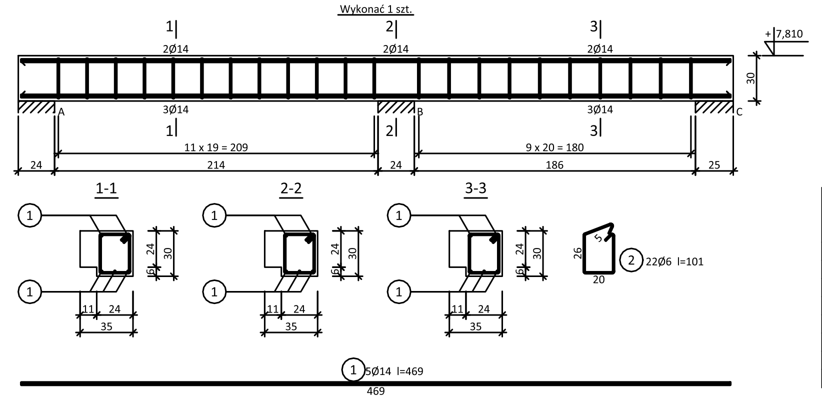

Beton C25/30 (B30)
Stal RB500W
St0S-b
Otulina c_{nom}=15+5=20 mm

Wykaz zbrojenia

Nr pręta	Średnica [mm]	Długość [cm]	Liczba [szt.] prętów w 1 elemencie	Liczba [szt.] elementów	Liczba [szt.] całkowita prętów	Długość całkowita [m] St0S-b Ø6	Długość całkowita [m] RB500W Ø14
PODCIĄG P.2.2 - wykonać 1 szt.							
1	14	469	5	1	5		23,45
2	6	101	22	1	22	22,22	
Długość całkowita wg średnic					[m]	22,3	23,5
Masa 1mb pręta					[kg/mb]	0,222	1,208
Masa prętów wg średnic					[kg]	5,0	28,4
Masa prętów wg gatunków stali					[kg]	5,0	28,4
Masa całkowita					[kg]	34	

UWAGA: Długość pręta jest długością obliczoną na podstawie wymiarów w osi pręta (metoda B wg PN-EN ISO 3766:2006)

Nadproże N.1

Wykonać 26 szt.

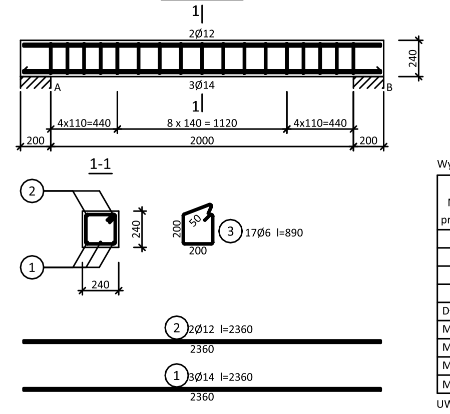

Beton C20/25 (B25)
Stal RB500
St0S-b
Otulina c_{nom}=15+5=20 mm

Wykaz zbrojenia

Nr pręta	Średnica [mm]	Długość [mm]	Liczba [szt.] prętów w 1 elemencie	Liczba [szt.] elementów	Liczba [szt.] całkowita prętów	Długość całkowita [m] St0S-b Ø6	Długość całkowita [m] RB500 Ø12	Długość całkowita [m] RB500 Ø14
Nadproże N.1 - wykonać 26 szt.								
1	14	2360	3	26	78			184,08
2	12	2360	2	26	52		122,72	
3	6	890	17	26	442	393,38		
Długość całkowita wg średnic					[m]	393,4	122,8	184,1
Masa 1mb pręta					[kg/mb]	0,222	0,888	1,208
Masa prętów wg średnic					[kg]	87,3	109,0	222,4
Masa prętów wg gatunków stali					[kg]	87,3	331,4	
Masa całkowita					[kg]	419		

UWAGA: Długość pręta jest długością obliczoną na podstawie wymiarów w osi pręta (metoda B wg PN-EN ISO 3766:2006)

Nadproże NW.2

Wykonać 11 szt.

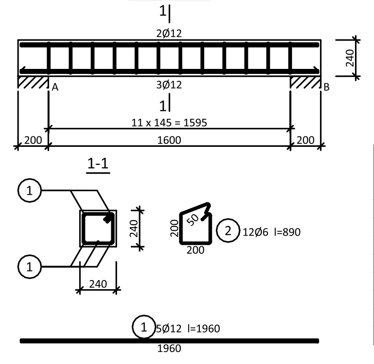

Beton C20/25 (B25)
Stal RB500
St0S-b
Otulina c_{nom}=15+5=20 mm

Wykaz zbrojenia

Nr pręta	Średnica [mm]	Długość [mm]	Liczba [szt.] prętów w 1 elemencie	Liczba [szt.] elementów	Liczba [szt.] całkowita prętów	Długość całkowita [m] St0S-b Ø6	Długość całkowita [m] RB500 Ø12
Nadproże NW.2 - wykonać 11 szt.							
1	12	1960	5	11	55		107,80
2	6	890	12	11	132	117,48	
Długość całkowita wg średnic					[m]	117,5	107,7
Masa 1mb pręta					[kg/mb]	0,222	0,888
Masa prętów wg średnic					[kg]	26,1	95,6
Masa prętów wg gatunków stali					[kg]	26,1	95,6
Masa całkowita					[kg]	122	

UWAGA: Długość pręta jest długością obliczoną na podstawie wymiarów w osi pręta (metoda B wg PN-EN ISO 3766:2006)

ARCHITEKT
ANDRZEJ FILIPIUK
ADRES:
UL. WYSZYŃSKIEGO 18/4, 21-560 MIĘDZYRZEC PODL.
NIP: 537 203 46 53
REGON: 060111508
TEL.: +48 516042484

INWESTOR:
GMINA MIĘDZYRZEC PODLASKI
ADRES INWESTORA:
UL. WARSZAWSKA 20, 21-560 MIĘDZYRZEC PODL.

TYTUŁ PROJEKTU: „UTWORZENIE CENTRUM AKTYWNOŚCI SPOŁECZNEJ WRAZ Z ZAGOSPODAROWANIEM TERENU”
ADRES INWESTYCJI:
HALASY, gm. MIĘDZYRZEC PODLASKI, 21-560 MIĘDZYRZEC PODL.
DZ. NR EWID.: 214/1.
OBRĘB:0003 HALASY
JEDNOSTKA EWID.: 060110_2 m. MIĘDZYRZEC PODLASKI - GMINA

TYTUŁ RYSUNKU: PODCIĄGI

FAZA:
PROJEKT BUDOWLANY

PROJEKTOWAŁ/SPRAWDZIŁ:	PODPIS:
PROJ. W SPECJALNOŚCI KONSTR.-BUD.: mgr inż. Maciej Bobruk upr. nr LUB/0091/PBKb/19	
PROJ. W SPECJALNOŚCI KONSTR.-BUD.: mgr inż. GRZEGORZ PĘKALA upr. nr LUB/0099/PBKb/19	
SKALA RYS.: 1:50	DATA.: STYCZEŃ 2024
NR ARKUSZA.: K-7	KOREKTA: ------------------------