32/6
32/4
35/4

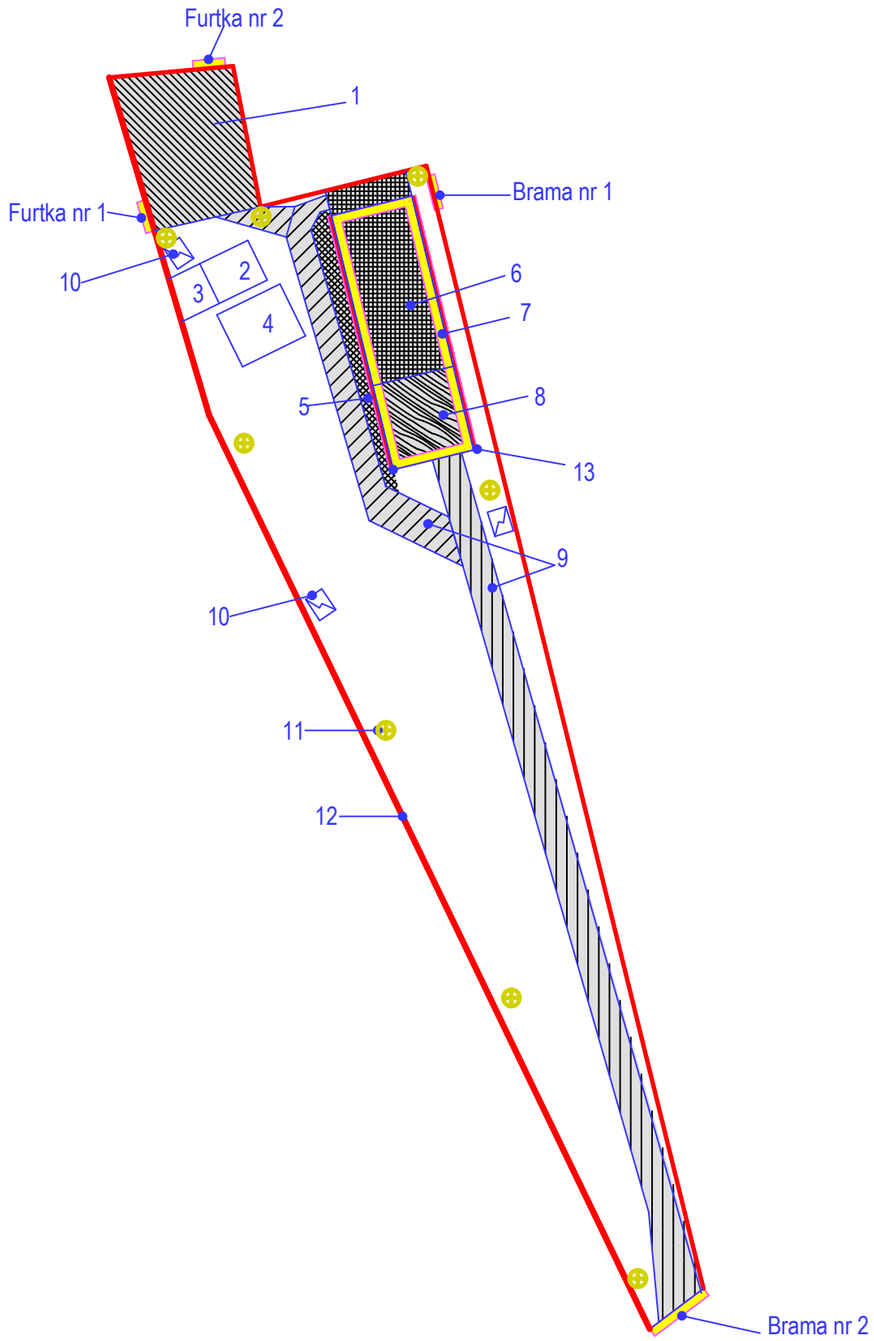
Furtka nr 2
1
Furtka nr 1
Brama nr 1
10
2
3
4
6
7
5
8
13
9
10
11
12
Brama nr 2