# STUDZIENKI KANALIZACYJNE PREFABRYKOWANE PRZELOTOWE I POŁĄCZENIOWE ø1200 I ø1500

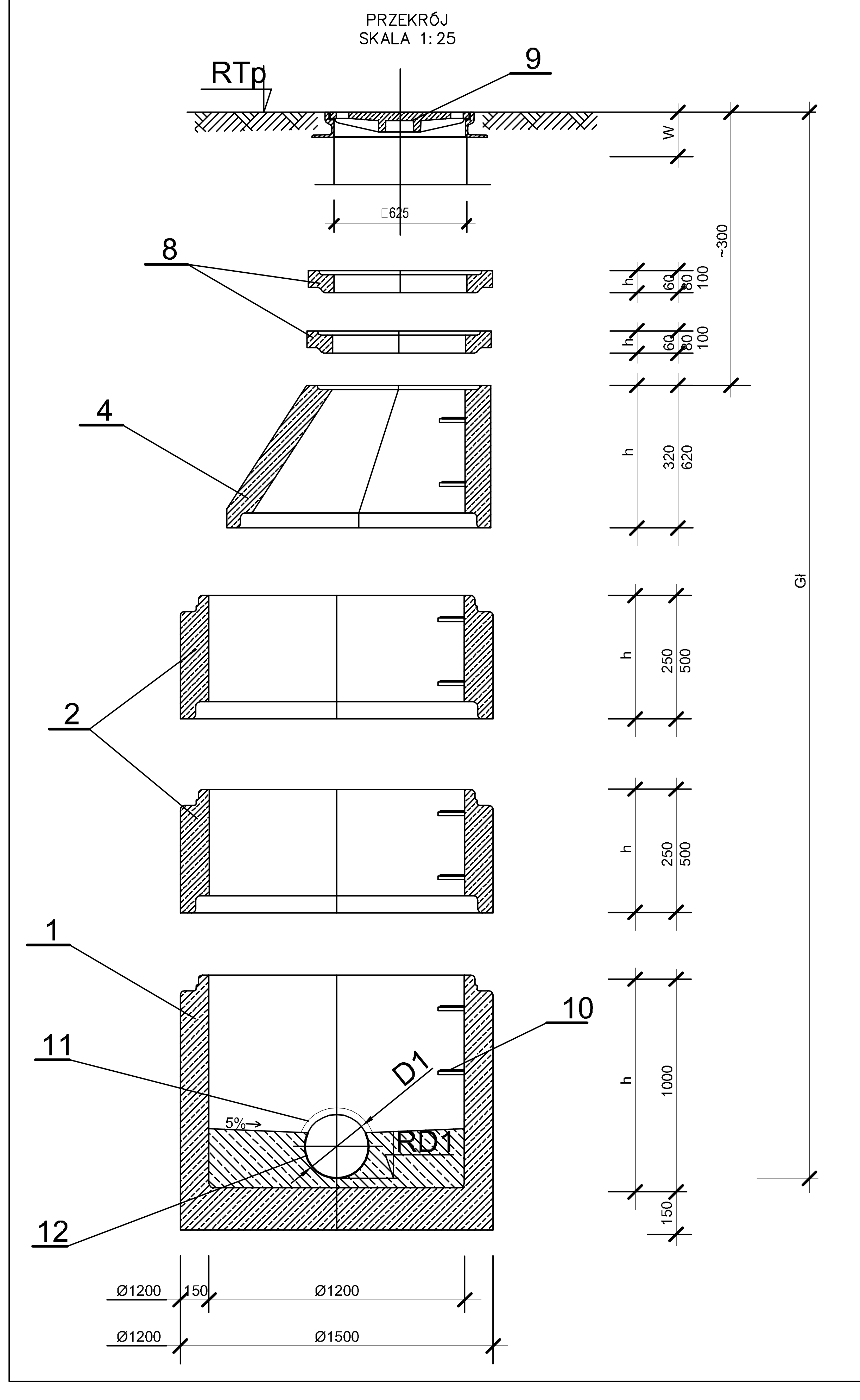


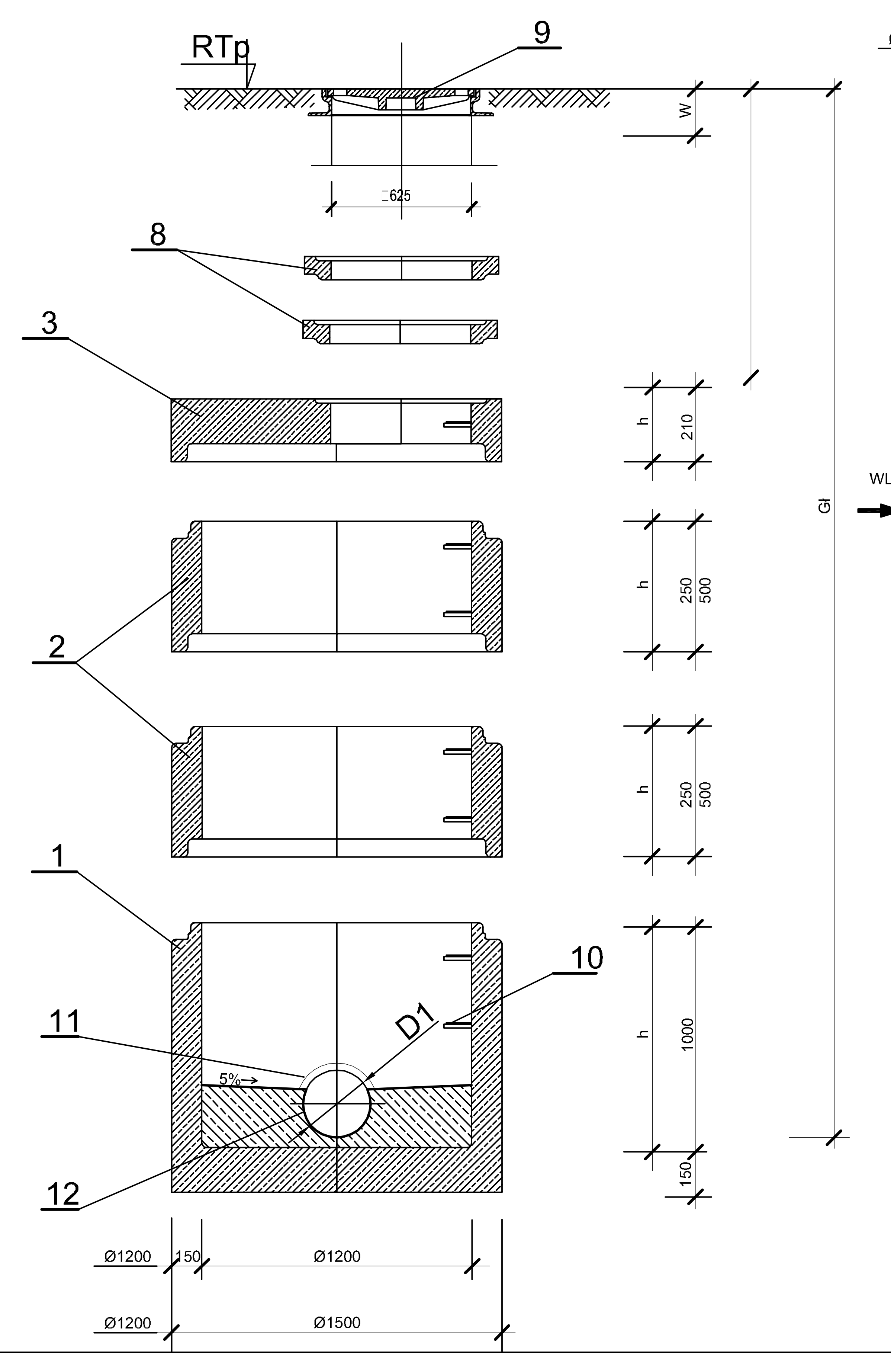


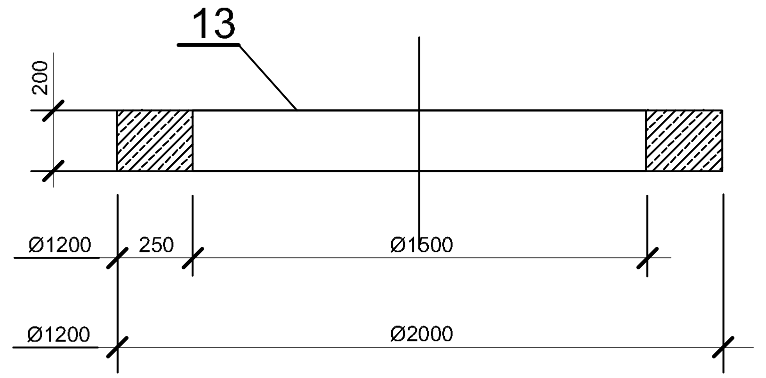


## SCHEMAT USYTUOWANIA KANAŁÓW

OZNACZENIA ZGODNIE Z ZESTAWIENIEM STUDZIENEK KANALIZACYJNYCH

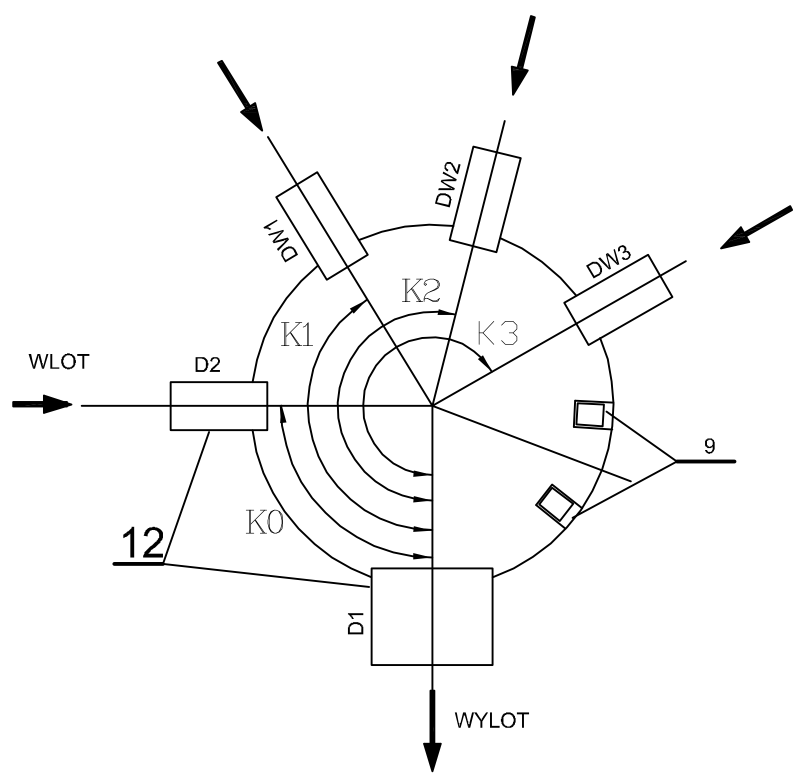


UWAGI

1. Integralną cześcią dokumentacji jest opis techniczny
2. Rysunek rozpatrywac łącznie z planem sytuacyjnym i profilem podłużnym
3. Studzienki wykonać zgodnie z PN-EN 1917 i PN-EN 1610
4. Zwieńczenie studzienek wykonać zgodnie z EN 124:2000
5. Posadowienie studni kanalizacyjnych na warstwie żwiru lub tłucznia z piaskiem o grubości 20cm lub płycie betonowej (C12/15) grubości min. 20cm w zależności od warunków gruntowych. Zagęszczenie podłoża min. 0,97.
6. Posadowienie osadników poniżej poziomu wody gruntowej wykonać należy na płycie betonowej (korku wykonanym w dnie wykopu), o grubości zależnej od poziomu wody gruntowej jednak nie mniejszej niż 0,5m. Studnia zakotwiona do płyty zgodnie ze wskazaniami producenta studni .
7. Projekt odwodnienia na czas budowy studzienek, kanalizacji (niebędący tematem w/w opracowania) Wykonawca wykona we własnym zakresie.
8. Przy zamówieniu rur u Producenta zamówić należy w komplecie odpowiednie przejścia szczelne
9. Łączenie prefabrykowanych elementów studzienek przy użyciu uszczelek gumowych, wykonanych zgodnie z DIN 4034 cz. 1
10. Pierścienie odciążające należy stosować jedynie w obrębie dróg i placów na studzienkach gdzie nie stosuje się zwężek
11. W obrębie dróg można stosować studzienki bez pierścieni odciążających wykonanych na bazie zwężek lub płyt pokrywowych pod warunkiem przedstawienia przez producenta studni betonowych materiałów dopuszczających stosowanie takich rozwiązań w drogach, prefabrykatów wykonanych zgodnie z normą PN-EN 1917:2000 oraz poprawny i staranny montaż zgodnie z wytycznymi producenta oraz akceptacji Inspektora Nadzoru.
12. Izolacja systemowa wg producenta studzienek. W przypadku gruntów silnie agresywnych decyzję co do betonu i izolacji podjąć wspólnie z Inżynierem i Projektantem. Dopuszcza sie rezygnacje z izolacji zewnętrzej studni pod warunkiem uzyskania odpowiedniego oswiadczenia producenta.
13. Rzędne włazów studni znajdujących się w terenie utwardzonym dostosować do niego.
14. Rzędne włazów studni znajdujących się w terenie nieutwardzonym (zielonym) wynieść ok 8 cm ponad rzędną terenu.
15. Ilość oraz wysokość kręgów (również wysokość elementu dennego studni) dobrać w zależności od wysokości studni i rzędnych wlotów/wylotów rur.
16. Rzędne charakterystyczne oraz średnice wg profili oraz zestawień tabelarycznych.
17. Usytuowanie włazu i stopni złazowych dostodować do układu wlotów i wylotów kanałów oraz lokalizacji studni w terenie
18. Studzienki o wysokosci komory <1,8m uznawane są jako studzienki niewłazowe. Eksploatacja kanalizacji przez te studzienki za pomocą węża WUKO.
19. Gdy kanał prowadzony jest ponizej zwierciadła wody gruntowej ścianę zewnetrzną zabezpieczyć poprzez wykonanie izolacji z powszechnie używanych materiałów powierzchniowych stosowanych na zimno.

STUDZIENKA KANALIZACYJNA PRZELOTOWA/POŁĄCZENIWA ∅1200/∅1500 mm

Objaśnienia:

Elementy prefabrykowane betonowe i żelbetowe z betonu klasy C35/45, wododoporne, mrozoodporne wg PN-EN206:2003; DIN 1045 i DIN 4281:

1 - dno studzienki betonowe ∅1200/∅1500 mm
2 - kręgi betonowe ∅1200/∅1500 mm
3 - płyty pokrywowe żelbetowe
4 - zwężki betonowe ∅1200/∅1500
8 - pierścienie dystansowe betonowe
9 - właz kanałowy żeliwny typu ciężkiego lub średniego z wypełnieniem betonowym
   a) właz ciężki klasy D400 w terenie najazowym - wg PN-EN 124:2000
   b) właz średni klasy C250 w terenie nienajazdowym - wg PN-EN 124:2000
10 - stopnie żeliwne do studzienek kontrolnych wg PN-EN 13101:2005
11 - przejście szczelne dla rur zgodnie z profilem
12 - rury z PP-B, strukturalne, typ ciężki SN 8kN/m, kielichowe, łączone na uszczelke gumową, w średnicach DN=Dz 600 mm,
   - rury z PVC-U, lite, typ ciężki SN 8kN/m, kielichowe, łączone na uszczelkę gumową, o średnicy Dz 315 - 200mm,
   - rury żeliwne kanalizacyjne, kielichowe, łączone na uszczelkę gumową o średnicy DN 300 - 200 mm,
13 - pierścienie odciążające żelbetowe.

| | | | |
|---|---|---|---|
| MK KONSTRUKCJE KAROLINA KUBICA<br>UL. GÓRSKA 200<br>43-300 BIELSKO-BIAŁA<br>tel. 608 128 944 e-mail:<br>biuro.mkkonstrukcje@gmail.com | | | |
| TEMAT: Projekt budowy sieci kanalizacji deszczowej w rejonie ul. Ordona w Wolbromiu | | | BRANŻA: SANITARNA |
| | | | FAZA: PB |
| ADRES INWESTYCJI: GMINA WOLBROM, DZIAŁKI EW NR: 2287/1, 2286/1, 2285/1, 2284/1, 2283/1, 2282/1, 2281/1, 2279/1, 2277/1, 2275/1, 2274/1, 2273/1, 2272/1, 2269/1, 2296/1, 2295/1, 2294/1, 2293/1, 2292/1, 2291/1, 2290/1, 2289/1, 2288/1, 2267/5, 2266/5, 2324/8, 2266/6, 4507/2, 2252, 2253, 2261/10, 2258, 4533/4, 4598/3 | | | DATA: 04-2021 |
| TYTUŁ RYS.: Studzienki betonowe przelotowe i połaczeniowe Ø1200 i Ø1500mm | | | SKALA: 1:- |
| INWESTOR: GMINA WOLBROM UL. KRAKOWSKA 1, 32-340 WOLBROM | | | NR RYS.: 7 |
| OPRACOWAŁ: | UPR.NR: | PODPIS: | |
| PROJEKTANT: mgr inż P.Pośpiech | UPR.NR: SLK/8049/PWBS/19 | PODPIS: | |
| SPRAWDZAJĄCY: mgr inż. Marcin Knapik | UPR.NR: MAP/0575/PWBS/17 | PODPIS: | |