OP1	OP2	OP3	OP3'	OP4
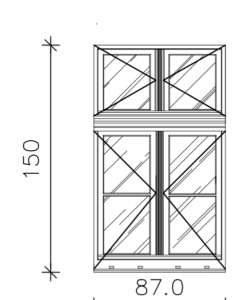	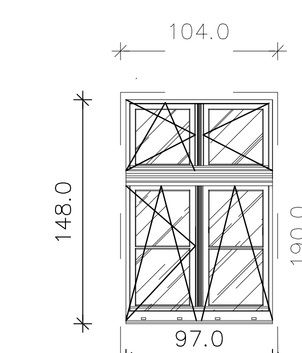	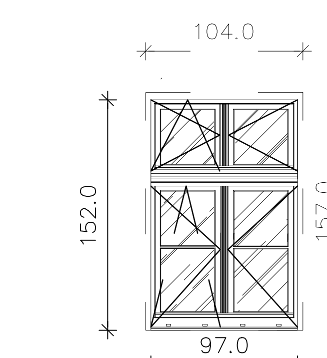	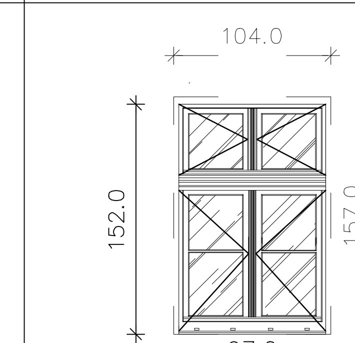	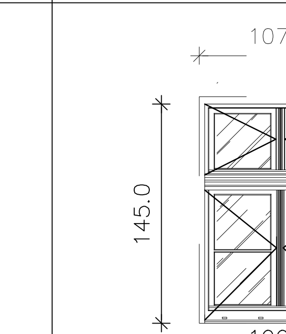
87/150	97/148	97/152	97/152	100/145
OKNO PIWNICZNE	OKNO PIWNICZNE	OKNO PIWNICZNE	OKNO PIWNICZNE	OKNO PIWNICZNE
1	1	3	1	1
-	-	-	-	-
-	-	-	-	-
-	-	-	-	-
-	-	-	-	-
-	-	-	-	-
1	1	3	1	1
• okno drewniane o konstrukcji jednoramowej, ościeżnica z półfabrykatów z drewna sosnowego klejonego warstwowo; • okno przeciwpożarowe o klasie odporności ogniowej EI60; • okno z możliwością otwarcia - skrzydło bierne wyposażone w rygiel umożliwiający zablokowanie skrzydła w górnej i dolnej części oraz skrzydło czynne w zasuwicę; klamka z blokadą uruchamiana kluczem; • współczynnik przenikania ciepła okna U=0,9W/m²K; • profile i elementy ozdobne wg indywidualnej dokumentacji, odtwarzające pierwotną formę; • stolarka z drewna klejonego, impregnowanego i malowanego, wyposażona w uszczelki pęczniejące; • kolor stolarki okiennej - *patrz „załączniki formalno - prawne” pkt. 8;* • izolacyjność akustyczna min. 32 dB; • okna o klasie odporności na włamanie WK2; • parapet wewnętrzny - drewno klejone malowane w kolorze wewnętrznym stolarki okiennej; • parapet zewnętrzny z blachy tytan- cynk natural *(uwaga! wymiana parapetów zewnętrznych dotyczy tylko elewacji frontowej);*	• okno drewniane o konstrukcji jednoramowej; • współczynnik przenikania ciepła okna U=0,9W/m²K; • profile i elementy ozdobne wg indywidualnej dokumentacji, odtwarzające pierwotną formę; • stolarka z drewna klejonego, impregnowanego i malowanego; • kolor stolarki okiennej - *patrz „załączniki formalno - prawne” pkt. 8;* • okna o klasie odporności na włamanie WK2; • szyba zespolona, bezpieczna P4A; • izolacyjność akustyczna min. 32 dB; • parapet wewnętrzny - drewno klejone malowane w kolorze wewnętrznym stolarki okiennej; • parapet zewnętrzny z blachy tytan- cynk natural *(uwaga! wymiana parapetów zewnętrznych dotyczy tylko elewacji frontowej);* • wraz z oknami należy montować nawiewniki higrosterowalne *(uwaga! nawiewników nie montować w pomieszczeniach łazienek oraz WC)*	• okno drewniane o konstrukcji jednoramowej; • współczynnik przenikania ciepła okna U=0,9W/m²K; • profile i elementy ozdobne wg indywidualnej dokumentacji, odtwarzające pierwotną formę; • stolarka z drewna klejonego, impregnowanego i malowanego; • kolor stolarki okiennej - *patrz „załączniki formalno - prawne” pkt. 8;* • okna o klasie odporności na włamanie WK2; • szyba zespolona, bezpieczna P4A; • izolacyjność akustyczna min. 32 dB; • parapet wewnętrzny - drewno klejone malowane w kolorze wewnętrznym stolarki okiennej; • parapet zewnętrzny z blachy tytan- cynk natural *(uwaga! wymiana parapetów zewnętrznych dotyczy tylko elewacji frontowej);* • wraz z oknami należy montować nawiewniki higrosterowalne *(uwaga! nawiewników nie montować w pomieszczeniach łazienek oraz WC)*	• okno drewniane o konstrukcji jednoramowej, ościeżnica z półfabrykatów z drewna sosnowego klejonego warstwowo; • okno przeciwpożarowe o klasie odporności ogniowej EI60; • okno z możliwością otwarcia - skrzydło bierne wyposażone w rygiel umożliwiający zablokowanie skrzydła w górnej i dolnej części oraz skrzydło czynne w zasuwicę; klamka z blokadą uruchamiana kluczem; • współczynnik przenikania ciepła okna U=0,9W/m²K; • profile i elementy ozdobne wg indywidualnej dokumentacji, odtwarzające pierwotną formę; • stolarka z drewna klejonego, impregnowanego i malowanego, wyposażona w uszczelki pęczniejące; • kolor stolarki okiennej - *patrz „załączniki formalno - prawne” pkt. 8;* • izolacyjność akustyczna min. 32 dB; • okna o klasie odporności na włamanie WK2; • parapet wewnętrzny - drewno klejone malowane w kolorze wewnętrznym stolarki okiennej; • parapet zewnętrzny z blachy tytan- cynk natural *(uwaga! wymiana parapetów zewnętrznych dotyczy tylko elewacji frontowej);*	• okno drewniane o konstrukcji jednoramowej, ościeżnica z półfabrykatów z drewna sosnowego klejonego warstwowo; • okno przeciwpożarowe o klasie odporności ogniowej EI60; • okno z możliwością otwarcia - skrzydło bierne wyposażone w rygiel umożliwiający zablokowanie skrzydła w górnej i dolnej części oraz skrzydło czynne w zasuwicę; klamka z blokadą uruchamiana kluczem; • współczynnik przenikania ciepła okna U=0,9W/m²K; • profile i elementy ozdobne wg indywidualnej dokumentacji, odtwarzające pierwotną formę; • stolarka z drewna klejonego, impregnowanego i malowanego, wyposażona w uszczelki pęczniejące; • kolor stolarki okiennej - *patrz „załączniki formalno - prawne” pkt. 8;* • izolacyjność akustyczna min. 32 dB; • okna o klasie odporności na włamanie WK2; • parapet wewnętrzny - drewno klejone malowane w kolorze wewnętrznym stolarki okiennej; • parapet zewnętrzny z blachy tytan- cynk natural *(uwaga! wymiana parapetów zewnętrznych dotyczy tylko elewacji frontowej);*

OP5	OP5'	OP6	OP7	OP8
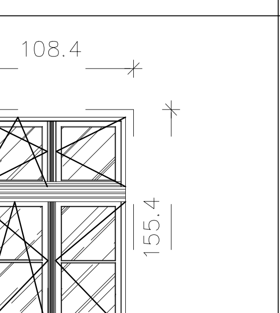	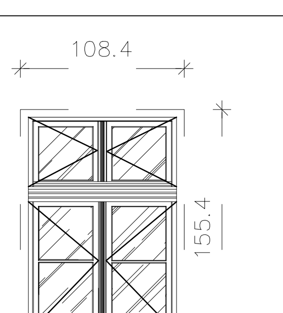	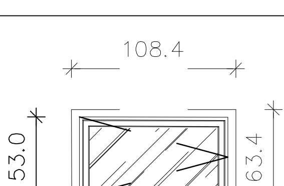	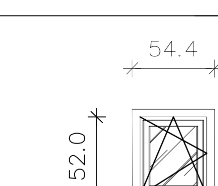	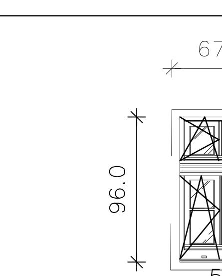
98/145	98/145	98/53	44/52	57/96
OKNO PIWNICZNE	OKNO PIWNICZNE	OKNO PIWNICZNE	OKNO PIWNICZNE	OKNO PIWNICZNE
1	2	1	1	1
-	-	-	-	-
-	-	-	-	-
-	-	-	-	-
-	-	-	-	-
-	-	-	-	-
1	2	1	1	1
• okno drewniane o konstrukcji jednoramowej; • współczynnik przenikania ciepła okna U=0,9W/m²K; • profile i elementy ozdobne wg indywidualnej dokumentacji, odtwarzające pierwotną formę; • stolarka z drewna klejonego, impregnowanego i malowanego; • kolor stolarki okiennej - *patrz „załączniki formalno - prawne” pkt. 8;* • okna o klasie odporności na włamanie WK2; • szyba zespolona, bezpieczna P4A; • izolacyjność akustyczna min. 32 dB; • parapet wewnętrzny - drewno klejone malowane w kolorze wewnętrznym stolarki okiennej; • parapet zewnętrzny z blachy tytan- cynk natural *(uwaga! wymiana parapetów zewnętrznych dotyczy tylko elewacji frontowej);* • wraz z oknami należy montować nawiewniki higrosterowalne *(uwaga! nawiewników nie montować w pomieszczeniach łazienek oraz WC)*	• okno drewniane o konstrukcji jednoramowej, ościeżnica z półfabrykatów z drewna sosnowego klejonego warstwowo; • okno przeciwpożarowe o klasie odporności ogniowej EI60; • okno z możliwością otwarcia - skrzydło bierne wyposażone w rygiel umożliwiający zablokowanie skrzydła w górnej i dolnej części oraz skrzydło czynne w zasuwicę; klamka z blokadą uruchamiana kluczem; • współczynnik przenikania ciepła okna U=0,9W/m²K; • profile i elementy ozdobne wg indywidualnej dokumentacji, odtwarzające pierwotną formę; • stolarka z drewna klejonego, impregnowanego i malowanego, wyposażona w uszczelki pęczniejące; • kolor stolarki okiennej - *patrz „załączniki formalno - prawne” pkt. 8;* • izolacyjność akustyczna min. 32 dB; • okna o klasie odporności na włamanie WK2; • parapet wewnętrzny - drewno klejone malowane w kolorze wewnętrznym stolarki okiennej; • parapet zewnętrzny z blachy tytan- cynk natural *(uwaga! wymiana parapetów zewnętrznych dotyczy tylko elewacji frontowej);*	• okno drewniane o konstrukcji jednoramowej, ościeżnica z półfabrykatów z drewna sosnowego klejonego warstwowo; • okno przeciwpożarowe o klasie odporności ogniowej EI60; • okno z możliwością otwarcia - skrzydło bierne wyposażone w rygiel umożliwiający zablokowanie skrzydła w górnej i dolnej części oraz skrzydło czynne w zasuwicę; klamka z blokadą uruchamiana kluczem; • współczynnik przenikania ciepła okna U=0,9W/m²K; • profile i elementy ozdobne wg indywidualnej dokumentacji, odtwarzające pierwotną formę; • stolarka z drewna klejonego, impregnowanego i malowanego, wyposażona w uszczelki pęczniejące; • kolor stolarki okiennej - *patrz „załączniki formalno - prawne” pkt. 8;* • izolacyjność akustyczna min. 32 dB; • okna o klasie odporności na włamanie WK2; • parapet wewnętrzny - drewno klejone malowane w kolorze wewnętrznym stolarki okiennej; • parapet zewnętrzny z blachy tytan- cynk natural *(uwaga! wymiana parapetów zewnętrznych dotyczy tylko elewacji frontowej);*	• okno drewniane o konstrukcji jednoramowej; • współczynnik przenikania ciepła okna U=0,9W/m²K; • profile i elementy ozdobne wg indywidualnej dokumentacji, odtwarzające pierwotną formę; • stolarka z drewna klejonego, impregnowanego i malowanego; • kolor stolarki okiennej - *patrz „załączniki formalno - prawne” pkt. 8;* • okna o klasie odporności na włamanie WK2; • szyba zespolona, bezpieczna P4A; • izolacyjność akustyczna min. 32 dB; • parapet wewnętrzny - drewno klejone malowane w kolorze wewnętrznym stolarki okiennej; • parapet zewnętrzny z blachy tytan- cynk natural *(uwaga! wymiana parapetów zewnętrznych dotyczy tylko elewacji frontowej);* • wraz z oknami należy montować nawiewniki higrosterowalne *(uwaga! nawiewników nie montować w pomieszczeniach łazienek oraz WC)*	• okno drewniane o konstrukcji jednoramowej; • współczynnik przenikania ciepła okna U=0,9W/m²K; • profile i elementy ozdobne wg indywidualnej dokumentacji, odtwarzające pierwotną formę; • stolarka z drewna klejonego, impregnowanego i malowanego; • kolor stolarki okiennej - *patrz „załączniki formalno - prawne” pkt. 8;* • okna o klasie odporności na włamanie WK2; • szyba zespolona, bezpieczna P4A; • izolacyjność akustyczna min. 32 dB; • parapet wewnętrzny - drewno klejone malowane w kolorze wewnętrznym stolarki okiennej; • parapet zewnętrzny z blachy tytan- cynk natural *(uwaga! wymiana parapetów zewnętrznych dotyczy tylko elewacji frontowej);* • wraz z oknami należy montować nawiewniki higrosterowalne *(uwaga! nawiewników nie montować w pomieszczeniach łazienek oraz WC)*

OP9	OP10	OP11	OP12
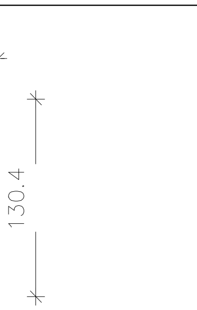	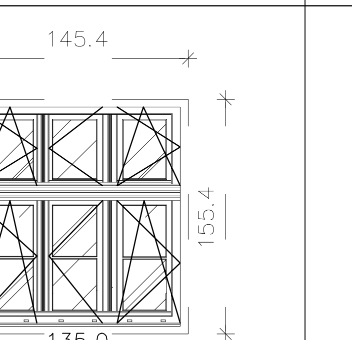	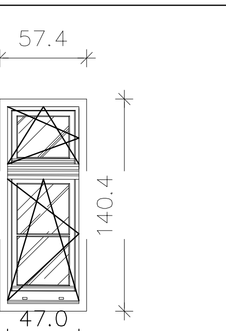	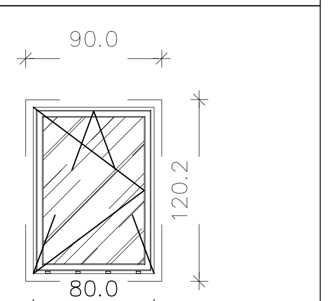
22/120	135/145	47/130	104/194
OKNO PIWNICZNE	OKNO PIWNICZNE	OKNO PIWNICZNE	OKNO PIWNICZNE
1	1	1	3
-	-	-	-
-	-	-	-
-	-	-	-
-	-	-	-
-	-	-	-
1	1	1	3
• okno drewniane o konstrukcji jednoramowej; • współczynnik przenikania ciepła okna U=0,9W/m²K; • profile i elementy ozdobne wg indywidualnej dokumentacji, odtwarzające pierwotną formę; • stolarka z drewna klejonego, impregnowanego i malowanego; • kolor stolarki okiennej - *patrz „załączniki formalno - prawne” pkt. 8;* • okna o klasie odporności na włamanie WK2; • szyba zespolona, bezpieczna P4A; • izolacyjność akustyczna min. 32 dB; • parapet wewnętrzny - drewno klejone malowane w kolorze wewnętrznym stolarki okiennej; • parapet zewnętrzny z blachy tytan- cynk natural *(uwaga! wymiana parapetów zewnętrznych dotyczy tylko elewacji frontowej);* • wraz z oknami należy montować nawiewniki higrosterowalne *(uwaga! nawiewników nie montować w pomieszczeniach łazienek oraz WC)*	• okno drewniane o konstrukcji jednoramowej; • współczynnik przenikania ciepła okna U=0,9W/m²K; • profile i elementy ozdobne wg indywidualnej dokumentacji, odtwarzające pierwotną formę; • stolarka z drewna klejonego, impregnowanego i malowanego; • kolor stolarki okiennej - *patrz „załączniki formalno - prawne” pkt. 8;* • okna o klasie odporności na włamanie WK2; • szyba zespolona, bezpieczna P4A; • izolacyjność akustyczna min. 32 dB; • parapet wewnętrzny - drewno klejone malowane w kolorze wewnętrznym stolarki okiennej; • parapet zewnętrzny z blachy tytan- cynk natural *(uwaga! wymiana parapetów zewnętrznych dotyczy tylko elewacji frontowej);* • wraz z oknami należy montować nawiewniki higrosterowalne *(uwaga! nawiewników nie montować w pomieszczeniach łazienek oraz WC)*	• okno drewniane o konstrukcji jednoramowej; • współczynnik przenikania ciepła okna U=0,9W/m²K; • profile i elementy ozdobne wg indywidualnej dokumentacji, odtwarzające pierwotną formę; • stolarka z drewna klejonego, impregnowanego i malowanego; • kolor stolarki okiennej - *patrz „załączniki formalno - prawne” pkt. 8;* • okna o klasie odporności na włamanie WK2; • szyba zespolona, bezpieczna P4A; • izolacyjność akustyczna min. 32 dB; • parapet wewnętrzny - drewno klejone malowane w kolorze wewnętrznym stolarki okiennej; • parapet zewnętrzny z blachy tytan- cynk natural *(uwaga! wymiana parapetów zewnętrznych dotyczy tylko elewacji frontowej);* • wraz z oknami należy montować nawiewniki higrosterowalne *(uwaga! nawiewników nie montować w pomieszczeniach łazienek oraz WC)*	• okno aluminiowe o konstrukcji jednoramowej; • współczynnik przenikania ciepła okna - bez wymagań; • kolor zewnętrzny stolarki okiennej - *patrz „załączniki formalno - prawne” pkt. 8;* kolor okna od wewnątrz antracyt (wg wzornika NCS 1950: *S 8005-B20G*); • okno o klasie odporności na włamanie WK2; • szyba zespolona, bezpieczna P4A; • parapet wewnętrzny - aluminium malowane proszkowo w kolorze stolarki okiennej; • wraz z oknami należy montować nawiewniki higrosterowalne *(uwaga! nawiewników nie montować w pomieszczeniach łazienek oraz WC)*

UWAGI:

1. Rysunek rozpatrywać łącznie z pozostałymi rysunkami oraz opisem technicznym.
2. Wszystkie roboty należy wykonywać zgodnie z Polskimi Normami, "Warunkami technicznymi wykonania i odbioru robót budowlano-montażowych" opracowanymi przez Instytut Techniki Budowlanej oraz wiedzą i zasadami sztuki budowlanej.
3. Wszystkie wymiary podawane są w centymetrach, a rzędne w metrach. Obowiązkiem wykonawcy jest sprawdzenie wymiaru w naturze. W wypadku jakiejkolwiek zmiany lub różnicy zauważonej między projektem a stanem faktycznym wykonawca zobowiązany jest przekazać tę informację do biura projektowego.
4. Ze względu na sposób zaokrąglania wymiarów w użytym programie CAD mogą wystąpić niewielkie niezgodności sumy wymiarów cząstkowych ze zbiorczym wymiarem elementu. W takich przypadkach decydujący jest wymiar sumaryczny.
5. Wszystkie wymiary bezwglednie zweryfikować na budowie na podstawie obmiarów rzeczywistych.
6. Dopuszcza się zastosowanie materiałów zamiennych pod warunkiem, że posiadają one cechy nie gorsze jakościowo i technicznie od wskazanych w projekcie a także pod warunkiem uzyskania zgody projektanta.
7. Brak wskazania na rysunku technicznym elementu, którego zastosowanie wynika ze znanych lub powszechnie przyjętych rozwiązań w zakresie sztuki budowlanej nie zwalnia wykonawcy z konieczności skalkulowania i zastosowania takiego elementu w porozumieniu z inwestorem a także z projektantem i za jego zgodą.
8. W pomieszczeniach sanitarnych należy uwzględnić spadek 1% do kratek wpustowych.
9. W przypadku jakiejkolwiek rozbieżności w dokumentacji należy konsultować się z projektantem.

WYMIARY OKIEN OPISANE NA SCHAMATACH ORAZ RYSUNKACH ELEWACJI JAK I W ZESTAWIENIU STOLARKI OKIENNEJ - są wymiarami zewnętrznymi!

LINIĄ PRZERYWANĄ ZAZANCZONO ŚREDNI WYMIAR WEWNĘTRZNY OKNA. NA RZUTACH INWENTARYZACYJNYCH STANOWIĄCYCH INTEGRALNĄ CZEŚĆ PROJEKTU PODANO WYMIARY POSZCZEGÓLNYCH WNĘK OKIENNYCH.

WYMIARY OKIEN SPRAWDZIĆ NA BUDOWIE PRZED ZAMÓWIENIEM STOLARKI OKIENNEJ!

Niniejsze opracowanie dokumentacji projektowej objęte jest ochroną zgodnie z ustawą z dnia 4 lutego 1994 o prawie autorskim i prawach pokrewnych z późn. zmianami.

JEDNOSTKA PROJEKTOWA:
ENEPROJEKT Adam Dziamski
ul. Unii Lubelskiej 3, 61-249 Poznań
NIP 782-204-64-63, REGON 301038550

NAZWA INWESTYCJI:
REMONT BUDYNKU MIESZKALNEGO WIELORODZINNEGO Z CZĘŚCIĄ USŁUGOWĄ WRAZ Z REMONTEM WEWNĘTRZNEJ INSTALACJI GAZU

ADRES OBIEKTU BUDOWLANEGO:
ul. Rynek Łazarski 5, 60-731 Poznań
dz. nr 70/1, 70/2, ob. 0039 Łazarz, ark. 32, 306401_1 Poznań

INWESTOR:
Miasto Poznań
Plac Kolegiacki 17, 61-841 Poznań

PROJEKTANT ARCHITEKTURY:	BRANŻA/SPECJALNOŚĆ:	UPRAWNIENIA:	PODPIS:
mgr inż. arch. Mariusz Sawicki	budowlana/ architektoniczna	357/PW/92	
SPRAWDZAJĄCY ARCHITEKTURY:			
mgr inż. arch. Jarosław Krawczyk	budowlana/ architektoniczna	UAN-8386/64/90	
OPRACOWANIE:			
mgr inż. arch. Dominika Kaszubowska	budowlana/ architektoniczna		
inż. arch. Andrea Czaja	budowlana/ architektoniczna		

PROJEKT BUDOWLANY — DATA: X 2020

TYTUŁ RYSUNKU: ZESTAWIENIE STOLARKI OKIENNEJ PIWNICZNEJ — SKALA: 1:50 — NR RYS.: Z_02