„Budowa Centrum Kajakarstwa w Jerzykowie”

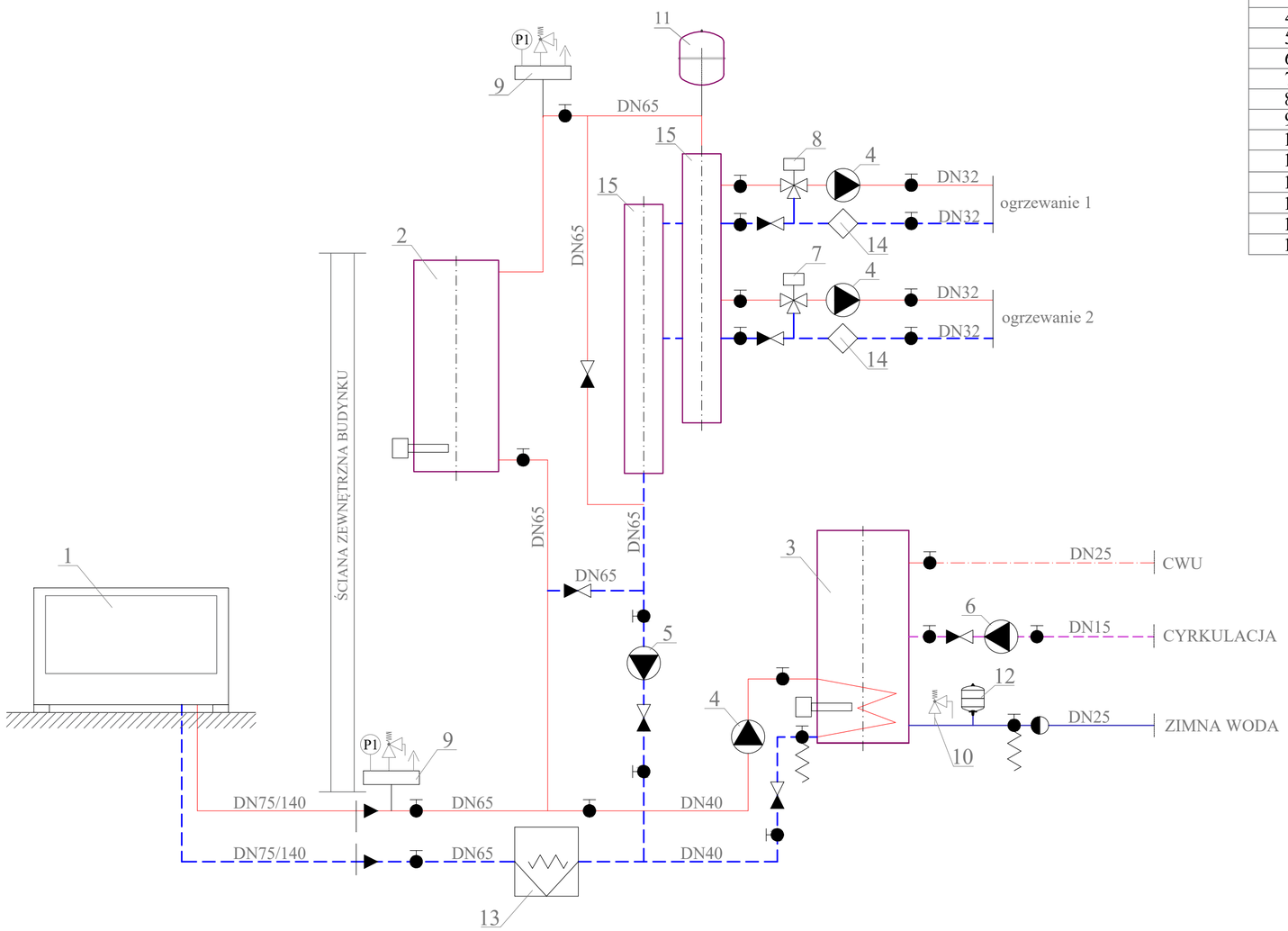

ZESTAWIENIE URZĄDZEŃ:	
NUMER	NAZWA
1	ZEWNĘTRZNA POMPA CIEPŁA POWIETRZE - WODA $Q_{A12/W35}$=45kW
2	ZBIORNIK BUFOROWY V=1000 dm^3 WYPOSAŻONY W 4 GRZAŁKI ELEKTRYCZNE, Ns=7,5kW
3	POJEMNOŚCIOWY PODGRZEWACZ C.W.U. V=433 dm^3 WYPOSAŻONY W GRZAŁKĘ ELEKTRYCZNĄ Ns=6,0kW
4	POMPA ELEKTRONICZNA DN25, Ns=116W
5	POMPA ELEKTRONICZNA DN32, Ns=103W
6	POMPA ELEKTRONICZNA DN15, Ns=45W
7	TRÓJDROGOWY ZAWÓR MIESZAJĄCY DN20, kvs=6,3m^3/h
8	TRÓJDROGOWY ZAWÓR MIESZAJĄCY DN20, kvs=4m^3/h
9	GRUPA BEZPIECZEŃSTWA, Po=3bar
10	ZAWÓR BEZPIECZEŃSTWA DN 3/4", Po=6 bar
11	CIŚNIENIOWE NACZYNIE PRZEPONOWE V=35dm^3
12	CIŚNIENIOWE NACZYNIE PRZEPONOWE V=8dm^3
13	FILTRODMULNIK MAGNETYCZNY DN65
14	FILTR SIATKOWY DN32
15	KOLEKTOR STALOWY DN100, L=1,5mb

OZNACZENIA:

- RUROCIĄGI ZASILAJĄCE C.O.
- RUROCIĄGI POWROTNE C.O.
- RUROCIĄGI ZASILAJĄCE C.W.U.
- RUROCIĄGI CYRKULACYJNE
- RUROCIĄGI Z.W.U.

AARZ ATELIER ARCHITEKTURY Radosław Żubrycki

ATELIER ARCHITEKTURY RADOSŁAW ŻUBRYCKI
Ul. Św. Jana 9a 59-900 Zgorzelec biuro@aarz.pl tel: 514492382

BRANŻA	ETAP PROJEKTOWY	SKALA RYSUNKU	NR ZAŁĄCZNIKA
IS	**PW**	**BS**	**S04**

NAZWA I ADRES ZADANIA — DATA: 17 MARZEC 2021

Budowa budynku edukacyjnego użyteczności publicznej, polegająca na budowie nowego budynku, wraz instalacjami wewnętrznymi oraz roboty budowlane polegające na kompleksyowym zagospodarowaniu działki tj. budowie utwardzeń nawierzchni komunikacji pieszej i kołowej, utwardzonego miejsca na odpady stałe, wykonaniu przyłącza wodno-kanalizacyjnego, sieci elektroenergetycznej, w ramach zadania **„Budowa Centrum Kajakarstwa w Jerzykowie”**

ADRES: Ul. Wierzbowa, działka nr ew. 247/2 oraz część działek nr ew. 266 i 248, obręb 0011 Jerzykowo, jedn. ew. 303112_5 gmina Pobiedziska, powiat poznański, woj. wielkopolskie

ZAWARTOŚĆ RYSUNKU

SCHEMAT KOTŁOWNI

	PODPIS
INSTALACJE ELEKTRYCZNE - PROJEKTANT:	
Mgr inż. Marek Kamiński Nr upr. 1787/87 oraz 2116/90 w specjalności instalac.-inż. b/o	
INSTALACJE ELEKTRYCZNE - SPRAWDZAJĄCY:	
Inż. Nella Mickiewicz-Zając nr upr. 2610/94 w specjalności instalacyjno-inżynieryjnej b/o	

STRONA

ZAŁĄCZNIK GRAFICZNY W WERSJI ELEKTRONICZNEJ NIE STANOWI DOKUMENTACJI PROJEKTOWEJ I NIE MOŻE BYĆ WYKORZYSTYWANY NA CELE PROWADZENIA BUDOWY ZGODNIE Z USTAWĄ PRAWO BUDOWLANE