STOPA FUNDAMENTOWA

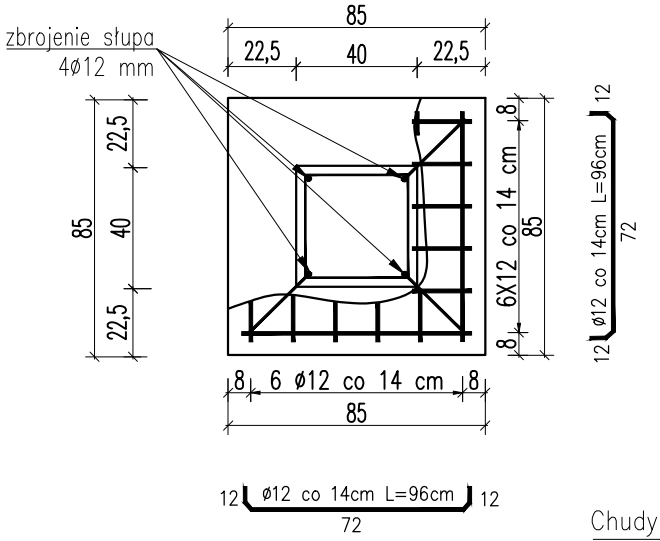

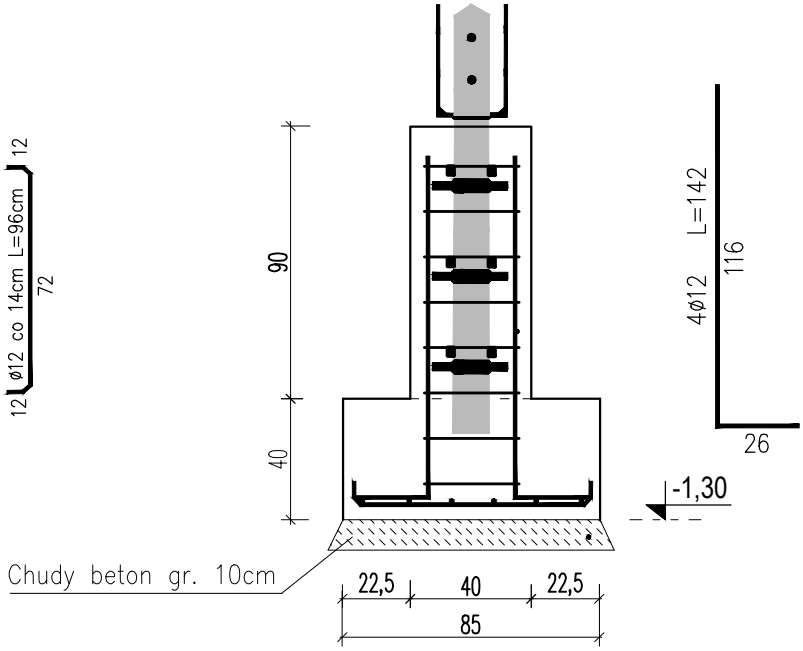

SZCZEGÓŁ KOTWY SŁUPA

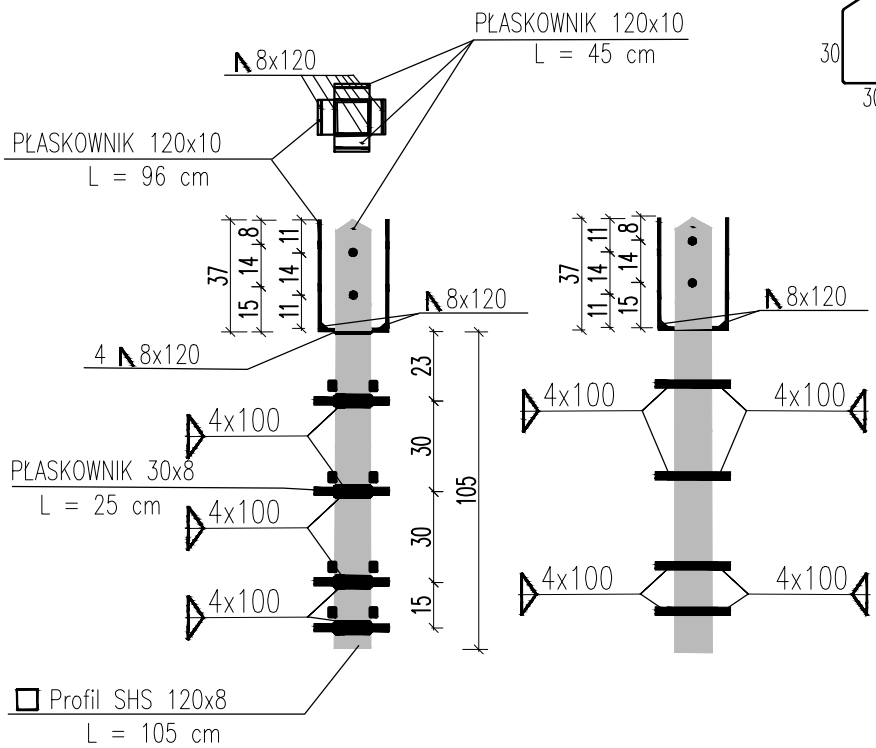

STRZEMIONA SŁUPA

ø8 co 15cm L=135 cm

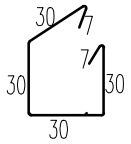

UWAGI:

beton: C20/25 (B25)
stal: A-0 (StOS) - ø6
A-III (RB500W) - ø12
klasa ekspozycji XF1
otulina Cnom= 50mm

JEDNOSTKA PROJEKTOWA: MK-GEO USŁUGI GEODEZYJNE — *MK-Geo Usługi Geodezyjne Krzysztof Maciałek*, *Pełkinie 248, 37-511 Pełkinie*		
NAZWA OPRACOWANIA: **Budowa altany oraz zagospodarowanie terenu przy stadionie sportowym w Klęczanach.**		
ADRES INWESTYCJI: *powiat ropczycko-sędziszowski, jedn. ewid.: Sędziszów Małopolski, obręb: Klęczany, nr 0008: dz. nr ew. gr. **1718, 1719.***	INWESTOR: ***Gmina Sędziszów Małopolski***, *ul. Rynek 1, 39-120 Sędziszów Małopolski*	
BRANŻA:	ARCHITEKTURA/ KONSTRUKCJA	
FUNKCJA:	Imię i Nazwisko / Nr Uprawnień / Specjalność	Podpis
Projektant kontrukcja:	***mgr inż. Wacław SZKOŁA*** *WBPP/ZNB/IUB/1/3.17/4/81*	
Sprawdzający konstrukcja:	***mgr inż. Marian MUZYCZKA*** *UAN/III/7342/81/98*	
Opracował:	***inż. Marcin RYMARZ***	
Opracował:	***inż. Mateusz RYMARZ***	
NAZWA RYSUNKU: **SZCZEGÓŁ FUNDAMENTÓW**		
FAZA: PB-W	DATA: 06.2017	SKALA: 1:25 / NR RYS.: K2