SCHEMAT KONSTRUKCJI PARTERU
SKALA 1:50

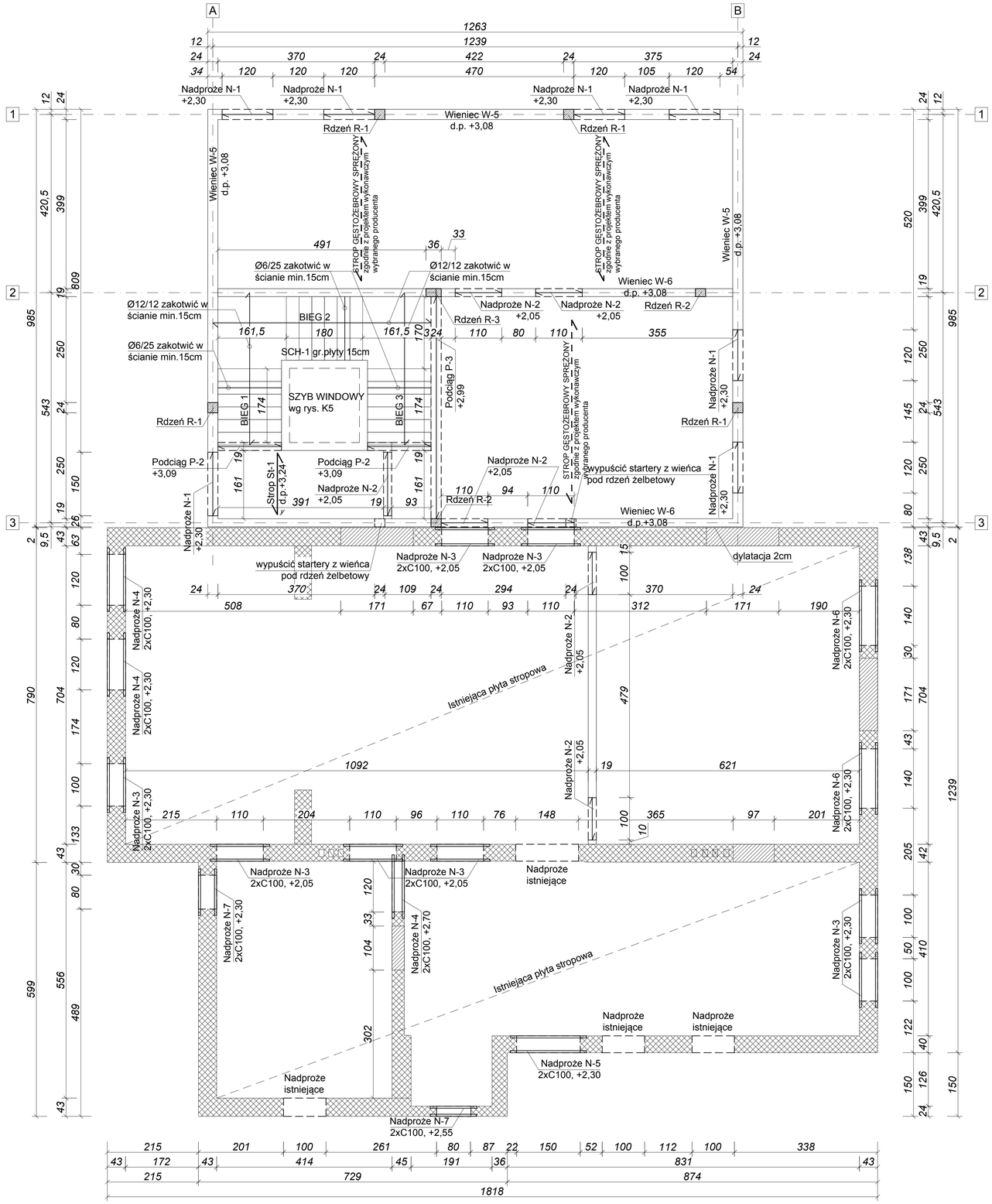

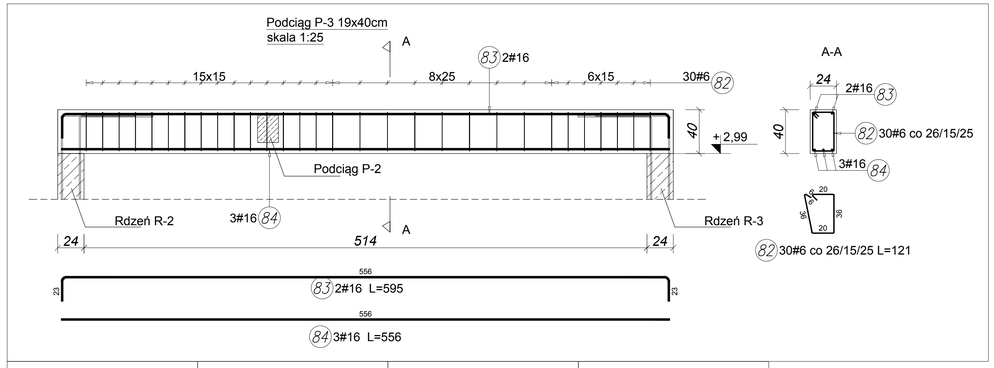

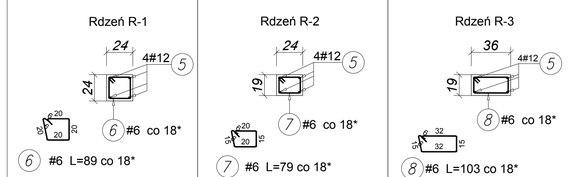

* - w miejscach połączenia z podciągiem, wieńcem rozstaw strzemion zagęścić co 10cm na długości min. 0,6m od lica elementu dochodzącego

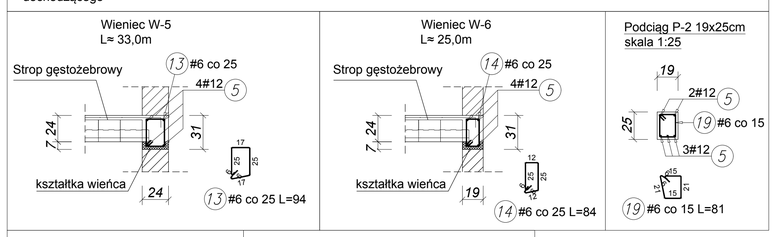

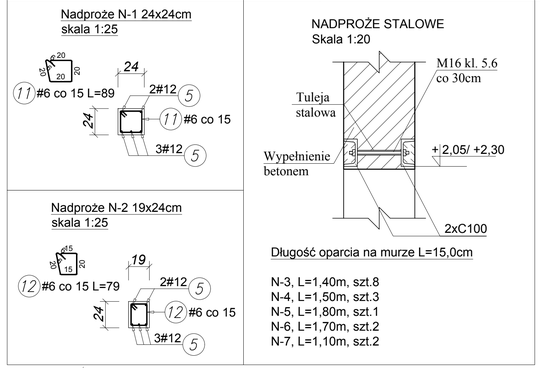

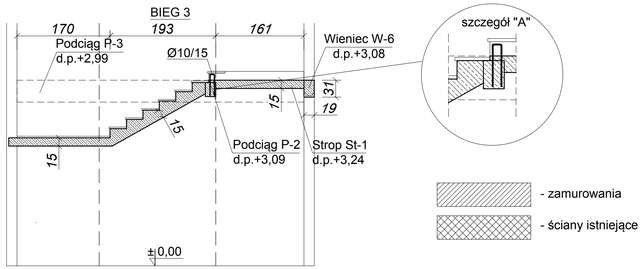

UWAGA:
- Strop St-1 monolityczny żelbetowy jednokierunkowo zbrojony; grubość płyty 15cm; zbrojenie główne Ø10 co 18cm w kierunku 'y' dołem i górą; zbrojenie rozdzielcze Ø6 co 30cm w kierunku 'x';

UWAGA!
1. Wszystkie otwory w stropach rozpatrywać zgodnie z rysunkami branż architektonicznej oraz sanitarnej;
2. Zbrojenie elementów żelbetowych wykonać zgodnie z aktualnie obowiązującymi normami; należy je układać w taki sposób, aby na każdym odcinku przekrój posiadał pełną nośność.
3. Wszystkie połączenia elementów zbrojonych należy wykonać zgodnie ze sztuką budowlaną.
4. W przypadku wystąpienia nieprzewidzianych utrudnień w stosunku do projektu należy porozumieć się z projektantem.
5. Wszystkie połączenia wykonać zgodnie ze sztuką budowlaną
6. Ostateczne poziomy nadproży uzgodnić po wybraniu stolarki okiennej i drzwiowej
7. Zaleca się wzmocnienie istniejącej posadzki pod projektowaną ścianą gr.19cm w istniejącej części budynku poprzez wykonanie bruzd zbr. 4#12 na całej długości ściany, a następnie wypełnienie betonem z zachowaniem szczególnej ostrożności i nie przerwania istniejącej izolacji poziomej posadzki. Rysunek rozpatrywać łącznie z rysunkami pozostałych branż.

BETON C 20/25

ZBROJENIE GŁÓWNE A-IIIN (RB500)

STRZEMIONA, ZBR. MONTAŻOWE A-I (St3S-b)

DRAFT PROJEKTY BUDOWLANE
ul. Akademicka 6, 35-084 Rzeszów
tel: 500 348 155, 503 110 534
biuro@draft.com.pl

Obiekt:
Przebudowa, rozbudowa oraz zmiana sposobu użytkowania budynku komunalnego na centrum opiekuńczo-mieszkalne wraz z wewnętrznymi instalacjami: wody, kanalizacji sanitarnej, c.o., gazu, energii elektrycznej, wentylacji mechanicznej. Przebudowa odcinka gazociągu wraz z przyłączem gazowym. Przebudowa odcinka nepowietrznej sieci elektroenergetycznej wraz z przyłączem. Budowa zewnętrznej instalacji elektroenergetycznej. Budowa obiektów małej architektury. Rozbiórka wiaty.

Lokalizacja inwestycji:
cz. dz. nr ew.: 1611/4
obr. 0005 Stobierna
jedn. ewid.:181613_2 Trzebownisko

Inwestor:
Gmina Trzebownisko
Trzebownisko 976
36-001 Trzebownisko

Tytuł rysunku:
SCHEMAT KONSTRUKCJI PARTERU

Projektował:

Imię i nazwisko	Branża	Nr uprawnień	Podpis
mgr inż. Olga Jasińska	Konstrukcja	PDK/0159/ PWOK/10	

Sprawdził:

Imię i nazwisko	Branża	Nr uprawnień	Podpis
mgr inż. Emilia Motak	Konstrukcja	PDK/0140/ PWOK/18	

Data:	Skala:	Numer rysunku
X 2021	1:50	**K2**