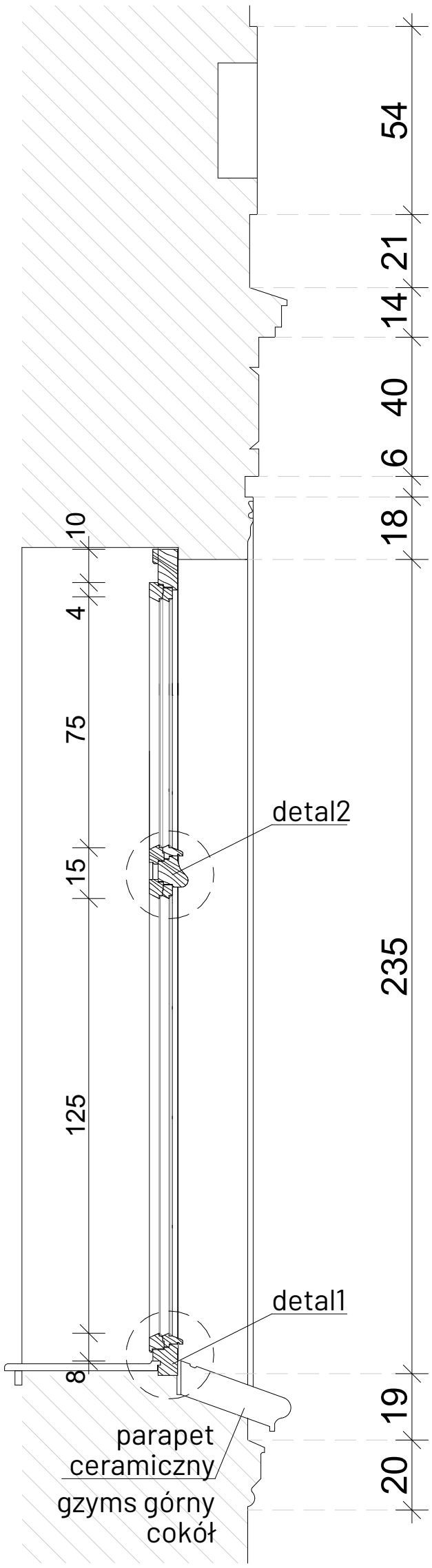

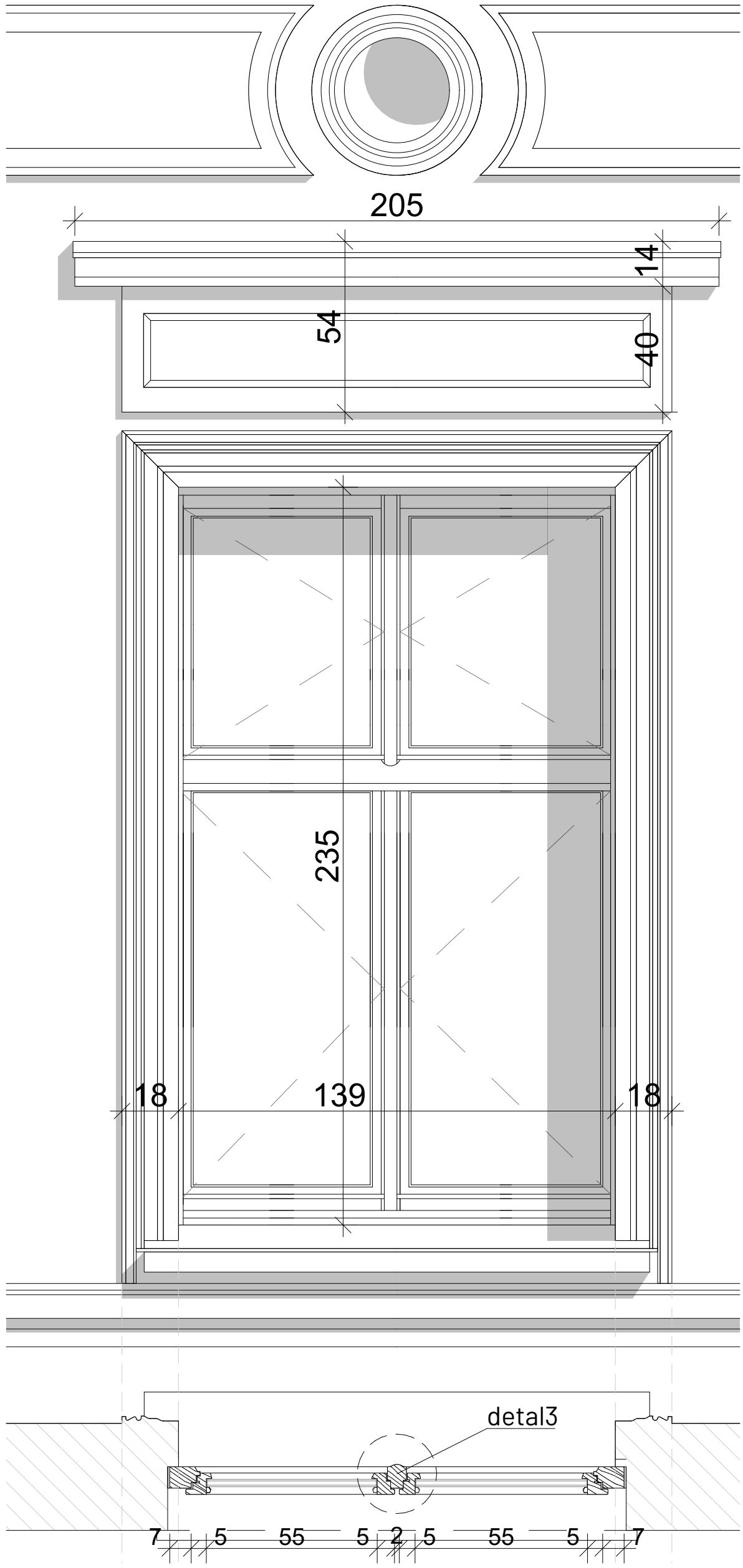

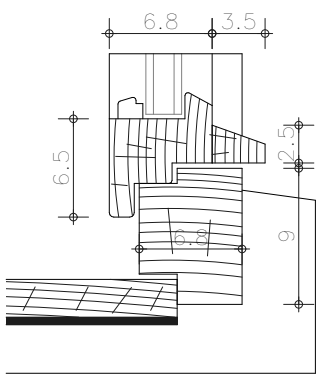

detal 1 skala 1:5

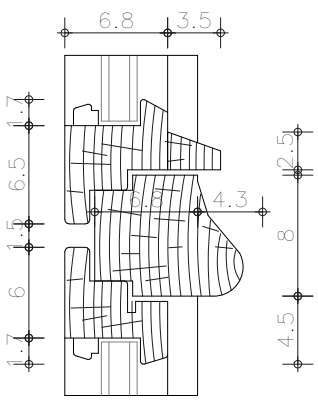

detal 2 skala 1:5

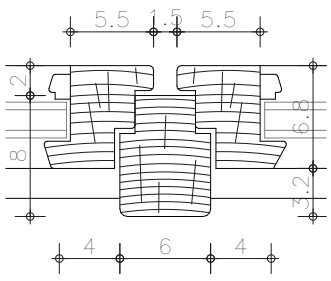

detal 3 skala 1:5

firma:

PPSTANISŁAWSKI

ul. Ciepła 15a/27 50-524 Wrocław tel./fax.: +48 71 78 28 794
NIP: 6211556341 REGON: 386496393

projekt:	**Przebudowa i rozbudowa istniejącego budynku Oddziału Leczniczo-Rehabilitacyjnego w Grębaninie Samodzielnego Publicznego Zakładu Opieki Zdrowotnej w Kępnie**					
adres:	dz. nr 666; identyfikator: 300801_2.0003.666; obręb ewidencyjny: 0003 Baranów; Skwer Potworowskiego, 63-604 Grębanin, woj.: wielkopolskie; gmina: Baranów - obszar wiejski,					
projektant: specjalność architektoniczna	mgr inż. arch. Sebastian Stanisławski upr. nr 04/03/DOIA	podpis:				
sprawdzający: specjalność architektoniczna	mgr inż. arch. Piotr Molenda upr. nr 22/03/DOIA	podpis:				
asystent projektanta: specjalność architektoniczna	mgr inż. arch. Artur Klimczak	podpis: Klimczak				
temat rysunku:	detal - projektowana stolarka okienna					
branża: architektura	data: 02.2024	stadium: PB	rewizja: -	skala: 1:15	nr rys.: D-05	