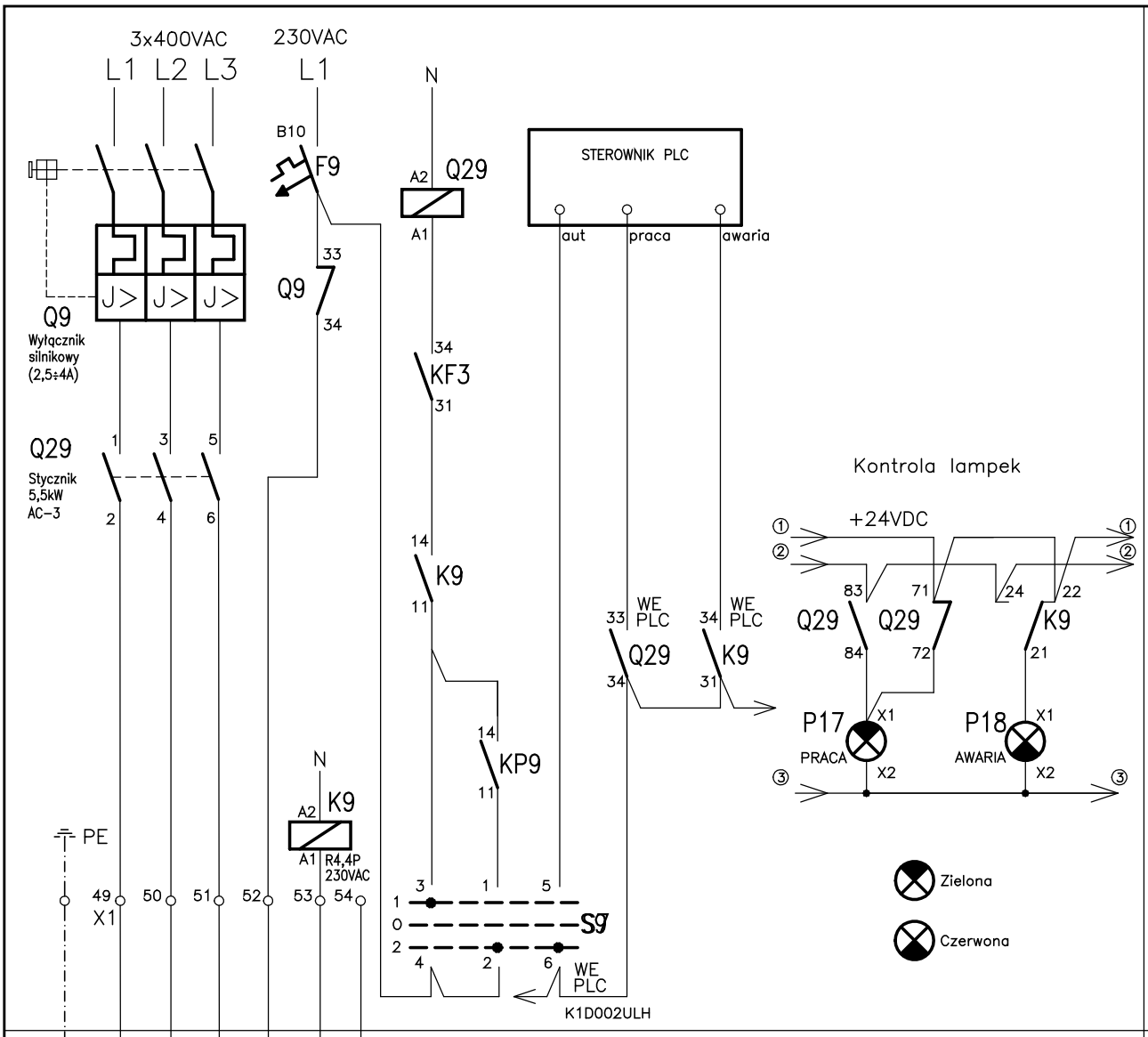

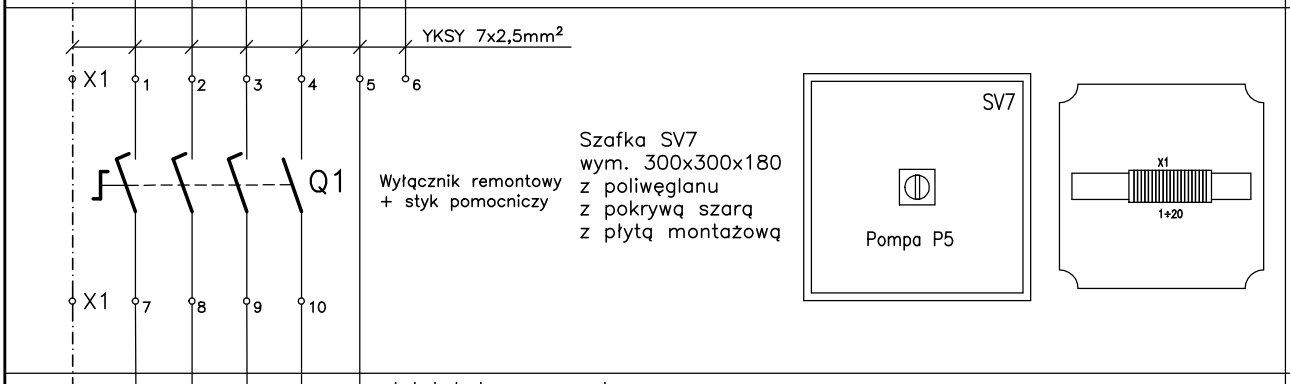

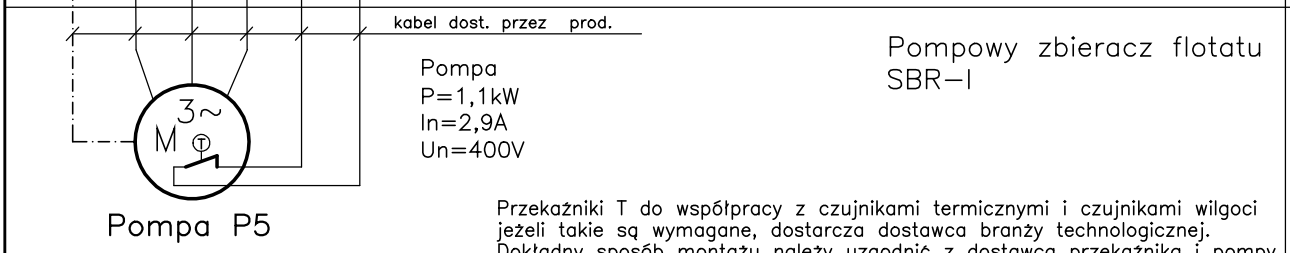

Przekaźniki T do współpracy z czujnikami termicznymi i czujnikami wilgoci jeżeli takie są wymagane, dostarcza dostawca branży technologicznej. Dokładny sposób montażu należy uzgodnić z dostawcą przekaźnika i pompy.

Nazwa pliku	D:\Projekty\Oczyszczalnia_Jastrzabka\\rysunki\sterowanie_P5_P6_P7.dwg		obiekt Budowa mechaniczno-biologicznej oczyszczalni ścieków w miejscowości Stara Jastrząbka – Projekt wykonawczy aktualizacja Instalacje elektryczne i AKPiA
	Nazwisko	Data/Podpis	
Projektował	Tomasz Więcek MAP/0177/PWOE/07	07.2022	
Sprawdził	Artur Gawełczyk MAP/0039/PWOE/11	07.2022	Schemat układu zasilania i sterowania – szafa SZS Pompa P5
RASTER			skala nr rys. 3.7 arkusz Arkusz 9/11