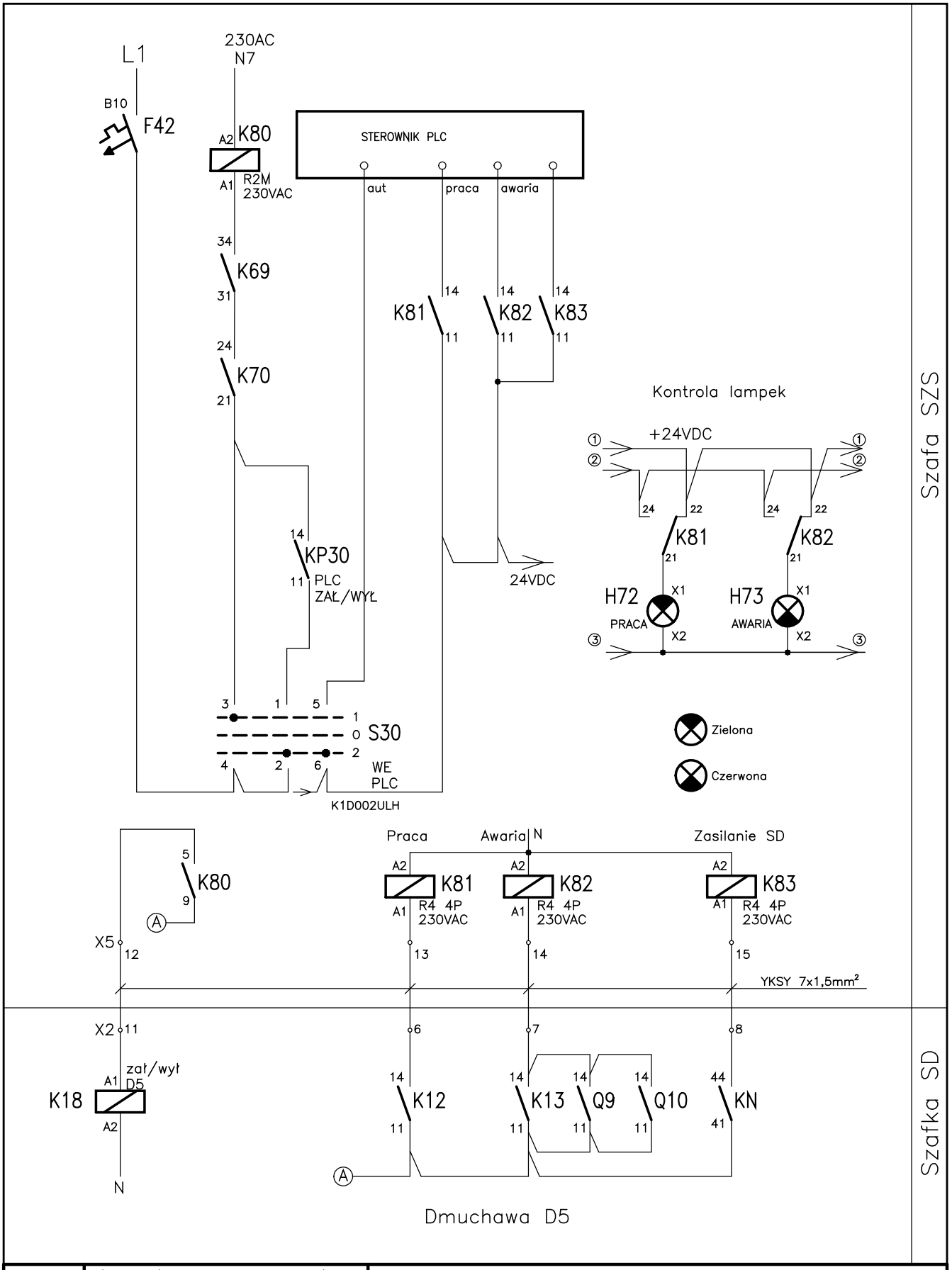

Nazwa pliku	D:\Projekty\Oczyszczalnia_Jastrzabka\ \rysunki\sterowanie_D1_D2_D3_D4_D5.dwg		obiekt Budowa mechaniczno–biologicznej oczyszczalni ścieków w miejscowości Stara Jastrząbka – Projekt wykonawczy aktualizacja Instalacje elektryczne i AKPiA
	Nazwisko	Data/Podpis	
Projektował	Tomasz Więcek MAP/0177/PWOE/07	07.2022	
Sprawdził	Artur Gawełczyk MAP/0039/PWOE/11	07.2022	Schemat układu zasilania i sterowania –szafka SD Dmuchawa D1, D2, D3, D4, D5
RASTER			skala nr rys. 3.20 arkusz Arkusz 8/8