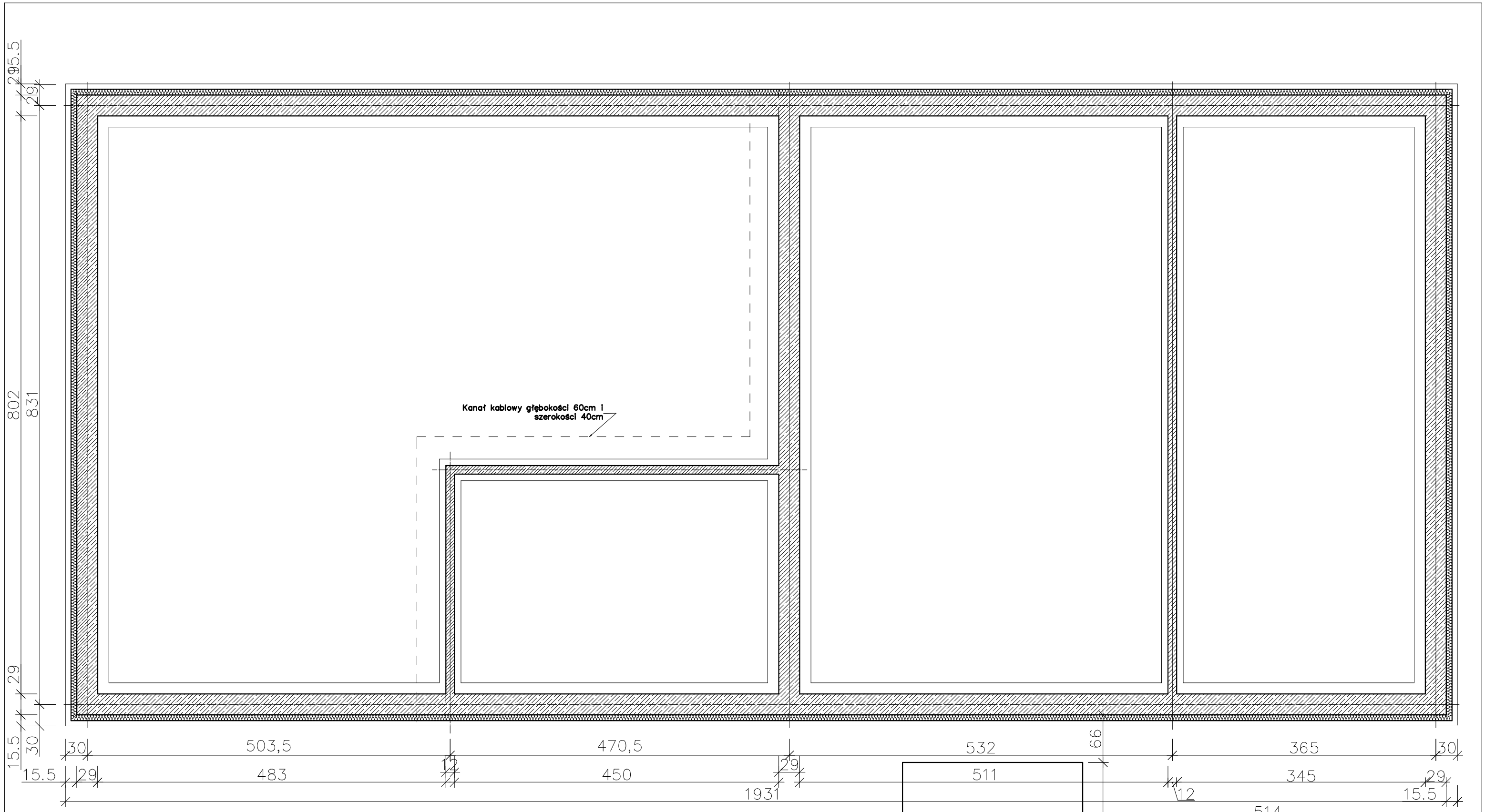

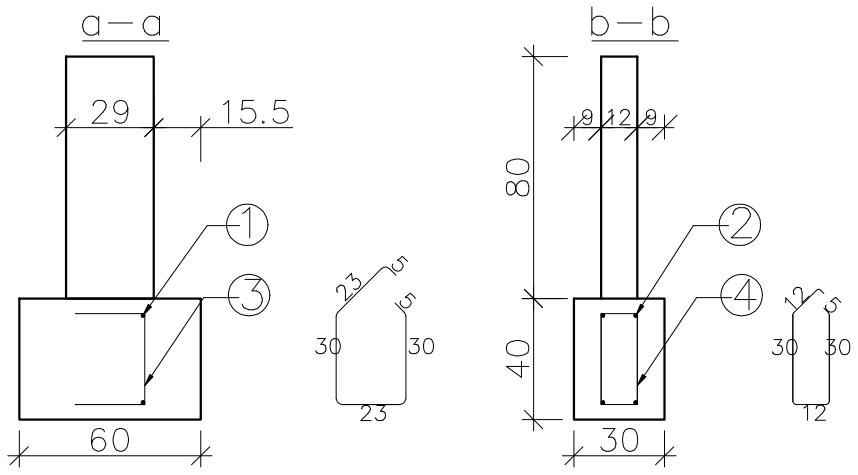

Zestawienie zbrojenia ław, Beton B25

Nr.	Średnica [mm]	Długość [m]	Ilość [szt]	Łączna długość prętów [m]	
				Ø 6, A0	#12, AIIIN
1	#12	8.8/10	12/16		265,6
2	#12	3,6/5,06	4/4		34,64
3	Ø6	1,16	262	303,92	
4	Ø6	0,94	36	33,84	
RAZEM [m]				337,76	300,24
Masa jednostkowa [kg]				0,222	1,208
Masa [kg]				75,0	362,7
Masa całkowita [kg]				437,7	

Zakład Usług Projektowych i Instalacyjnych Piotr Bocheński ul. Ks. Konarskiego 20, 39-200 Dębica			
Inwestor	Gmina Czarna, 39-215 Czarna, ul. Dworcowa 6		
Nazwa i adres obiektu budowlanego	Budowa mechaniczno-biologicznej oczyszczalni ścieków o przepustowości docelowej Qśr.d = 400 m^3/d w miejscowości Stara Jastrząbka, dz.ew. 1137/1		
Nazwa rysunku	Projekt wykonawczy - architektura i konstrukcja - aktualizacja BUDYNEK TECHNICZNY RZUT FUNDAMENTÓW		Skala: 1:100
Projektował:	mgr inż. Wiesław Wójcik PDK/0073/POOK/11		Nr rys K.7.1
Sprawdził:	mgr inż. Marek Zapart UAN-I-7324/263/94		Data: 07. 2022