Samoczynne wyłączenie zasilania

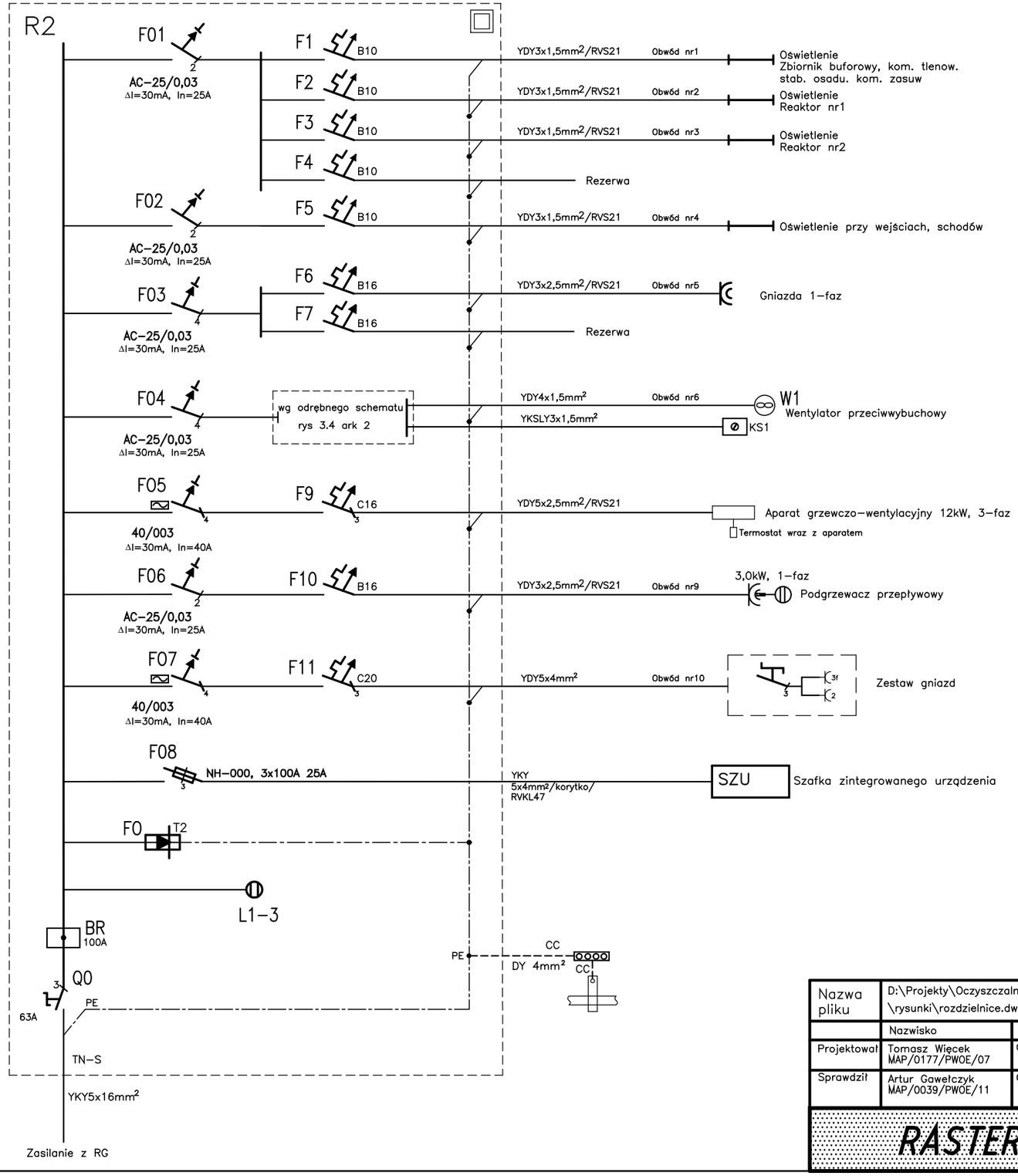

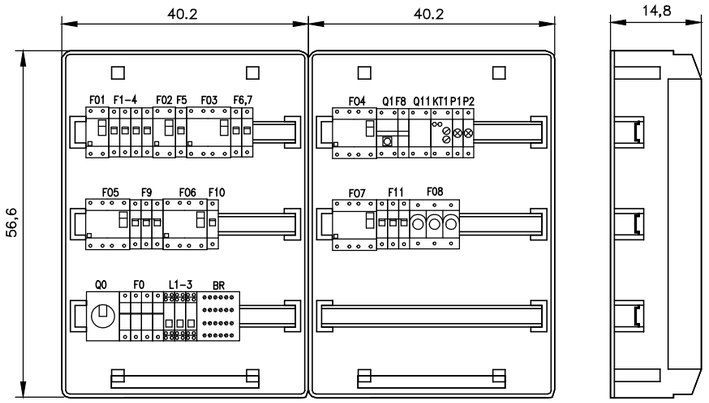

3x18 modułów IP55 + dławiki podnoszące
stopień ochrony do IP65 (II klasa ochronności)

Nazwa pliku	D:\Projekty\Oczyszczalnia_Jastrzabka\ \rysunki\rozdzielnice.dwg	
	Nazwisko	Data/Podpis
Projektował	Tomasz Więcek MAP/0177/PWOE/07	07.2022
Sprawdził	Artur Gawełczyk MAP/0039/PWOE/11	07.2022

RASTER

obiekt
Budowa mechaniczno-biologicznej oczyszczalni ścieków w miejscowości Stara Jastrząbka – Projekt wykonawczy aktualizacja
Instalacje elektryczne i AKPiA

Schemat układu zasilania – rozdzielnica R2
Budynek techniczny: komora zasuw, zbiornik buforowy i KTSO

skala
nr rys. 3.4
arkusz Arkusz 1/2