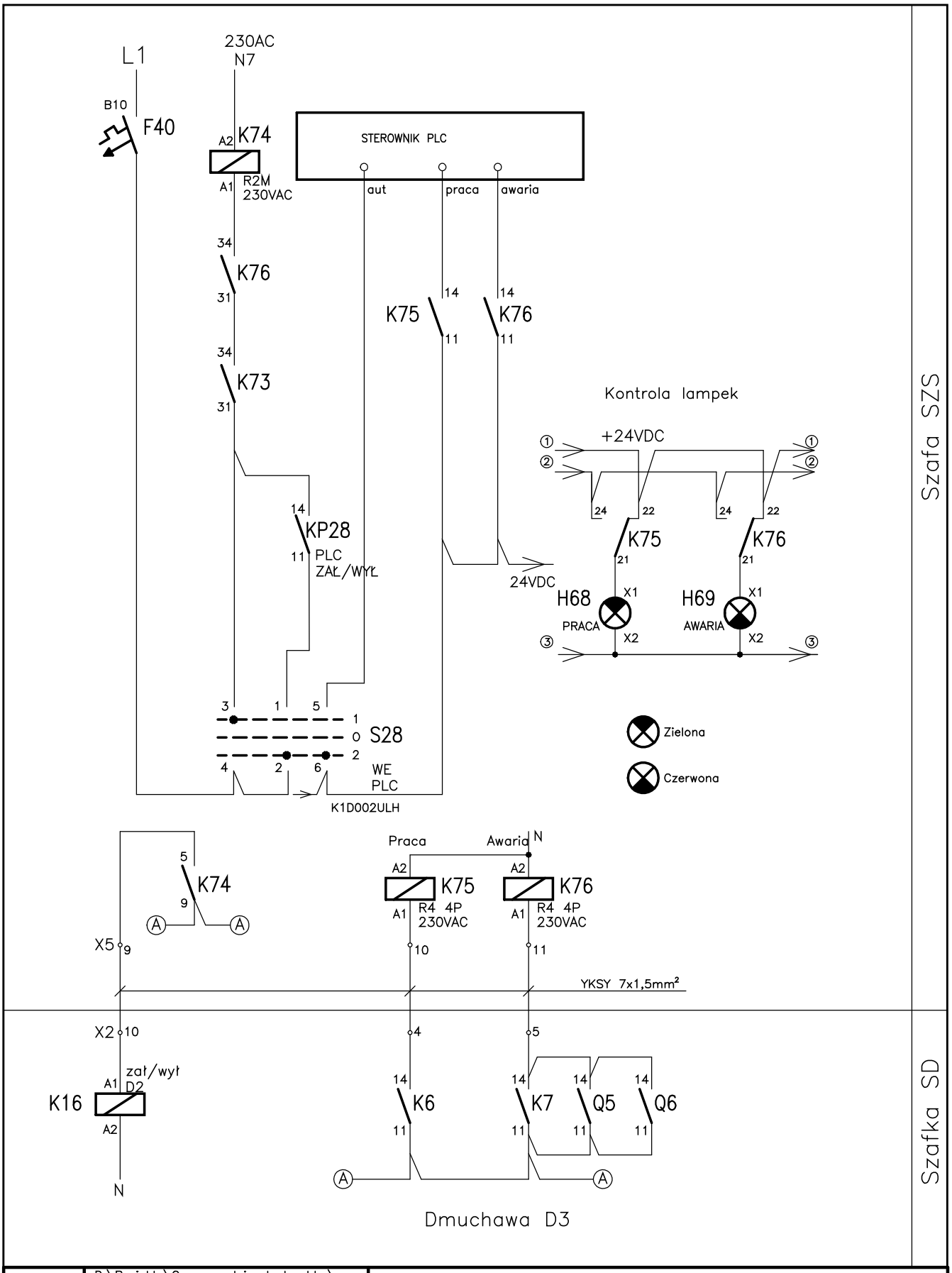


| | | | |
|---|---|---|---|
| Nazwa pliku | D:\Projekty\Oczyszczalnia_Jastrzabka\ \rysunki\sterowanie_D1_D2_D3_D4_D5.dwg | | obiekt<br>Budowa mechaniczno–biologicznej oczyszczalni ścieków w miejscowości Stara Jastrząbka – Projekt wykonawczy aktualizacja<br>Instalacje elektryczne i AKPiA |
| | Nazwisko | Data/Podpis | |
| Projektował | Tomasz Więcek MAP/0177/PWOE/07 | 07.2022 | |
| Sprawdził | Artur Gawełczyk MAP/0039/PWOE/11 | 07.2022 | Schemat układu zasilania i sterowania –szafka SD<br>Dmuchawa D1, D2, D3, D4, D5 |
| RASTER | | | skala<br>nr rys. 3.20<br>arkusz Arkusz 6/8 |