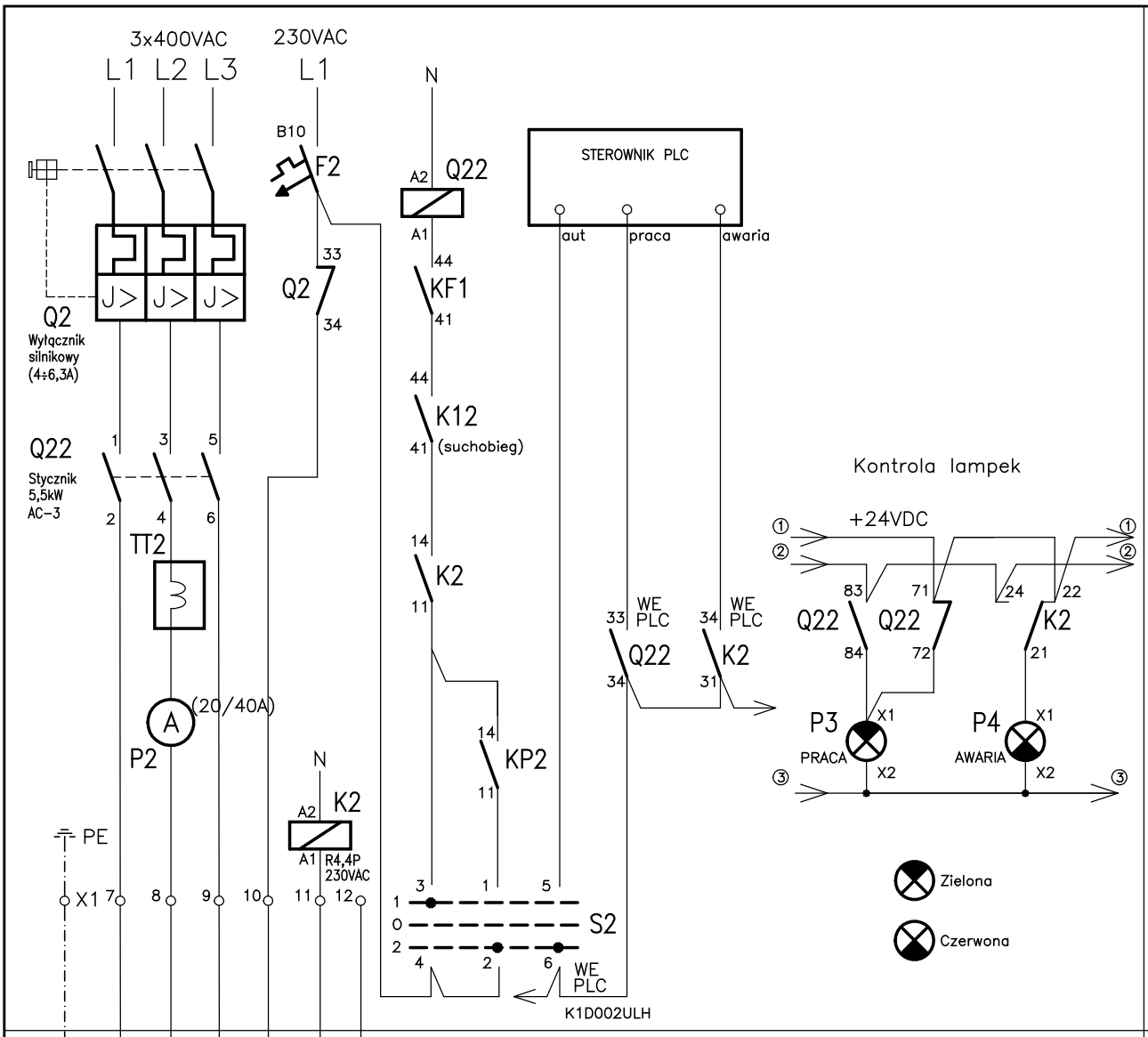

Nazwa pliku	D:\Projekty\Oczyszczalnia_astrzabka\\rysunki\sterowanie_P1_P2.dwg		obiekt Budowa mechaniczno–biologicznej oczyszczalni ścieków w miejscowości Stara Jastrząbka – Projekt wykonawczy aktualizacja Instalacje elektryczne i AKPiA
	Nazwisko	Data/Podpis	
Projektował	Tomasz Więcek MAP/0177/PWOE/07	07.2022	
Sprawdził	Artur Gawełczyk MAP/0039/PWOE/11	07.2022	Schemat układu zasilania i sterowania – szafa SZS Pompa P2
RASTER			skala nr rys. 3.7 arkusz Arkusz 2/11