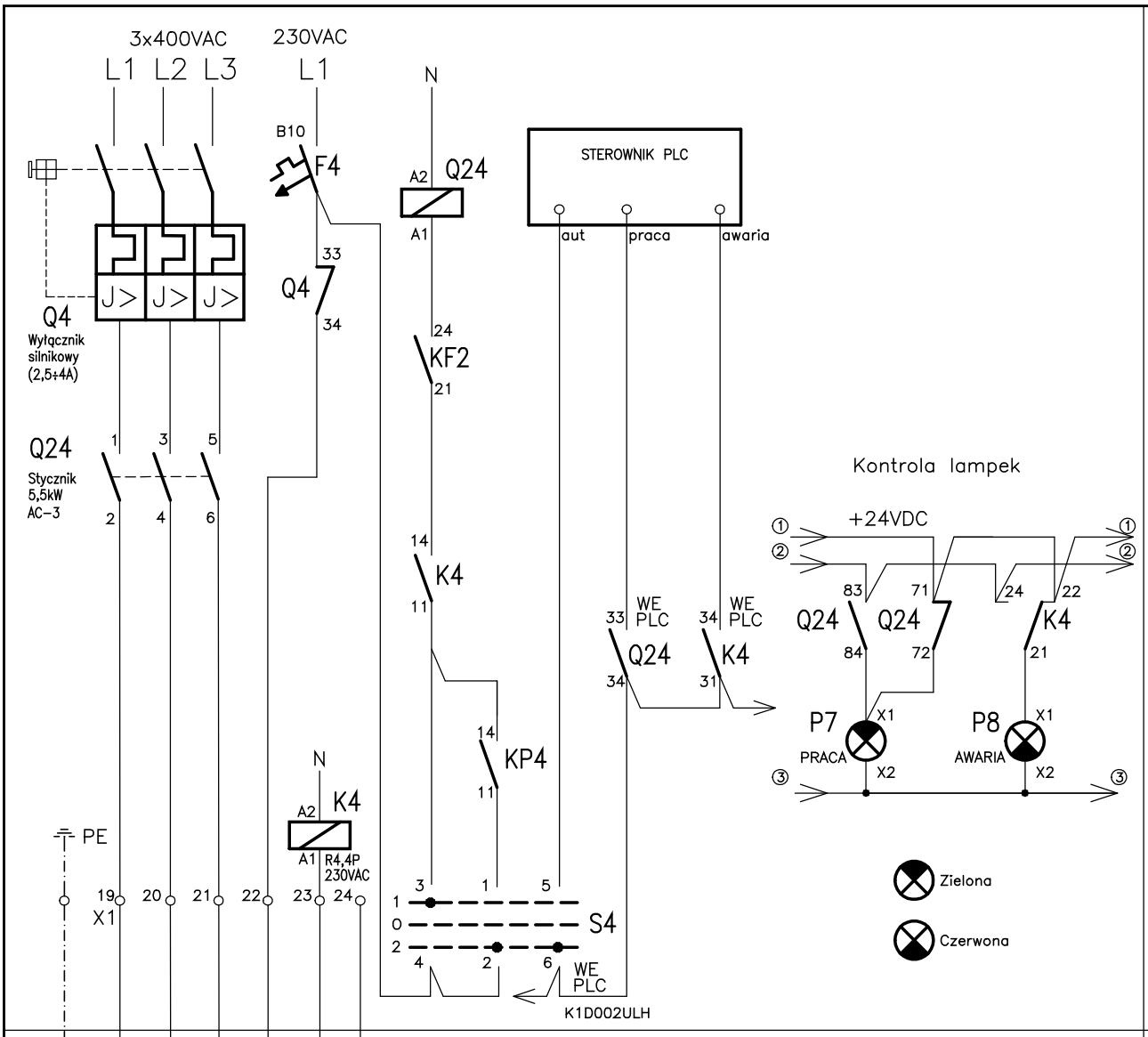

Przekaźniki T do współpracy z czujnikami termicznymi i czujnikami wilgoci jeżeli takie są wymagane, dostarcza dostawca branży technologicznej. Dokładny sposób montażu należy uzgodnić z dostawcą przekaźnika i pompy.

Nazwa pliku	D:\Projekty\Oczyszczalnia_Jastrzabka\ \rysunki\sterowanie_M1_M2.dwg	
	Nazwisko	Data/Podpis
Projektował	Tomasz Więcek MAP/0177/PWOE/07	07.2022
Sprawdził	Artur Gawełczyk MAP/0039/PWOE/11	07.2022

RASTER

obiekt
Budowa mechaniczno–biologicznej oczyszczalni ścieków w miejscowości Stara Jastrząbka – Projekt wykonawczy aktualizacja
Instalacje elektryczne i AKPiA

Schemat układu zasilania i sterowania – szafa SZS
Mieszadło M2

skala
nr rys. 3.7
arkusz Arkusz 4/11