PRZEKRÓJ A-A

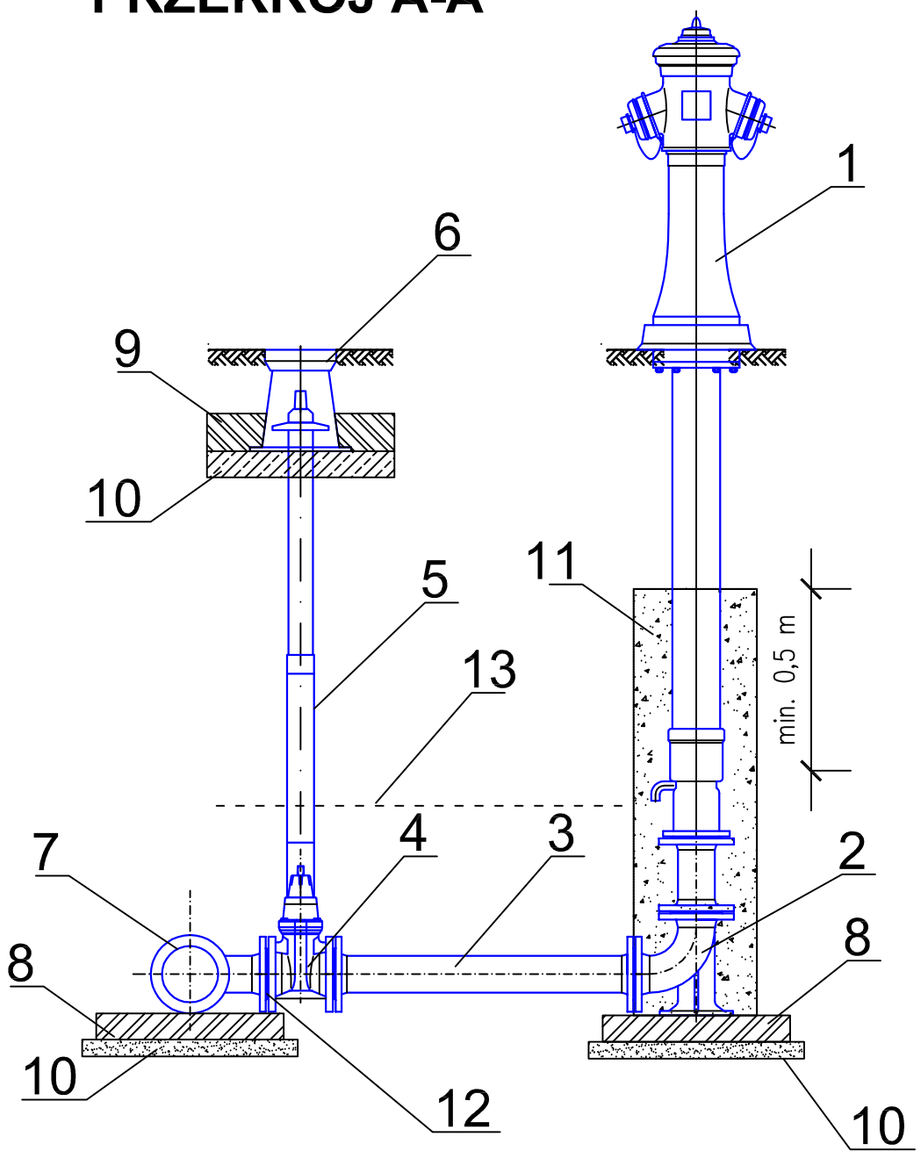

Spis oznaczeń na rysunku:

1. Hydrant nadziemny DN80
2. Kolano stopowe żeliwne kołnierzowe DN80.
3. Króciec dwukołnierzowy z żeliwa sferoidalnego DN80 , L=0,5m
4. Zasuwa z żeliwa sferoidalnego DN80 z miękkim uszczelnieniem klina.
5. Obudowa teleskopowa z wrzecionem.
6. Skrzynka uliczna żeliwna do zasuwy DN80.
7. Trójnik PE Ø110/90mm do zgrzewania
8. Bloczek betonowy 500x500x100mm.
9. Płyta betonowa zbrojona pod skrzynki do zasuw.
10. Podbudowa z betonu chudego.
11. Obsypka żwirowa 2-16mm z zagęszczeniem.
12. Tuleja PE do zgrzewania Ø90mm z kołnierzem st. dn80mm
12a. Połączenie - zgrzew doczołowy
13. Taśma identyfikacyjno - ostrzegawcza koloru niebieskiego

UWAGI
1. Kształtki i armatura z żeliwa sferoidalnego, zabezpieczone zewnętrznie i wewnętrznie metodą proszkową powłoką epoksydową
2. Hydrant malowany proszkowo
3. Między kształtki a blok oporowy należy włożyć folię PVC gr. 2mm.

WIDOK Z GÓRY

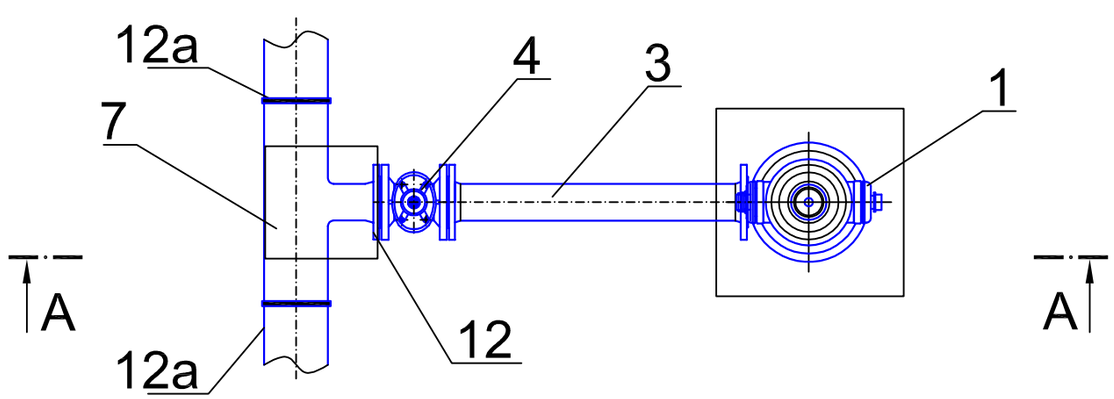

PRACOWNIA PROJEKTOWA hydromont

PRACOWNIA PROJEKTOWA HYDROMONT s.c. Nowak, Moderacki
09-402 Płock, Al. Jachowicza 17A ; tel/fax: 024 269 25 75;
kom. Maria Nowak 0601 338 370, Jarosław Moderacki 0604 401 012
e-mail: hydromont@op.pl; NIP 774-304-10-00 ; REGON 141247642
Nr konta: PEKAO SA 1212403174-1111001016275198

INWESTOR:
Gmina Mała Wieś
ul. Kochanowskiego 1
09-460 Mała Wieś

Nazwa proj.
Rozbudowa sieci wodociągowo - kanalizacyjnej na działkach Nr ewid. 322/27, 322/8, 154/2, 322/31, 322/26, 322/36, 322/19 w miejscowości Mała Wieś

Branża: Sanitarna	Imie i Nazwisko nr uprawnień	Podpis	Faza: PROJEKT TECHNICZNY		
Projektant:	mgr inż. Jarosław Moderacki upr. nr Wa-68/01		Nazwa rys. Schemat zabudowy hydrantu nadziemnego dn80 - węzeł HP1,HP4,		
Sprawdził:	mgr inż. Maria Nowak upr. nr 43/89		Data: 06.2023 r.	Nr rys. IS-05	Skala b/s
Opracował:					