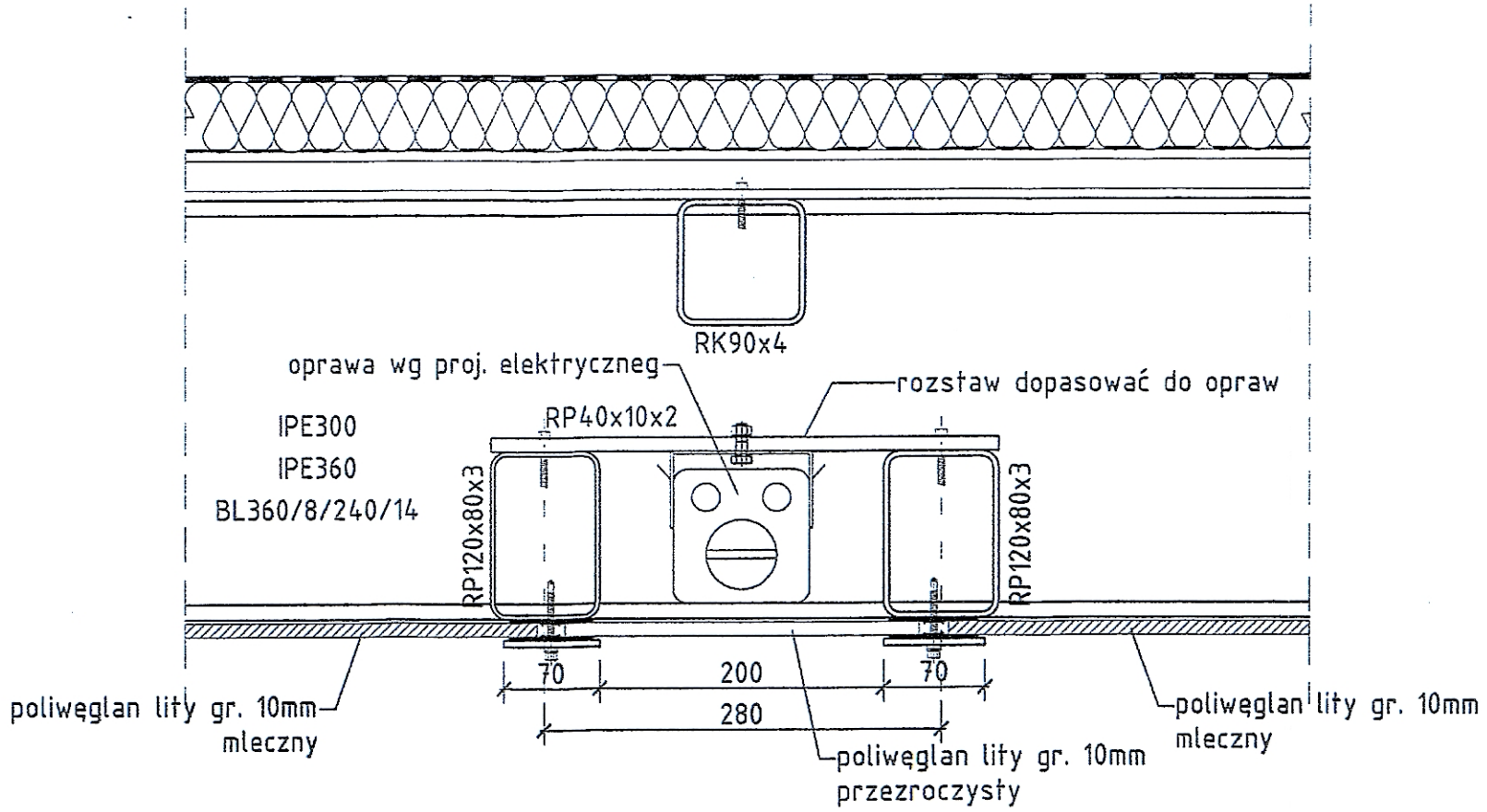

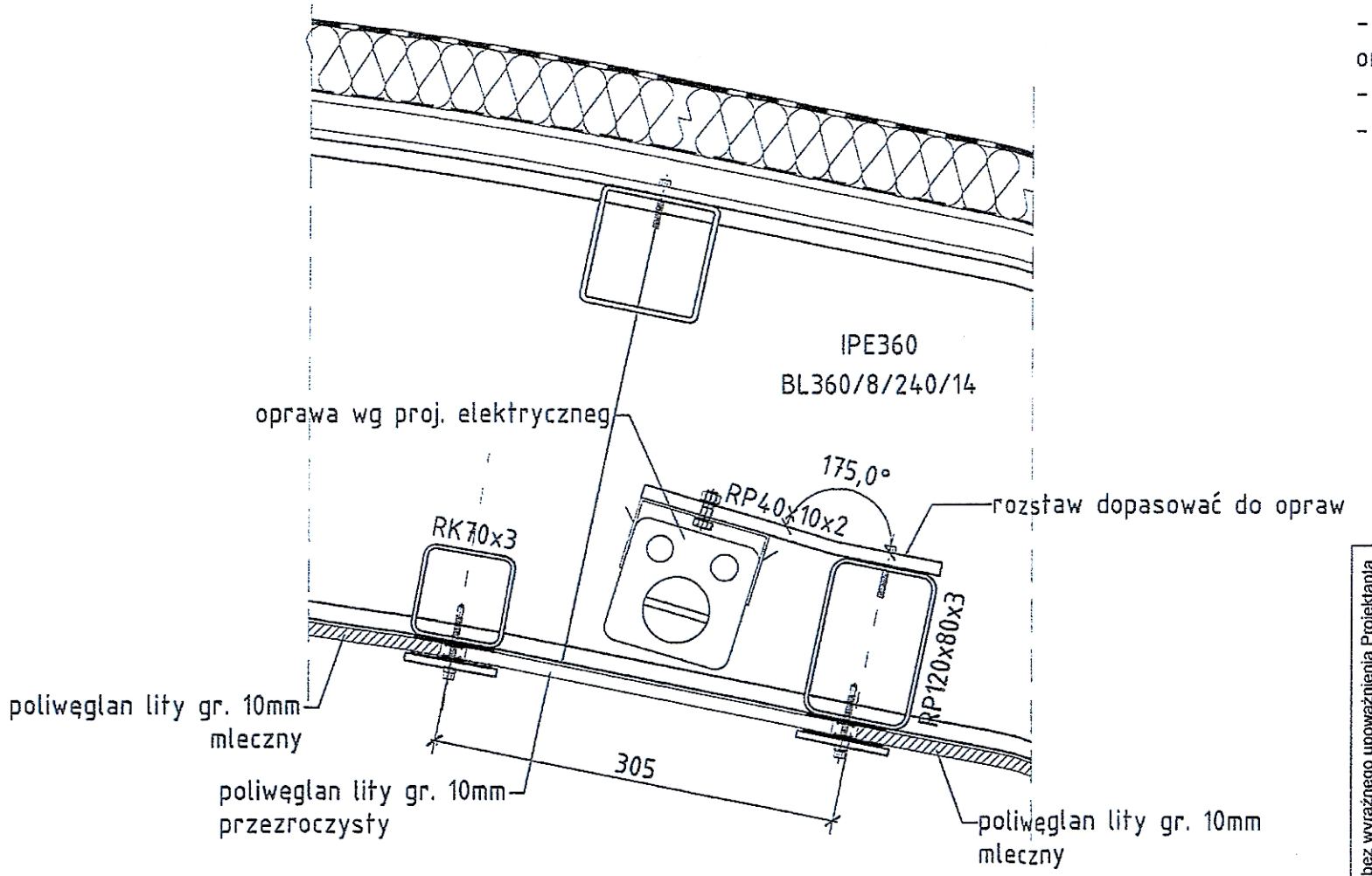

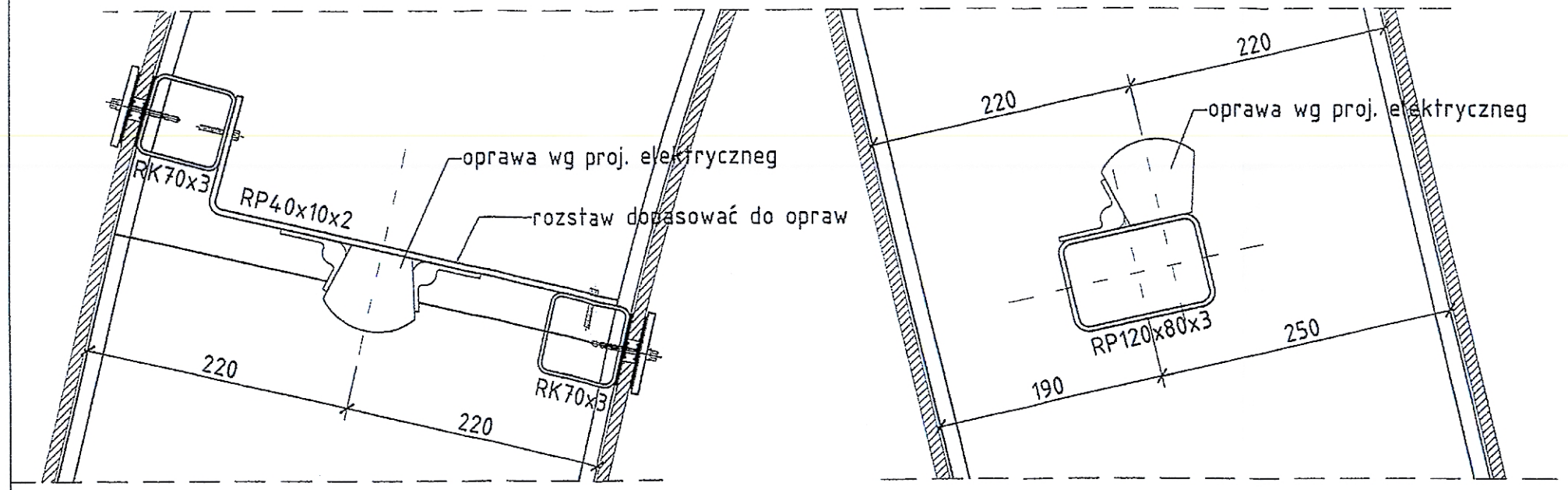

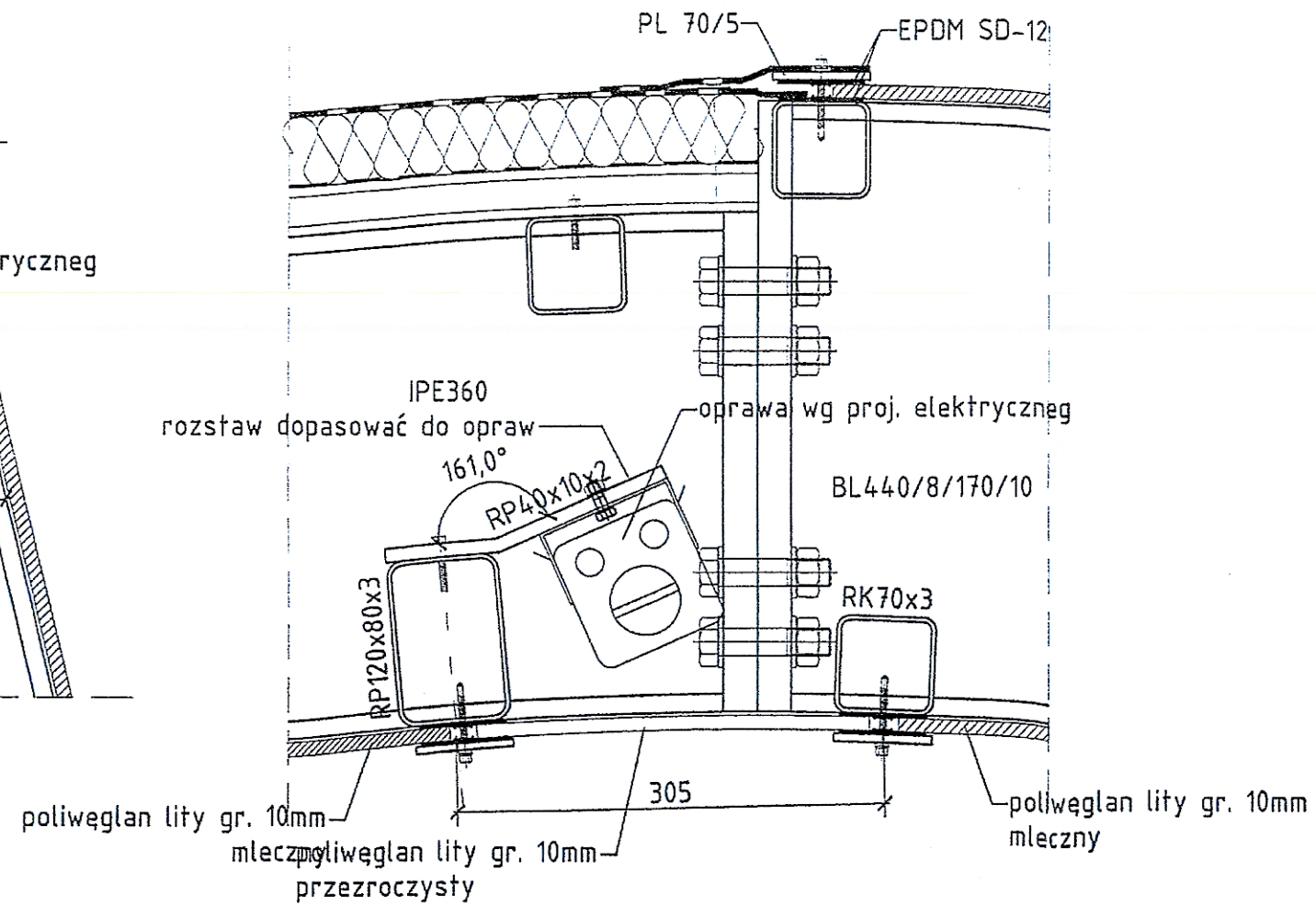

UWAGA:

- projekt architektoniczny rozpatrywać łącznie z proj. konstrukcji oraz proj. branżowymi
- warstwy przegród wg opisu technicznego
- w sprawach nie określinych w dokumentacji obowiązują:
  - Warunki techniczne wykonywania i odbioru robót budowlano-montażowych /wg Ministerstwa Infrastruktury i Instytutu Techniki Budowlanej/
  - normy Polskiego Komitetu Normalizacyjnego /PKN/
  - instrukcje, wytyczne, świadectwa dopuszczenia, atesty Instytutu Techniki Budowlanej
  - instrukcje, wytyczne i warunki techniczne producentów i dostawców materiałów budowlano-instalacyjnych
  - przepisy techniczne instytucji kontrolujących jakość materiałów i wykonywanych robót

Wszelkie prawa zastrzeżone, łącznie z prawem reprodukcji lub udostępniania osobom trzecim tego rysunku lub jego części, bez wyraźnego upoważnienia Projektanta

TEBODIN
Consultants & Engineers

Tebodin Poland Sp. z o.o
ul. Taśmowa 7, Budynek B • 02-677 Warszawa
ADRES DO KORESPONDENCJI:
ul. Abp. A. Baraniaka 88B • 61-131 Poznań • Polska
tel. +48 61 668 76 00, fax +48 61 668 76 99
info_poznan@tebodin.pl
www.tebodin.com • www.tebodin.pl

Inwestor zastępczy / Replacement Investor
Infrastruktura Euro Poznań 2012 Sp. z o.o.
Al. Niepodległości 27
61-714 Poznań

WYKONANO ZGODNIE Z PROJEKTEM
mgr inż. Jarosław Krasicki

Infrastruktura Euro Poznań 2012

Inwestorzy / Investors
Zarząd Transportu Miejskiego w Poznaniu
ul. Grunwaldzka 104
60-307 Poznań

Uprawnienia budowlane do kierowania robotami budowlanymi bez ograniczeń w specjalności konstrukcyjno-budowlanej
nr ewid. 375/01/DUW
POZNAŃ

Zarząd Dróg Miejskich
ul. Wilczak 16
61-623 Poznań

Za zgodność z oryginałem
KIEROWNIK ROBÓT
mgr inż. Marcin Zaorski

Za zgodność z oryginałem
ZDM
POZNAŃ

Projekt/Project
Wykonanie prac projektowych dotyczących wspólnej Inwestycji dla zadań:
"Przebudowa ul. Grunwaldzkiej do układu dwujezdniowego na odcinku od ul. Smoluchowskiego do ul. Malwowej"
oraz "Odnowa infrastruktury transportu publicznego w związku z organizacją EURO 2012 w Poznaniu etap II"

Obiekt/Object
PĘTLA AUTOBUSOWO-TRAMWAJOWA "JUNIKOWO"
ZADASZENIA PERONÓW
WIATA ROWEROWA

Tytuł/Tittle
MOCOWANIE OPRAW LED

Imię i Nazwisko	nr upr. proj.	data/date	podpis/sign	Faza projektu/project phase
Projektant/Designer: mgr inż. arch. Adam Sparażyński	WP/OIA/OKK/UpB/31/2005	01.2011		PROJEKT WYKONAWCZY
Sprawdzający/Verified: mgr inż. arch. Grzegorz Klemens	WP/OIA/OKK/UpB/31/2005	01.2011		Branża /Craft: ARCHITEKTURA ARCHITECTURE
Lokalizacja biura/Office localization: POZNAŃ	Nr proj./Emp. nr	Skala/Scale: 1:10	Format: 600x297	Numer rysunku/Draw number: D.12 — Ark. 1 — Nr 1 — Nr rew. 0

DOKUMENTACJA
PROJEKTOWA