DASZEK NAD WEJŚCIEM

NAD WEJŚCIEM DO BUDYNKU ZAPROJEKTOWANO DASZEK SZKLANY, MOCOWANIE NA CIĘGNACH DO FASADY BUDYNKU. RODZAJ ORAZ SPOSÓB MOCOWANIA PRZEDSTAWIONO NA RYSUNKACH.

UWAGI:

- OKUCIA ZE STALI NIERDZEWNEJ

- WYMIARY ZADASZENIA :

1SZT. 4400 X 1550mm

1SZT. 2600 X 1550mm

1SZT. 3500 X 1550mm

RZUT TYPOWY (SYSTEMOWY) - DOSTOSOWAĆ ZGODNIE Z RYS. ZESTAWIENIA

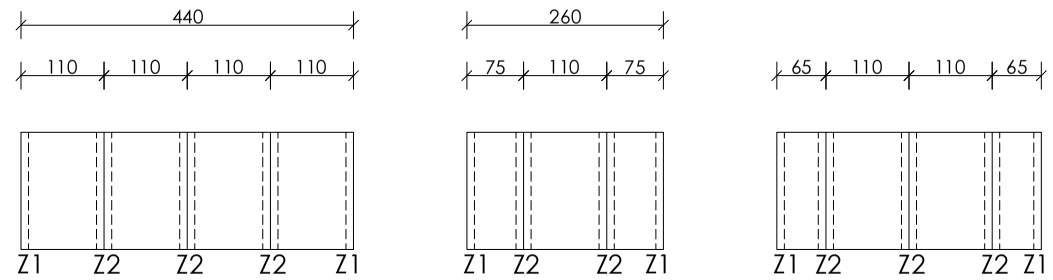

DASZEK WYKONAĆ Z PŁYT SZKLANYCH ZE SZKŁA HARTOWANEGO O GRUBOŚCI 10 mm
OSADZONEGO W RAMIE Z PROFILI ALUMINIOWYCH, MOCOWANE ZA POMOCĄ STALOWYCH WSPORNIKÓW
KOLOR PŁYT: MLECZNY
KOLOR PROFILI I WSPORNIKÓW: STAL NIERDZEWNA

MOCOWANIA

DOLNE MOCOWANIE POLIWĘGLANU DO FASADY

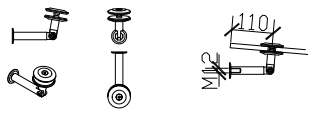

MOCOWANIE ODCIĄGU DO FASADY

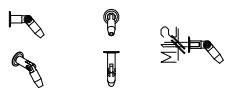

MOCOWANIE POLIWĘGLANU DO ODCIĄGU

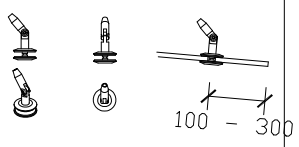

MOCOWANIE DWÓCH TAFLI DO ODCIĄGU

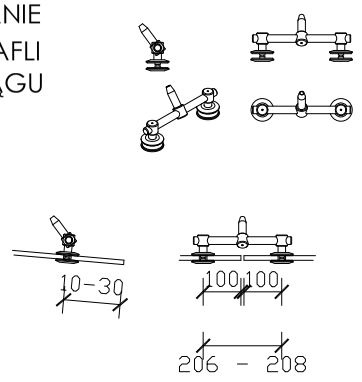

Z1 POJEDYNCZE ZAWIESIE DASZKU (SKRAJNE)

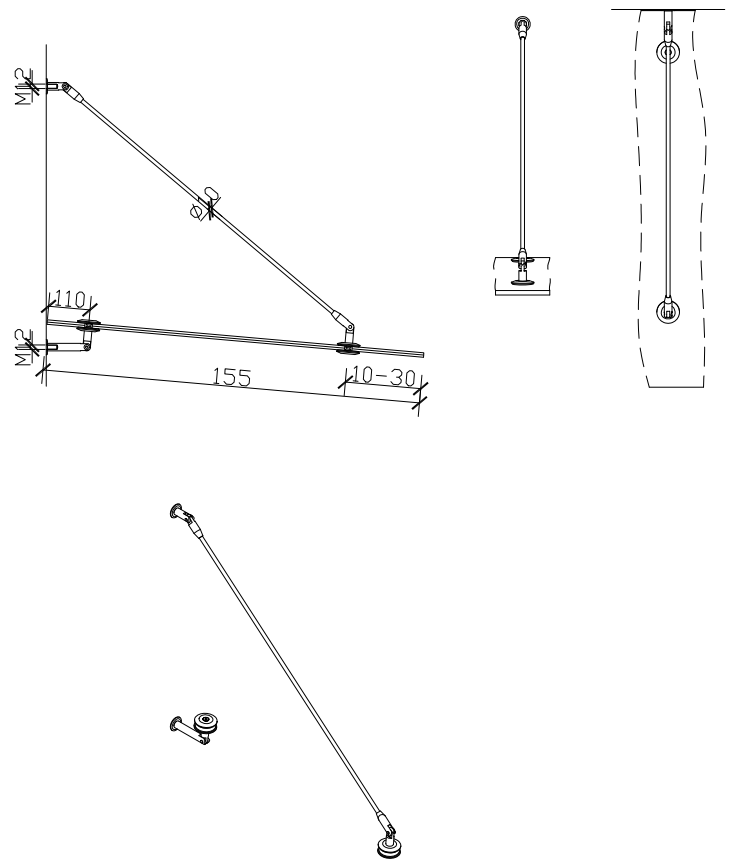

Z2 PODWÓJNE ZAWIESIE DASZKU (POŚREDNIE) - ROZSTAW MAKS. 120 CM

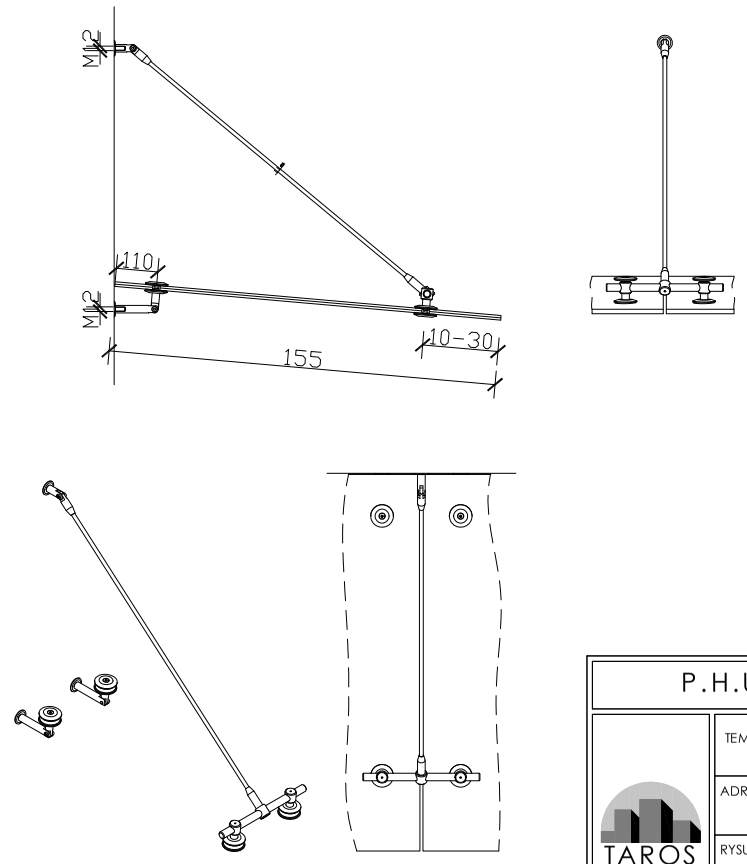

P.H.U. TAROS - PRACOWNIA PROJEKTOWA			
TEMAT:	G1 - KOMPLEKSOWA MODERNIZACJA ENERGETYCZNA BUDYNKÓW OŚWIATOWYCH ORAZ SPORTOWYCH NALEŻĄCYCH DO GMINY MIASTA GDAŃSKA - W LATACH 2017-2020 SZKOŁA PODSTAWOWA NR 21 UL. NA STOKU 43		
ADRES:	SZKOŁA PODSTAWOWA NR 21 UL. NA STOKU 43 , 80-811 GDAŃSK DZ.NR EW. 151 OBRĘB 80		
RYSUNEK:	ZADASZENIA		
ZESPÓŁ PROJEKTOWY:	arch. Tadeusz Rostkowski arch. Adam Pochylski	GT-NB-63/105/76 w spec. architektonicznej	
SPRAWDZAJĄCY:	arch. Karolina Paluszyńska-Czekaj	PO/KK/408/2011 w spec. architektonicznej	
01.2019 r.	BRANŻA: ARCHITEKTURA		A 24

TAROS

NR ARCHIWALNY 2019/XX