UKŁAD STEROWANIA WYBORU I PRZEŁĄCZANIA ŹRÓDŁA ZASILANIA ORAZ WYŁĄCZNIKA POŻAROWEGO PRĄDU

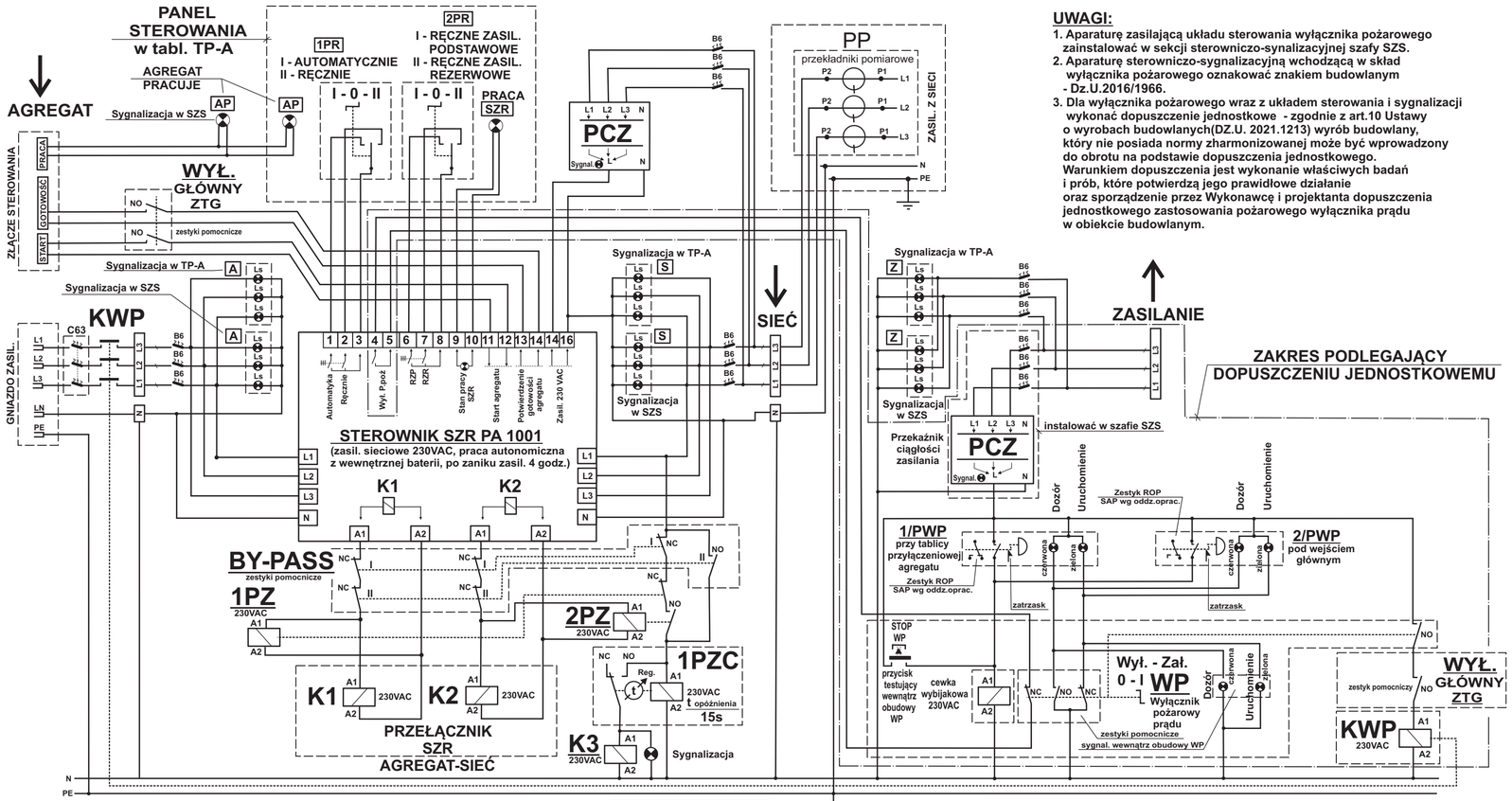

UWAGI:

1. Aparaturę zasilającą układu sterowania wyłącznika pożarowego zainstalować w sekcji sterowniczo-synalizacyjnej szafy SZS.
2. Aparaturę sterowniczo-sygnalizacyjną wchodzącą w skład wyłącznika pożarowego oznakować znakiem budowlanym - Dz.U.2016/1966.
3. Dla wyłącznika pożarowego wraz z układem sterowania i sygnalizacji wykonać dopuszczenie jednostkowe - zgodnie z art.10 Ustawy o wyrobach budowlanych(DZ.U. 2021.1213) wyrób budowlany, który nie posiada normy zharmonizowanej może być wprowadzony do obrotu na podstawie dopuszczenia jednostkowego. Warunkiem dopuszczenia jest wykonanie właściwych badań i prób, które potwierdzą jego prawidłowe działanie oraz sporządzenie przez Wykonawcę i projektanta dopuszczenia jednostkowego zastosowania pożarowego wyłącznika prądu w obiekcie budowlanym.

BUDYNEK NR 1 (GŁÓWNY)
SCHEMAT TORÓW GŁÓWNYCH PRĄDOWYCH

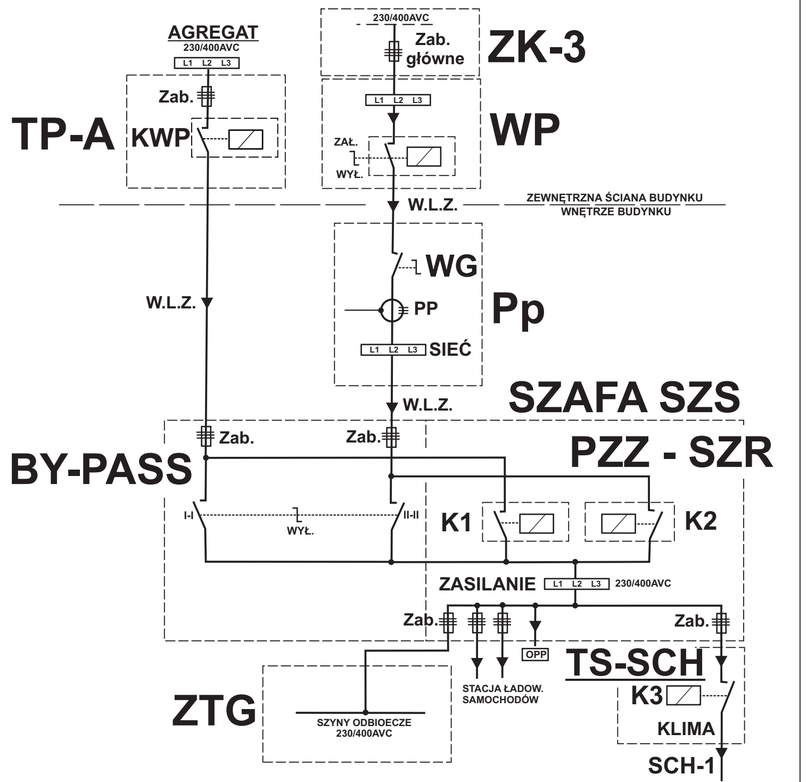

UWAGA:

Napięcie zasilania sterownika SZR i obwodów sterowniczych układu samoczynnego załączania rezerwy 230 VAC.

PRZYŁĄCZE Z AGREGATU

sygnalizacja pracy zespołu prądotwórczego	PANEL UKŁADU STEROWANIA ŹRÓDŁAMI ZASILANIA		układ zasilania sieciowego sterownika SZR
blokada pracy po otwarciu wyłącznika WG w zestawie ZTG	STEROWNIK SZR		
Zabezpieczenie sterowania i sygnalizacja zasilania z agregatu	kanał zasilania rezerwowego czas pobudzenia automatyki 5s po zaniku zasil. podstawowego	kanał zasilania podstawowego czas pobudzenia automatyki 60s po powrocie zasil. podstawowego	Zabezpieczenie sterowania i sygnalizacja zasilania z sieci
	Odstawienie układu SZR po użyciu przełącznika obejściowego BY-PASS		
	Przekaźnik pośrednicząco-separujący	Przekaźnik pośrednicząco-separujący	Układ blokady zasil. klimatyzacji z sygnal. odłączenia po przełączeniu na zasil. rezerwowe oraz opóźnienie ponownego załączenia po przełączeniu na zasilanie z sieci
	Stycznik zasilania rezerwowego	Stycznik zasilania podstawowego	

UKŁAD STEROWANIA WYŁĄCZNIKA POŻAROWEGO PRĄDU

obwód blokady startu / zatrzymania agregatu

Zabezpieczenie sterowania i sygnalizacja zasilania

Przyciski wyłącznika pożarowego prądu z sygnalizacją stanu układu i zestykiem dla funkcji ręcznego ostrzegacza pożarowego instalacji SAP

WYŁĄCZNIK POŻAROWY PRĄDU

przycisk testujący wewnątrz obudowy WP	cewka wybijakowa 230VAC	zestyki pomocnicze	napęd ręczny	sygnal. wewnątrz obudowy WP	stycznik odcięcia zasilania w torze agregatu (w tabl. TP-A)

OBIEKT / LOKALIZACJA:	PRZEBUDOWA ROZDZIELNIC I LINII ZASILAJĄCYCH DLA ZESPOŁÓW PRĄDOTWÓRCZYCH W OBIEKTACH REGIONALNEJ DYREKCJI LASÓW PAŃSTWOWYCH W KROŚNIE Krosno, ul. Bieszczadzka
STADIUM:	Projekt techniczny
TEMAT RYSUNKU:	SCHEMAT IDEOWY UKŁADU STEROWANIA WYBOREM ŹRÓDŁA ZASILANIA ORAZ UKŁADU WYŁĄCZNIKA POŻAROWEGO DLA BUDYNKU NR 1 (GŁÓWNY) RDLP
INWESTOR:	RDLP w Krośnie, ul. Bieszczadzka
SKALA:	- - - - -
PROJEKTANT:	inż. Jerzy Przybylowicz 38-400 Krosno ul. Decowskiego 117a , tel. 530 073 133 uprawniony do projektowania, kier. i nadzorow. robotami elektrycznymi Nr. Uprawnień: GT-NB-63/118/76
DATA:	Maj /październik2023 r.
NR. RYS:	E-05/1A
ASYSTENT:	Grzegorz Urbanek