mgr inż. arch. Jacek Jeż
41-818 Zabrze, ul. Jowisza 15
NIP 648 203 94 68
REGON 277539945

NAZWA ELEMENTU PROJEKTU BUDOWLANEGO	**PROJEKT TECHNICZNY I WYKONAWCZY**
NAZWA ZAMIERZENIA BUDOWLANEGO	**PRZEBUDOWA WEJŚCIA, ZEJŚCIA ORAZ POMOSTÓW W KOMORZE ROZDZIAŁU WODY W SUW GRZYBOWICE**
ADRES	**41-814 Zabrze, ul. Badestinusa 90**
JEDNOSTKA EWIDENCYJNA	**247801_1, M. Zabrze**
OBRĘB EWIDENCYJNY	**247801_1.0003, Grzybowice**
IDENTYFIKATOR DZIAŁKI EWIDENCYJNEJ	**247801_1.0003.AR_4.535/115**
KATEGORIA OBIEKTU BUD.	**Kategoria XXX (obiekty służące do korzystania z zasobów wodnych)**
DANE INWESTORA	**Zabrzańskie Przedsiębiorstwo Wodociągów i Kanalizacji Sp. z o.o. 41-800 Zabrze, ul. Wolności 215**

ZESPÓŁ AUTORSKI:

FUNKCJA:	**PROJEKTANT**	*NR UPRAWNIEŃ:*	**3/02/SLOKK**	*PODPIS:*
IMIĘ I NAZWISKO:	**mgr inż. arch. Jacek Jeż**	*ZAKRES OPRACOWANIA:*	**architektura**	
SPECJALNOŚĆ:	**architektoniczna bez ograniczeń**	*DATA OPRACOWANIA:*	**maj 2024 r.**	
FUNKCJA:	**PROJEKTANT**	*NR UPRAWNIEŃ:*	**SLK/1848/POOK/07**	*PODPIS:*
IMIĘ I NAZWISKO:	**mgr inż. Bogumił Brzyski**	*ZAKRES OPRACOWANIA:*	**konstrukcja**	
SPECJALNOŚĆ:	**konstr.-budowl. bez ograniczeń**	*DATA OPRACOWANIA:*	**maj 2024 r.**	

EGZ. NR .....

SPIS TREŚCI

I. CZĘŚĆ OPISOWA 2
1. Rozwiązania konstrukcyjne obiektu budowlanego, zastosowane schematy konstrukcyjne (statyczne), założenia przyjęte do obliczeń konstrukcji, w tym dotyczące obciążeń, oraz podstawowe wyniki tych obliczeń, a dla konstrukcji nowych, niesprawdzonych w krajowej praktyce - wyniki ewentualnych badań doświadczalnych, rozwiązania konstrukcyjno-materiałowe podstawowych elementów konstrukcji obiektu. 2
2. Geotechniczne warunki i sposób posadowienia obiektu budowlanego, w formie dokumentacji badań podłoża gruntowego i projektu geotechnicznego, oraz sposób zabezpieczenia przed wpływami eksploatacji górniczej. 3
3. Dokumentacja geologiczno – inżynierska. 3
4. Rozwiązania konstrukcyjno – materiałowe wewnętrznych i zewnętrznych przegród budowlanych. 4
5. Podstawowe parametry technologiczne oraz współzależności urządzeń i wyposażenia związanego z przeznaczeniem obiektu i jego rozwiązaniami budowlanymi - w przypadku zamierzenia budowlanego dotyczącego obiektu budowlanego usługowego lub produkcyjnego. 5
6. Rozwiązania budowlane i techniczno-instalacyjne, nawiązujące do warunków terenu, występujące wzdłuż trasy obiektu budowlanego, oraz rozwiązania techniczno-budowlane w miejscach charakterystycznych lub o szczególnym znaczeniu dla funkcjonowania obiektu albo istotne ze względów bezpieczeństwa, z uwzględnieniem wymaganych stref ochronnych - w przypadku zamierzenia budowlanego dotyczącego obiektu budowlanego liniowego. 5
7. Rozwiązania niezbędnych elementów wyposażenia budowlano – instalacyjnego, w szczególności instalacji i urządzeń budowlanych. 5
8. Sposób powiązania instalacji i urządzeń budowlanych obiektu budowlanego, o których mowa w pkt 7, z sieciami zewnętrznymi wraz z punktami pomiarowymi, założeniami przyjętymi do obliczeń instalacji oraz podstawowe wyniki tych obliczeń. 5
9. Rozwiązania i sposób funkcjonowania zasadniczych urządzeń instalacji technicznych, w tym przemysłowych i ich zespołów tworzących całość techniczno-użytkową, decydującą o podstawowym przeznaczeniu obiektu budowlanego, w tym charakterystykę i odnośne parametry instalacji i urządzeń technologicznych, mających wpływ na architekturę, konstrukcję, instalacje i urządzenia techniczne związane z tym obiektem. 6
10. Dane dotyczące warunków ochrony przeciwpożarowej, stosownie do zakresu projektu. 8
11. Charakterystyka energetyczna budynku, opracowana zgodnie z przepisami wydanymi na podstawie art. 15 ustawy z dnia 29 sierpnia 2014 r. o charakterystyce energetycznej budynków (Dz. U. z 2021 r. poz. 497). 10
12. Uwagi końcowe. 10
13. Zestawienie podstawowych materiałów. 11
14. Dokumentacja fotograficzna stanu istniejącego. 12

II. CZĘŚĆ RYSUNKOWA 15

III. DOŁĄCZONE DOKUMENTY 34
1. Oświadczenie projektantów o sporządzeniu projektu zgodnie z obowiązującymi przepisami i zasadami wiedzy technicznej. 35
2. Kopie uprawnień projektantów. 36
3. Zaświadczenia o przynależności projektantów do właściwych izb samorządu zawodowego. 39

I. CZĘŚĆ OPISOWA

1. Rozwiązania konstrukcyjne obiektu budowlanego, zastosowane schematy konstrukcyjne (statyczne), założenia przyjęte do obliczeń konstrukcji, w tym dotyczące obciążeń, oraz podstawowe wyniki tych obliczeń, a dla konstrukcji nowych, niesprawdzonych w krajowej praktyce - wyniki ewentualnych badań doświadczalnych, rozwiązania konstrukcyjno-materiałowe podstawowych elementów konstrukcji obiektu.

1.1. Podstawa projektowa i normy

Normy
PN-EN 1990 Podstawy projektowania konstrukcji.
PN-EN 1991-1-1: 2004 Oddziaływania na konstrukcje. Część 1-1. Oddziaływania ogólne.
Ciężar objętościowy, ciężar własny, obciążenia użytkowe w budynkach.
PN-EN 1991-1-3: 2003 Oddziaływanie na konstrukcje, obciążenie śniegiem.
PN-EN 1992-1-1: 2008 Projektowanie konstrukcji z betonu. Część 1-1. Reguły ogólne i reguły dla budynków.
PN-EN 1993-1-1:2006 Projektowanie konstrukcji stalowych. Część 1-1: Reguły ogólne i reguły dla budynków
PN-EN 1993-1-8:2006 Projektowanie konstrukcji stalowych. Część 1-8: Projektowanie węzłów
PN-EN 206-1: 2003 Beton. Wymagania, właściwości, produkcja i zgodność.
PN-EN 1997-1: 2008 Projektowanie geotechniczne. Część 1. Zasady ogólne.

1.2. Istniejące płyty stropowe.

W ramach projektowanego zamierzenia budowlanego przewiduje się renowację i konserwację płyt stropowych komory. W tym celu należy usunąć ze stropu istniejącą nawierzchnię biologicznie czynną wraz z warstwą gleby, aż do całkowitego odsłonięcia stropu. Po odsłonięciu stropu górną i boczne płaszczyzny płyt stropowych gruntownie oczyścić ze starych warstw izolacyjnych i osuszyć. Na całej powierzchni uzupełnić ubytki i zabezpieczyć powierzchniowo przy użyciu systemowych rozwiązań naprawczych do betonu z zastosowaniem preparatu hydrofobizującego (np. system naprawy betonu Ceresit PCC). W ramach zamierzenia przewiduje się demontaż skrajnej (zachodniej) płyty stropowej w związku ze zmianą geometrii otworu włazowego w stropie. W miejscu zdemontowanej płyty zaprojektowano nowy fragment stropu w formie żelbetowej płyty krzyżowo zbrojonej grubości 20 cm wyposażonej w otwór włazowy o wymiarach 90x120 cm. Po oczyszczeniu i zabezpieczeniu istniejących płyt stropowych i zakończeniu prac związanych z projektowaną płytą należy wykonać warstwy izolacji stropu zgodnie z technologią przedstawioną w części rysunkowej opracowania. Po wykonaniu warstw izolacyjnych stropu teren należy uzupełnić warstwą gleby urodzajnej do pierwotnego poziomu i odtworzyć nawierzchnię biologicznie czynną (trawiastą). Przy odtwarzaniu naziomu gruntu zabrania się zagęszczania mechanicznego ubijakami lub innymi urządzeniami wibracyjnymi. Dopuszczalne obciążenie użytkowe na stropie wynosi 2.0kN/m^2.

1.3. Projektowana płyta stropowa.

Płytę stropową zaprojektowano jako żelbetową z betonu C25/30 wykonaną „na mokro”. Ze względu na zalegający naziom gruntu beton należy wykonać w klasie środowiskowej XC2, wodoszczelność W4. Płyta będzie wolnopodparta na istniejących betonowych ścianach komory, z przekładką na powierzchniach podparcia z papy lub foli PU. Krawędź wewnętrzna (niepodparta) płyty zostanie wzmocniona belką o przekroju 20x40cm odwróconą do góry. Płyta i belka powinny

zostać wykonane w jednym ciągu betonowania. Zbrojenie płyty dwuwarstwowe, krzyżowe prętami Ø10 150x150mm, dodatkowe zbrojenie w narożach otworu. Zbrojenie belki krawędziowej 2xØ20 dołem i górą, strzemiona Ø8 co 250mm. Stal zbrojeniowa B500SP, otulina od strony komory 3cm, od strony naziomu gruntu 5cm. Płytę należy dodatkowo zaizolować przeciwwilgociowo od góry. Konstrukcja została zaprojektowana na maksymalny naziom zalegającego gruntu 40cm oraz charakterystyczne obciążenie użytkowe na powierzchni 2kN/m^2.

Wyniki analizy statycznej:
Pełna analiza obliczeniowa znajduje się w archiwum projektanta. Poniżej przedstawiono podstawowe założenia oraz wyniki analizy statyczno – wytrzymałościowej dla głównych elementów konstrukcji.

Wykres momentów zginających w belce dla kombinacji SGN[kNm].
Moment maksymalny M=42.3kNm.

Mapa ugięcia płyty dla kombinacji SGU [cm]. Max = 0.4cm.

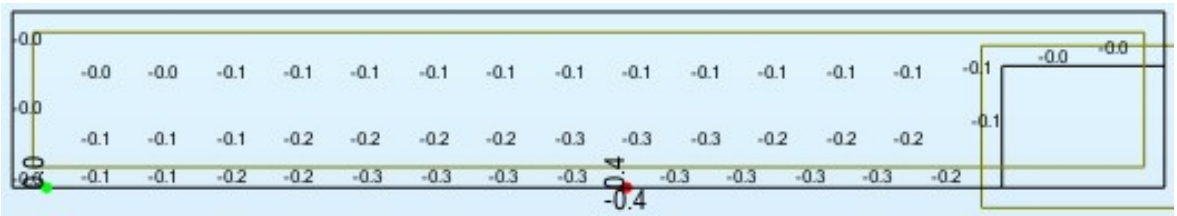

2. Geotechniczne warunki i sposób posadowienia obiektu budowlanego, w formie dokumentacji badań podłoża gruntowego i projektu geotechnicznego, oraz sposób zabezpieczenia przed wpływami eksploatacji górniczej.

W ramach projektowanego zamierzenia budowlanego nie przewiduje się realizacji jakichkolwiek robót budowlanych mających wpływ na zmianę warunków geotechnicznych oraz sposobu posadowienia obiektu budowlanego w stosunku do stanu istniejącego. Teren zamierzenia budowlanego znajduje się poza granicami terenu górniczego.

3. Dokumentacja geologiczno – inżynierska.

Nie dotyczy.

4. Rozwiązania konstrukcyjno – materiałowe wewnętrznych i zewnętrznych przegród budowlanych.

4.1. Stan istniejący.

a) Posadzka.

Posadzka w komorze w formie płyty betonowej stanowiącej jednocześnie płytę fundamentową obiektu. Brak możliwości oceny stanu technicznego posadzki z uwagi na częściowe zaleganie wody w na dnie komory i zanieczyszczenie płyty piachem i glebą.

b) Ściany zewnętrzne.

Ściany zewnętrzne betonowe grubości około 38 cm (dane wg informacji z dokumentacji archiwalnej). Stan techniczny ścian określa się jako dobry, nie zaobserwowano spękań i zarysowań ścian.

c) Strop.

Strop komory z prefabrykowanych płyt betonowych szerokości 50cm i grubości 20cm wolno podpartych na podłużnych ścianach komory. Skrajne płyty (wschodnia i zachodnia) o szerokości około 158 cm podparte trójstronnie na ścianach podłużnych i ścianie poprzecznej komory wyposażone w otwory włazowe o średnicy około 60cm. Stan techniczny płyt stropowych określa się jako dostateczny niemniej zaobserwowano znaczne nieszczelności na styku poszczególnych płyt powodujące przenikanie wód opadowych, piachu i gleby do wnętrza komory, co wskazuje na awaryjny stan warstw izolacyjnych i dylatacji międzypłytowych stropu.

4.2. Rozwiązania projektowane.

a) Posadzka i odwodnienie.

Istniejącą betonową płytę posadzkową komory należy gruntownie oczyścić i osuszyć. Na całej powierzchni posadzki uzupełnić ubytki i zabezpieczyć powierzchniowo przy użyciu systemowych rozwiązań naprawczych do betonu z zastosowaniem preparatu hydrofobizującego (np. system naprawy betonu Ceresit PCC). Posadzkę wyprofilować w kierunku odpływu.
W ramach projektowanego zamierzenia należy udrożnić istniejący odpływ awaryjny odprowadzający wodę z komory. Ponadto w północno – wschodnim narożniku posadzki komory (pod istniejącym wyłazem studzienkowym) zaprojektowano rząpie (awaryjna studzienka odwadniająca) o wymiarach 50x50x50 cm umożliwiające wypompowanie wody z dna komory.
Ściany i dno rząpi grubości 10 cm wylane z betonu klasy C25/30 (wodoszczelny W8), zatarte na gładko, dodatkowo zabezpieczone preparatem hydrofobizującym do betonu. Krawędź na styku ściany rząpi i posadzki zabezpieczyć poprzez montaż kątownika L35x35 ze stali nierdzewnej stanowiącego ramę pod osadzenie zgrzewanej kraty pomostowej gr. min. 30mm ze stali nierdzewnej zabezpieczającej otwór studzienki.

b) Ściany zewnętrzne.

W ramach projektowanego zamierzenia budowlanego nie przewiduje się przebudowy i innych robót związanych ze ścianami komory.

c) Strop.

Rozwiązania projektowe dotyczące przebudowy i zabezpieczenia płyt stropowych przedstawiono w pkt. 1 niniejszego opisu.

5. Podstawowe parametry technologiczne oraz współzależności urządzeń i wyposażenia związanego z przeznaczeniem obiektu i jego rozwiązaniami budowlanymi - w przypadku zamierzenia budowlanego dotyczącego obiektu budowlanego usługowego lub produkcyjnego.

Nie dotyczy.

6. Rozwiązania budowlane i techniczno-instalacyjne, nawiązujące do warunków terenu, występujące wzdłuż trasy obiektu budowlanego, oraz rozwiązania techniczno-budowlane w miejscach charakterystycznych lub o szczególnym znaczeniu dla funkcjonowania obiektu albo istotne ze względów bezpieczeństwa, z uwzględnieniem wymaganych stref ochronnych - w przypadku zamierzenia budowlanego dotyczącego obiektu budowlanego liniowego.

Nie dotyczy.

7. Rozwiązania niezbędnych elementów wyposażenia budowlano – instalacyjnego, w szczególności instalacji i urządzeń budowlanych.

7.1. Wentylacja.

W ramach projektowanego zamierzenia budowlanego przewiduje się realizację wentylacji komory zapewniającą dyfuzyjną wymianę powietrza. W tym celu przewiduje się zastosowanie projektowanego włazu wyposażonego systemowo w wywietrzak oraz budowę kominka wentylacyjnego w przeciwległym do włazu narożniku komory. W tym celu w miejscu lokalizacji kominka (południowo – wschodni narożnik komory) należy wykuć w istniejącej płycie stropowej otwór o średnicy min 110 mm. Podczas wykuwania otworu w płycie należy jego lokalizację dostosować do rozstawu prętów zbrojeniowych płyty stropowej po wykonaniu lokalnych odkuć otuliny zbrojenia. Nie dopuszcza się przerywania ciągłości zbrojenia płyty w celu realizacji otworu. Otwór należy nadbudować systemowymi betonowymi pustakami wentylacyjnymi w sposób zapewniający jego wyprowadzenie ponad poziom terenu. Pustaki wentylacyjne zabezpieczyć preparatem hydrofobizującym i zaizolować masą bitumiczną min do poziomu terenu. Powyżej poziomu terenu ściany kominka wykończyć tynkiem mozaikowym w kolorze szarym. Kominek zakończyć systemową betonową czapą kominową. W ostatnim pustaku wyciąć przelotowo otwory wentylacyjne Ø110 mm i zainstalować kratki wentylacyjne ze stali nierdzewnej zabezpieczone siatką przeciw owadom.

7.2. Pozostałe instalacje i urządzenia.

W ramach projektowanego zamierzenia budowlanego nie przewiduje się jakichkolwiek prac związanych z istniejącymi urządzeniami wodociągowymi zlokalizowanymi w komorze jak również z istniejącą instalacją elektryczną – oświetleniową.

8. Sposób powiązania instalacji i urządzeń budowlanych obiektu budowlanego, o których mowa w pkt 7, z sieciami zewnętrznymi wraz z punktami pomiarowymi, założeniami przyjętymi do obliczeń instalacji oraz podstawowe wyniki tych obliczeń.

Obiekt z racji swojej funkcji i przeznaczenia (komora rozdziału wody) jest połączony z istniejącymi na terenie stacji uzdatniania wody zewnętrznymi instalacjami wodociągowymi oraz z podziemną kablową instalacją elektryczną zapewniającą doprowadzenie zasilania do instalacji oświetleniowej wewnątrz komory. W ramach projektowanego zamierzenia budowlanego nie przewiduje się jakichkolwiek robót zarówno w zakresie samych instalacji wodociągowych i elektrycznej jak i ich powiązania z sieciami zewnętrznymi.

9. Rozwiązania i sposób funkcjonowania zasadniczych urządzeń instalacji technicznych, w tym przemysłowych i ich zespołów tworzących całość techniczno-użytkową, decydującą o podstawowym przeznaczeniu obiektu budowlanego, w tym charakterystykę i odnośne parametry instalacji i urządzeń technologicznych, mających wpływ na architekturę, konstrukcję, instalacje i urządzenia techniczne związane z tym obiektem.

9.1. Właz do komory.

W celu zabezpieczenia projektowanego otworu w stropie komory zaprojektowano systemowy właz typu WŁNw-900x1200 z jednoskrzydłową klapą rozwieralną wyposażoną w wywietrzak i mechaniczne ryglowanie pokrywy zabezpieczające przed jej niekontrolowanym zamknięciem. Klapę włazu należy również wyposażyć w dodatkowe dwa obustronne uchwyty umożliwiające jej otwarcie jednocześnie przez dwie osoby (dostawca: Brzeska Fabryka Pomp i Armatury MEPROZET Sp. z o.o., ul. Armii Krajowej 40, 49-304 Brzeg).
Osadzenie i montaż włazu na specjalnie przygotowanym do tego celu cokole murowanym z bloczków betonowych klasy min. 10MPa na zaprawie cementowej. Mocowanie za pomocą kotew do betonu. Montaż włazu należy wykonać zgodnie z wytycznymi i zaleceniami dostawcy (producenta). Szczegóły dotyczące geometrii i lokalizacji włazu przedstawiono w części rysunkowej opracowania.

9.2. Pomosty techniczne.

a) Opis rozwiązań funkcjonalnych.

Głównym celem przedmiotowego zamierzenia budowlanego jest rozwiązanie bezpiecznego dostępu do zasuw zlokalizowanych w komorze rozdziału wody dla zapewnienia ich swobodnej obsługi. W tym celu zaprojektowano pomosty techniczne zlokalizowane ponad znajdującymi się w komorze rurociągami umożliwiające swobodną komunikację wewnątrz komory. Pomosty zlokalizowane są na poziomie +1,00 m ponad poziomem posadzki komory w związku z tym zaprojektowano dodatkowo zejścia z pomostów w formie schodów technicznych wyposażonych w jednostronne pochwyty, zapewniających dostęp do poziomu posadzki w przestrzeniach pomiędzy rurociągami. Konstrukcję wsporczą pomostów i schodów (ramy podestów, słupki, belki policzkowe schodów) zaprojektowano z profili stalowych z austenitycznej stali nierdzewnej gatunku 1.4301. Płaszczyzny komunikacyjne podestów i stopnice schodów zaprojektowano z tworzywowych krat pomostowych TWS. Całość konstrukcji wsparta pośrednio na istniejącej posadzce betonowej poprzez projektowane betonowe stopy fundamentowe zlokalizowane w miejscu podparcia słupków konstrukcji wsporczej i belek policzkowych schodów.
Szczegóły dotyczące geometrii i konstrukcji pomostów i schodów przedstawiono w opisie rozwiązań techniczno – konstrukcyjnych oraz w części rysunkowej opracowania.

b) Opis rozwiązań techniczno – konstrukcyjnych.

Całą konstrukcję stalową pomostów jak również wszystkie śruby i kotwy fundamentowe wykonano z profili stalowych z austenitycznej stali nierdzewnej gatunku 1.4301.
Wszystkie słupki z profili kwadratowych RK90x5 należy zamknąć na końcach blaszką gr. min.3mm. Konstrukcja przewidziana jest do kompletnego przygotowania na warsztacie i montażu elementów wysyłkowych w komorze za pomocą połączeń śrubowych. Połączenia spawane na warsztacie należy wykonać, jako pachwinowe o grubości 0.5t dla spawów dwustronnych i 0.7t dla spawów jednostronnych, gdzie t=grubość cieńszego łączonego elementu. Minimalna grubość spoiny 3mm. Przed dostarczeniem konstrukcji na budowę należy wykonać próbny montaż na warsztacie wszystkich elementów wysyłkowych. Maksymalny ciężar elementu wysyłkowego 145kg, maksymalny gabaryt zewnętrzny: 3.44x0.8m.

Barierki należy wykonać, jako systemowe z austenitycznej stali nierdzewnej gatunku 1.4301 łączone z boku do profili C biegu schodów. Kraty pomostowe i stopnice schodów z tworzywowych krat pomostowych typu TWS. Mocowanie krat pomostowych za pomocą uchwytu standardowego z śrubą M8 do górnej półki profilu C120. Konstrukcja będzie mocowana do nowych cokołów betonowych o wysokości 10cm nad istniejącą posadzką betonową. Podlewki poziomujące słupki i biegi schodów z zaprawy cementowej niekurczliwej. Nowe cokoły betonowe należy wykonać z betonu klasy C20/25 na przygotowanym wcześniej podłożu tj. groszkowanie powierzchni betonowej, oczyszczenie z luźnych elementów, gruntowanie preparatem systemowych do powierzchni betonowych. Nowe cokoły należy monolitycznie związać z istniejącym podłożem za pomocą prętów zbrojeniowych fi10mm wklejanych w podłoże na głębokość min. 10cm. Klej systemowy HITLI HIT-HY 200A lub odpowiednik. Konstrukcja została zaprojektowana na charakterystyczne obciążenie użytkowe pomostów i schodów: 2.0 kN/m^2. Projekt nowych pomostów nie zmienia sposobu i warunków posadowienia komory ani nie wpływa istotnie na wartość obciążenia przekazywanego na podłoże gruntowe. Konstrukcja żelbetowa istniejącej komory nie wymaga dodatkowych analiz statycznych wytrzymałościowych.

9.3. Drabina zejściowa.

W celu zapewnienia bezpiecznego dostępu technicznego do wnętrza komory zaprojektowano drabinę zejściową zlokalizowaną w miejscu projektowanego włazu (w północno – zachodnim narożniku komory).
Konstrukcję główną drabiny zejściowej (belki boczne i wsporniki montażowe) zaprojektowano z profili stalowych zamkniętych RP 60x30x2mm. Pochwyt z rury stalowej DN25 (28mmx1.5mm). Szczeble drabinowe systemowe, antypoślizgowe, typu SPR 4-50/35 o szerokości 50cm (dostawca: MERiM Sp. z o.o. Sp. k., ul. Rejtana 25/35, 42-202 Częstochowa). Element montażowy zaprojektowano z blachy 120x80x6mm spawanej czołowo do wsporników drabiny.
Całość konstrukcji zaprojektowano jako spawaną wykonaną z austenitycznej stali nierdzewnej gatunku 1.4301. Wszystkie spoinowania wykonać na całej długości połączenia. Szczegóły dotyczące wymiarów i geometrii projektowanej drabiny przedstawiono w części rysunkowej opracowania.
Blachy montażowe dospawane czołowo do wsporników drabiny mocować do żelbetowej ściany komory za pomocą ocynkowanych kotew rozporowych M12 do betonu (min. 1 kotwa na 1 blachę montażową).
Celem ułatwienia dostępu do projektowanego włazu i drabiny zaprojektowano dodatkowe pochwyty zewnętrzne (2 szt.) mocowane do cokołu betonowego włazu. Pochwyty zewnętrzne zaprojektowano z rury stalowej DN25 (28mmx1.5mm). Podstawę pochwytu stanowi dospawana czołowo blacha montażowa 150x120x6mm. Mocowanie blachy podstawy do cokołu za pomocą kotew rozporowych M14 do betonu (min. 2 kotwy na 1 pochwyt). Geometria pochwytu zgodnie z częścią rysunkową opracowania.
Wszystkie stalowe elementy drabiny, pochwytów i elementów montażowych wykonać z austenitycznej stali nierdzewnej gatunku 1.4301.
Istniejące pręty stalowe kotwione do ścian komory, które stanowią drabinę zejściową zlokalizowaną w północno – wschodnim narożniku komory (pod istniejącym włazem studzienkowym) należy zabezpieczyć antykorozyjnie zgodnie z poniższą technologią:

- oczyścić konstrukcję stalową minimum do stopnia Sa2, następnie odtłuścić benzyną ekstrakcyjną,
- malować dwukrotnie podkładową farbą antykorozyjną,
- po przeschnięciu warstw podkładowych (zgodnie z wytycznymi producenta farby) malować chlorokauczukową farbą nawierzchniową.

10. Dane dotyczące warunków ochrony przeciwpożarowej, stosownie do zakresu projektu.

Obiekt stanowiący przedmiot zamierzenia budowlanego nie jest zakwalifikowany do obiektów, wyszczególnionych w §3, ust. 1 rozporządzenia Ministra Spraw Wewnętrznych i Administracji sprawie uzgadniania projektu zagospodarowania działki lub terenu, projektu architektoniczno – budowlanego, projektu technicznego oraz projektu urządzenia przeciwpożarowego pod względem zgodności z wymaganiami ochrony przeciwpożarowej z dnia 05.08.2023 r. (Dz. U. z dnia 08.08.2023 r., poz. 1563), których projekty zgodnie z przepisami wyżej cytowanego rozporządzenia wymagają uzgodnienia pod względem zgodności z wymaganiami ochrony przeciwpożarowej.

10.1. Informacje o powierzchni wewnętrznej, wysokości i liczbie kondygnacji.

- powierzchnia wewnętrzna: Pz = 36,00 m^2
- wysokość: 3,66 m
  (licząc od dna komory do górnej płaszczyzny pokrywy projektowanego do komory)
- liczba kondygnacji: jedna kondygnacja podziemna

10.2. Charakterystyka zagrożenia pożarowego, w tym informacje o parametrach pożarowych materiałów niebezpiecznych pożarowo oraz zagrożeniach wynikających z procesów technologicznych, a także w zależności od potrzeb – charakterystyka pożarów przyjętych do celów projektowych.

Nie przewiduje się magazynowania i wytwarzania w obiekcie materiałów niebezpiecznych pożarowo. Nie przewiduje się zagrożeń pożarowych wynikających z procesów technologicznych zachodzących w obiekcie

10.3. Informacje o klasyfikacji pożarowej z uwagi na przeznaczenie i sposób użytkowania.

W rozumieniu przepisów art. 3, ust. 3 ustawy z dnia 7 lipca 1994r. Prawo budowlane przedmiotowy obiekt stanowi budowlę hydrotechniczną w związku z powyższym oraz z uwagi na przeznaczenie i sposób użytkowania obiekt nie podlega klasyfikacji pożarowej.

10.4. Informacje o kategorii zagrożenia ludzi oraz przewidywanej liczbie osób na każdej kondygnacji, a także w pomieszczeniach, których drzwi ewakuacyjne powinny otwierać się na zewnątrz pomieszczeń

W rozumieniu przepisów art. 3, ust. 3 ustawy z dnia 7 lipca 1994r. Prawo budowlane przedmiotowy obiekt stanowi budowlę hydrotechniczną w związku z powyższym nie określa się kategorii zagrożenia ludzi. W obiekcie nie występują pomieszczenia przewidziane na stały pobyt ludzi. Przebywanie ludzi w obiekcie może mieć charakter jedynie czasowy związany z obsługą techniczną i serwisowaniem urządzeń zainstalowanych w obiekcie.

10.5. Informacje o podziale na strefy pożarowe oraz strefy dymowe wraz z określeniem sposobu jego wykonania.

Obiekt stanowi jedną strefę pożarową i dymową.

10.6. Maksymalna gęstość obciążenia ogniowego poszczególnych stref pożarowych PM wraz z warunkami przyjętymi do jej określenia.

W rozumieniu przepisów art. 3, ust. 3 ustawy z dnia 7 lipca 1994r. Prawo budowlane przedmiotowy obiekt stanowi budowlę hydrotechniczną w związku z powyższym oraz z uwagi na przeznaczenie i sposób użytkowania obiekt nie określa się gęstości obciążenia ogniowego obiektu.

10.7. Informacje o klasie odporności pożarowej, odporności ogniowej i stopniu rozprzestrzeniania ognia przez elementy budowlane oraz o klasie reakcji na ogień elementów wykończenia wnętrz i wyposażenia stałego pomieszczeń i dróg ewakuacyjnych.

W rozumieniu przepisów art. 3, ust. 3 ustawy z dnia 7 lipca 1994r. Prawo budowlane przedmiotowy obiekt stanowi budowlę hydrotechniczną w związku z powyższym nie określa się klasy odporności pożarowej i ogniowej elementów budowlanych.

10.8. Informacje o zagrożeniu wybuchem, w tym informacje o pomieszczeniach zagrożonych wybuchem i strefach zagrożenia wybuchem, oraz rozwiązaniach techniczno – budowlanych, instalacyjnych i urządzeniach zabezpieczających przed powstaniem wybuchu, jak również ograniczających jego skutki.

W obiekcie nie występują materiały wybuchowe powodujące zagrożenie wybuchowe oraz pomieszczenia i strefy zagrożenie wybuchem.

10.9. Informacje o warunkach i strategii ewakuacji ludzi lub ich uratowania w inny sposób, uwzględniające liczbę i stan sprawności osób przebywających w obiekcie, wraz z danymi o przewidywanych środkach do ewakuacji osób o ograniczonej zdolności poruszania się.

W obiekcie nie występują pomieszczenia przewidziane na stały pobyt ludzi. Przebywanie ludzi w obiekcie może mieć charakter jedynie czasowy związany z obsługą techniczną i serwisowaniem urządzeń zainstalowanych w obiekcie przez specjalistyczny i przeszkolony personel Inwestora.

10.10. Informacje o sposobie zabezpieczenia przeciwpożarowego instalacji użytkowych, w tym wentylacyjnej, ogrzewczej, gazowej, elektrycznej, teletechnicznej i piorunochronnej, oraz instalacji i urządzeń technologicznych.

Obiekt jest wyposażony w instalacje wodociągowe w formie rurociągów i zainstalowanych na nich zasuw umożliwiających odcięcie przepływu wody oraz elektryczną instalację oświetleniową. Z uwagi na funkcję i sposób użytkowania obiektu nie są wymagane zabezpieczenia przeciwpożarowe przedmiotowych instalacji.

10.11. Informacje o przyjętych scenariuszach pożarowych.

Nie dotyczy. Z uwagi na przeznaczenie i sposób użytkowania obiektu nie określa się scenariuszy pożarowych.

10.12. Informacje o wyposażeniu w gaśnice i inny sprzęt gaśniczy.

Nie dotyczy. Z uwagi na przeznaczenie i sposób użytkowania obiektu wyposażenie w gaśnice i inny sprzęt gaśniczy nie jest wymagane.

10.13. Informacje o przygotowaniu obiektu budowlanego do prowadzenia działań ratowniczych, w tym informacje o punktach poboru wody do celów przeciwpożarowych, nasadach umożliwiających zasilanie urządzeń gaśniczych i innych rozwiązaniach służących tym działaniom, dźwigach dla ekip ratowniczych oraz prowadzących do nich dojściach.

Dojście i dojazd pożarowy do obiektu zapewniony jest poprzez istniejącą drogę wewnętrzną obsługującą komunikacyjnie teren stacji uzdatniania wody.
Z uwagi na przeznaczenie i sposób użytkowania obiektu nie zachodzi konieczność zapewnienia zaopatrzenia w wodę do zewnętrznego gaszenia pożaru niemniej najbliższy zewnętrzny hydrant przeciwpożarowy jest zlokalizowany na terenie stacji uzdatniania wody w odległości około 17,7 m w kierunku południowo – wschodnim od obiektu.

11. Charakterystyka energetyczna budynku, opracowana zgodnie z przepisami wydanymi na podstawie art. 15 ustawy z dnia 29 sierpnia 2014 r. o charakterystyce energetycznej budynków (Dz. U. z 2021 r. poz. 497).

Bilans mocy urządzeń elektrycznych w obiekcie (wewnętrzna instalacja oświetleniowa) szacuje się na poziomie nie przekraczającym 60 kWh/rok. W ramach projektowanego zamierzenia budowlanego nie przewiduje się przebudowy istniejącej instalacji oświetleniowej oraz zastosowania innych urządzeń zwiększających zapotrzebowanie na energię elektryczną. Z uwagi na przeznaczenie i sposób użytkowania obiekt nie jest ogrzewany.

12. Uwagi końcowe.

Wszystkie prace i roboty budowlane i montażowe należy wykonać zgodnie ze sztuką budowlaną przy zachowaniu obowiązujących zasad BHP i bezpieczeństwa użytkowania, pod nadzorem osób posiadających stosowne kwalifikacje i uprawnienia.
W przypadku braku w dokumentacji projektowej informacji lub wytycznych dotyczących rozwiązań jakiegokolwiek elementu budowlano – konstrukcyjnego, urządzeń lub wyposażenia związanych z projektowanym zamierzeniem należy postępować zgodnie z zasadami sztuki budowlanej i wiedzy technicznej przy zachowaniu wytycznych określonych w obowiązujących przepisach techniczno – budowlanych i normach, a w szczególnych przypadkach niezwłocznie skontaktować się z Projektantem.
Wszystkie zastosowane materiały budowlane i elementy wyposażenia powinny posiadać aktualne aprobaty techniczne i świadectwa potwierdzające dopuszczenie ich do stosowania w budownictwie. Dopuszcza się zastosowanie innych niż wymienione w projekcie rozwiązań materiałowych o parametrach technicznych, wytrzymałościowych, odporności ogniowej itp. zgodnych z podanymi w projekcie lub wyższych. Zastosowanie zamiennych materiałów, produktów lub elementów wyposażenia należy każdorazowo uzgodnić z Projektantem, a ich zastosowanie jest możliwe jedynie po uzyskaniu akceptacji.
Zarówno rysunki jak i część opisowa niniejszego opracowania stanowią integralną całość projektową i są dokumentami wzajemnie uzupełniającymi się. Wszystkie elementy ujęte w części opisowej, a nie pokazane na rysunkach jak również pokazane na rysunkach, a nie ujęte w opisie, specyfikacji lub przedmiarze winny być traktowane jako ujęte w dokumentacji. W przypadku wystąpienia jakichkolwiek rozbieżności lub wątpliwości co do interpretacji elementów zawartych w dokumentacji należy się skontaktować z Projektantem.

13. Zestawienie podstawowych materiałów.

Poz.	Element / Materiał	Producent / Dostawca	Jedn. miary	Ilość
A.STROP KOMORY				
1.	Belka i płyta betonowa, beton C25/30 XC2 W4	*nie określa się*	m^3	1,8
2.	Zbrojenie płyty i belki betonowej	*nie określa się*	t	1,2
3.	Preparat naprawczy do betonu	Ceresit PCC	m^2	52
4.	Izolacja przeciwwodna z papy	*nie określa się*	m^2	52
5.	Trawnik dywanowy (wysiew)	*nie określa się*	m^2	47
B. WŁAZ DO KOMORY				
1.	Cokół z bloczków betonowych szer. 24cm	*nie określa się*	m^3	0,5
2.	Zaprawa cementowa	*nie określa się*	kg	50
3.	Właz systemowy WŁNw-900x1200	MEPROZET	szt.	1
4.	Pochwyt zewnętrzny	*nie określa się*	szt.	2
5.	Kotwa do betonu M12	HILTI	szt.	14
C. WENTYLACJA				
1.	Betonowe pustaki wentylacyjne 1-kanałowe	KONEKT	szt.	4
2.	Betonowa czapa kominowa	KONEKT	szt.	1
3.	Nierdzewna kratka wentylacyjna z siatką	*nie określa się*	szt.	3
4.	Tynk mozaikowy	CERESIT	m^2	0,7
5.	Zaprawa cementowa	*nie określa się*	kg	10
6.	Preparat hydrofobizujący	*nie określa się*	m^2	0,9
7.	Bitumiczna izolacja przeciwwilgociowa	*nie określa się*	m^2	0,4
D. DRABINA ZEJŚCIOWA				
1.	Konstrukcja drabiny (wg projektu)	*nie określa się*	kg	30
2.	Stopnice drabiny	MERiM	szt.	10
3.	Kotwa do betonu M12	HILTI	szt.	8
E. RZĄPIE				
1.	Konstrukcja betonowa, beton C25/30 XC2 W4	*nie określa się*	m^3	0,22
2.	Kątownik ze stali nierdzewnej 35x35x3	*nie określa się*	mb	2,3
3.	Krata pomostowa ze stali nierdzewnej 50x50x3	*nie określa się*	szt.	1
F. POMOSTY TECHNICZNE				
1.	Preparat gruntujący do podłoży	*nie określa się*	m^2	1,4
2.	Kotwy zbrojeniowe cokołów, pręty Ø10	*nie określa się*	kg	28
3.	Klej systemowy do kotew HITLI HIT-HY 200A	HITLI		
4.	Cokoły betonowe, beton C20/25	*nie określa się*	m^3	0,14
5.	Kotwa do betonu M12	HILTI	szt.	64
6.	Konstrukcja pomostów ze stali nierdz. (wg proj.)	*nie określa się*	t	0,84
7.	Kraty pomostowe TWS 94x30 cm	*nie określa się*	szt.	6
8.	Kraty pomostowe TWS 86x30 cm	*nie określa się*	szt.	31
9.	Stopnice schodów z krat TWS 50x20 cm	*nie określa się*	szt.	20
10.	Balustrada ze stali nierdz., rura DN25 (wg proj.)	*nie określa się*	szt.	5

Uwaga:
Niezależnie od powyższego zestawienia należy przewidzieć wszystkie dodatkowe materiały, elementy budowlane i montażowe oraz narzędzia wynikających z zasad sztuki budowlanej oraz technologii urządzeń i wyposażenia zastosowanego w obiekcie.

14. Dokumentacja fotograficzna stanu istniejącego.

Fot. 1 – Widok terenu zamierzenia budowlanego

Fot. 2 – Widok terenu zamierzenia budowlanego

Fot. 3 – Właz do komory przewidziany do przebudowy

Fot. 4 – Właz do komory przewidziany do przebudowy (widok od wewnątrz)

Fot. 5 – Wnętrze komory

Fot. 6 – Płyty stropowe komory

II. CZĘŚĆ RYSUNKOWA

Spis rysunków:

Nr rys.	*Treść*	*Skala*
PTW/01	**PROJEKT ZAGOSPODAROWANIA TERENU (RYSUNEK SZCZEGÓŁOWY)**	1:100
PTW/02	**RZUT KOMORY- PODPORY BETONOWE URZĄDZEŃ (INWENTARYZACJA)**	1:25
PTW/03	**RZUT KOMORY - LOKALIZCJA URZĄDZEŃ (INWENTARYZACJA)**	1:25
PTW/04	**RZUT STROPU KOMORY - UKŁAD PŁYT STROPOWYCH (INWENTARYZACJA)**	1:25
PTW/05	**PRZEKRÓJ A-A (INWENTARYZACJA)**	1:25
PTW/06	**PRZEKRÓJ B-B (INWENTARYZACJA)**	1:25
PTW/07	**RZUT KOMORY – KONSTRUKCJA WSPORCZA POMOSTÓW TECHNICZNYCH**	1:25
PTW/08	**RZUT KOMORY – UKŁAD POMOSTÓW TECHNICZNYCH**	1:25
PTW/09	**RZUT STROPU KOMORY - UKŁAD PŁYT STROPOWYCH**	1:25
PTW/10	**RZUT WŁAZU DO KOMORY**	1:25
PTW/11	**PRZEKRÓJ A-A**	1:25
PTW/12	**PRZEKRÓJ B-B**	1:25
PTW/13	**ZBROJENIE ELEMENTÓW ŻELBETOWYCH**	1:25
PTW/14	**RYSUNEK ZESTAWIENIOWY KONSTRUKCJI STALOWEJ**	1:25
PTW/15	**DETALE WĘZŁOWE KONSTRUKCJI STALOWEJ**	1:10
	KARTA WYROBU – Właz nierdzewny jednoskrzydłowy z wywietrzakiem	b/s

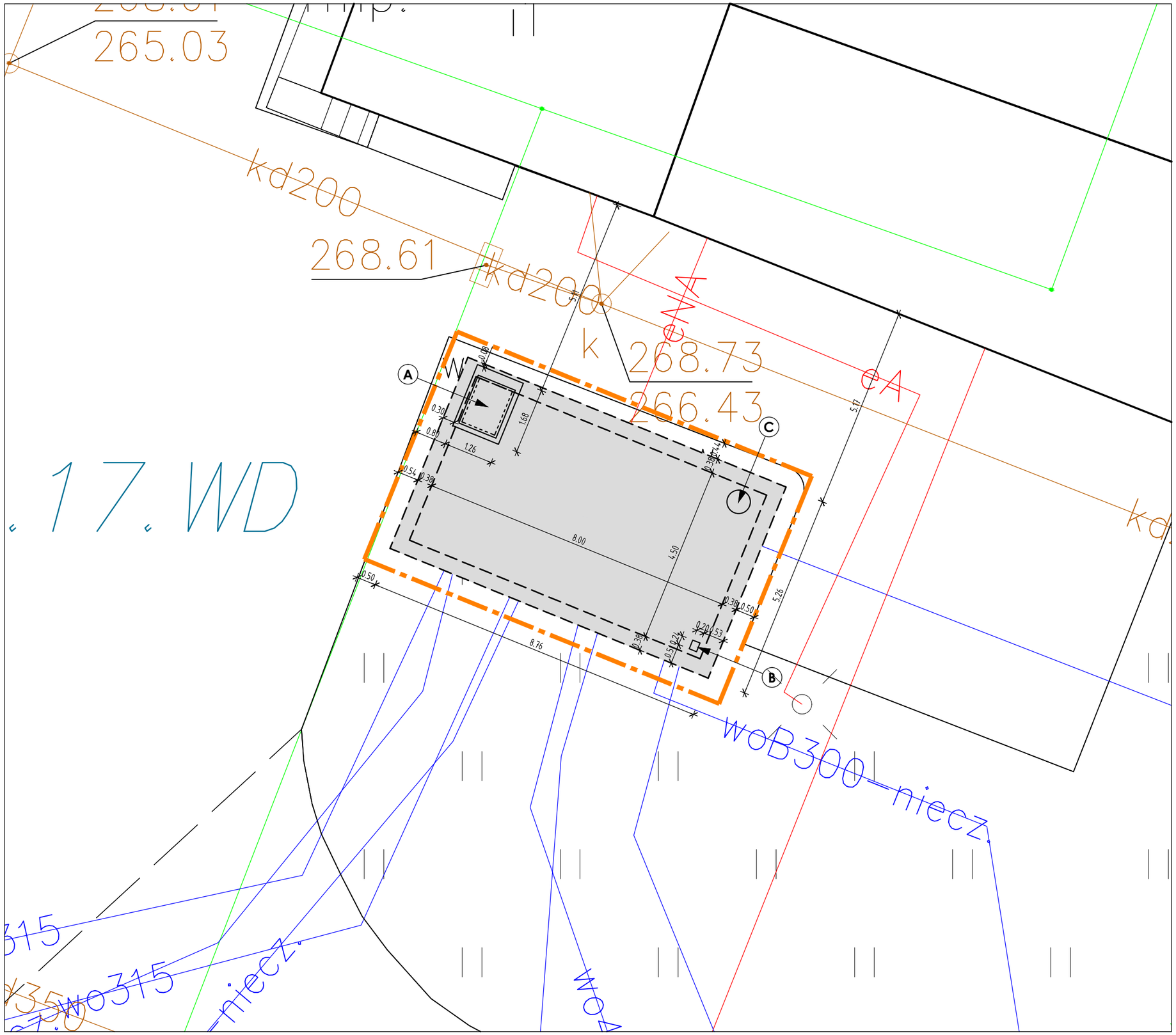

LEGENDA OZNACZEŃ

- granica terenu zamierzenia budowlanego
- obrys ścian komory rozdziału wody
- (A) projektowany właz do komory
- (B) projektowany kominek wentylacyjny
- (C) istniejący właz do komory

NAZWA ELEMENTU PROJEKTU BUDOWLANEGO

PROJEKT TECHNICZNY I WYKONAWCZY

NAZWA OBIEKTU BUDOWLANEGO / ZAMIERZENIA BUDOWLANEGO

PRZEBUDOWA WEJŚCIA, ZEJŚCIA ORAZ POMOSTÓW W KOMORZE ROZDZIAŁU WODY W SUW GRZYBOWICE

LOKALIZACJA OBIEKTU / ZAMIERZENIA BUDOWLANEGO

41-814 Zabrze, ul. Badestinusa 90
identyfikator działki ewidencyjnej: 247801_1.0003.AR_4.535/115

INWESTOR

Zabrzańskie Przedsiębiorstwo Wodociągów i Kanalizacji Sp. z o.o.
41-800 Zabrze, ul. Wolności 215

JEDNOSTKA PROJEKTOWA

OFF ART STUDIO
www.offartstudio.pl

ZESPÓŁ PROJEKTOWY

PROJEKTANT: mgr inż. arch. Jacek Jeż spec. architektoniczna, upr. nr 3/02/SLOKK	PODPIS:
PROJEKTANT:	PODPIS:

RYSUNEK

TYTUŁ: **PROJEKT ZAGOSPODAROWANIA TERENU (RYSUNEK SZCZEGÓŁOWY)**

FAZA:	DATA:	SKALA:	NR:
PTW	05.2024r.	1:500	PTW/01

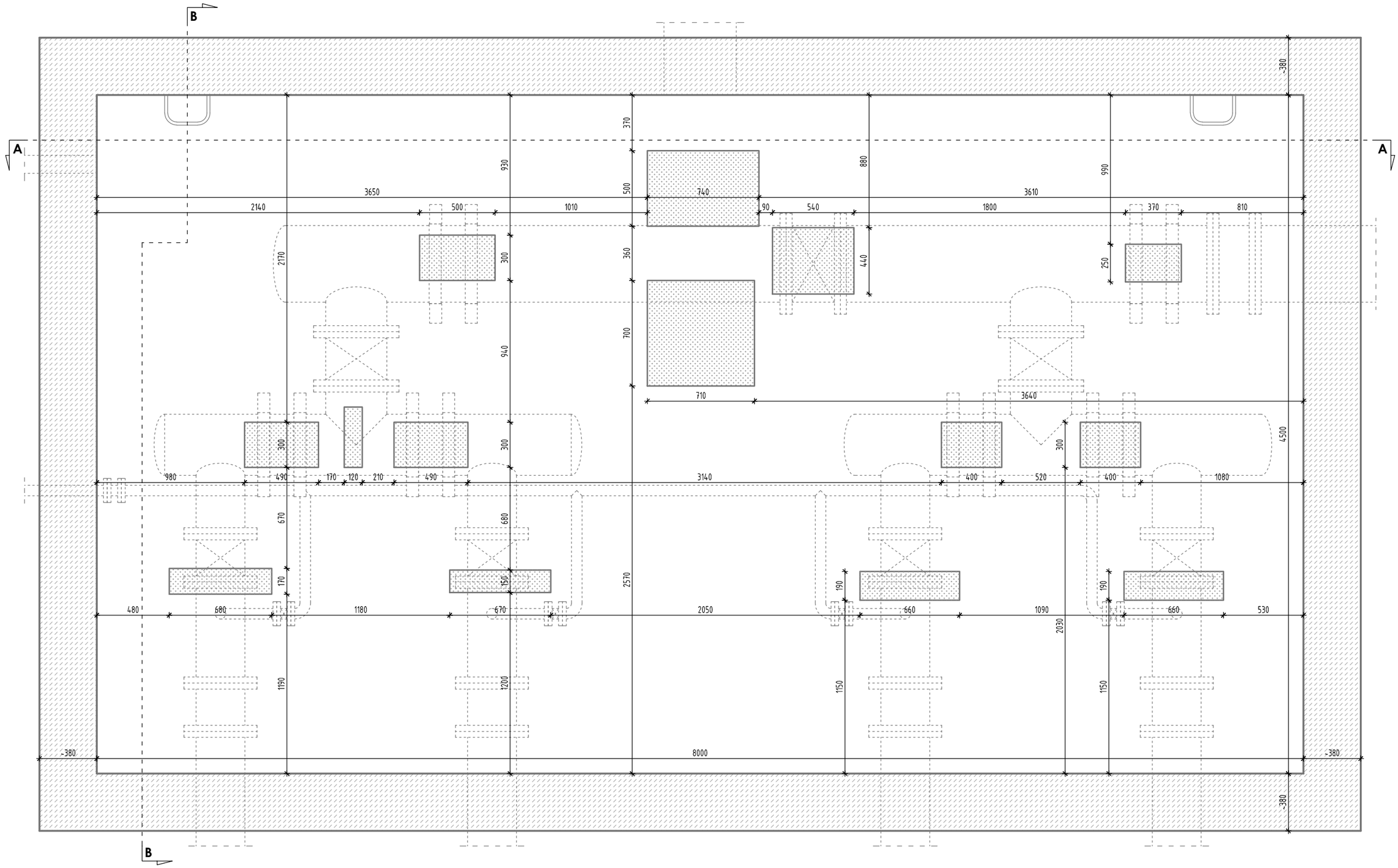

UWAGI

- Wymiary podane na rysunku są zgodne z pomiarami in situ i dotyczą tych elementów które były widoczne i dostępne. Nie należy odmirzać żadnych wymiarów z tego rysunku. Obowiązkiem wykonawcy robót jest potwierdzenie wszystkich wymiarów niezbędnych do realizacji zadania w naturze.
- Wymiary podano w "mm", poziomy w "m" w odniesieniu do poziomu dna komory.

LEGENDA OZNACZEŃ

- podesty betonowe pod konstrukcje wsporcze istniejących urządzeń wodociągowych

NAZWA ELEMENTU PROJEKTU BUDOWLANEGO

PROJEKT TECHNICZNY I WYKONAWCZY

NAZWA OBIEKTU BUDOWLANEGO / ZAMIERZENIA BUDOWLANEGO

PRZEBUDOWA WEJŚCIA, ZEJŚCIA ORAZ POMOSTÓW W KOMORZE ROZDZIAŁU WODY W SUW GRZYBOWICE

LOKALIZACJA OBIEKTU / ZAMIERZENIA BUDOWLANEGO

41-814 Zabrze, ul. Badestinusa 90
identyfikator działki ewidencyjnej: 247801_1.0003.AR_4.535/115

INWESTOR

Zabrzańskie Przedsiębiorstwo Wodociągów i Kanalizacji Sp. z o.o.
41-800 Zabrze, ul. Wolności 215

JEDNOSTKA PROJEKTOWA

OFF ART STUDIO
www.offartstudio.pl

ZESPÓŁ PROJEKTOWY

PROJEKTANT:	mgr inż. arch. Jacek Jeż spec. architektoniczna, upr. nr 3/02/SLOKK	PODPIS:
PROJEKTANT:		PODPIS:

RYSUNEK

TYTUŁ: **RZUT KOMORY- PODPORY BETONOWE URZĄDZEŃ (INWENTARYZACJA)**

FAZA:	DATA:	SKALA:	NR:
PTW	05.2024r.	1:25	PTW/02

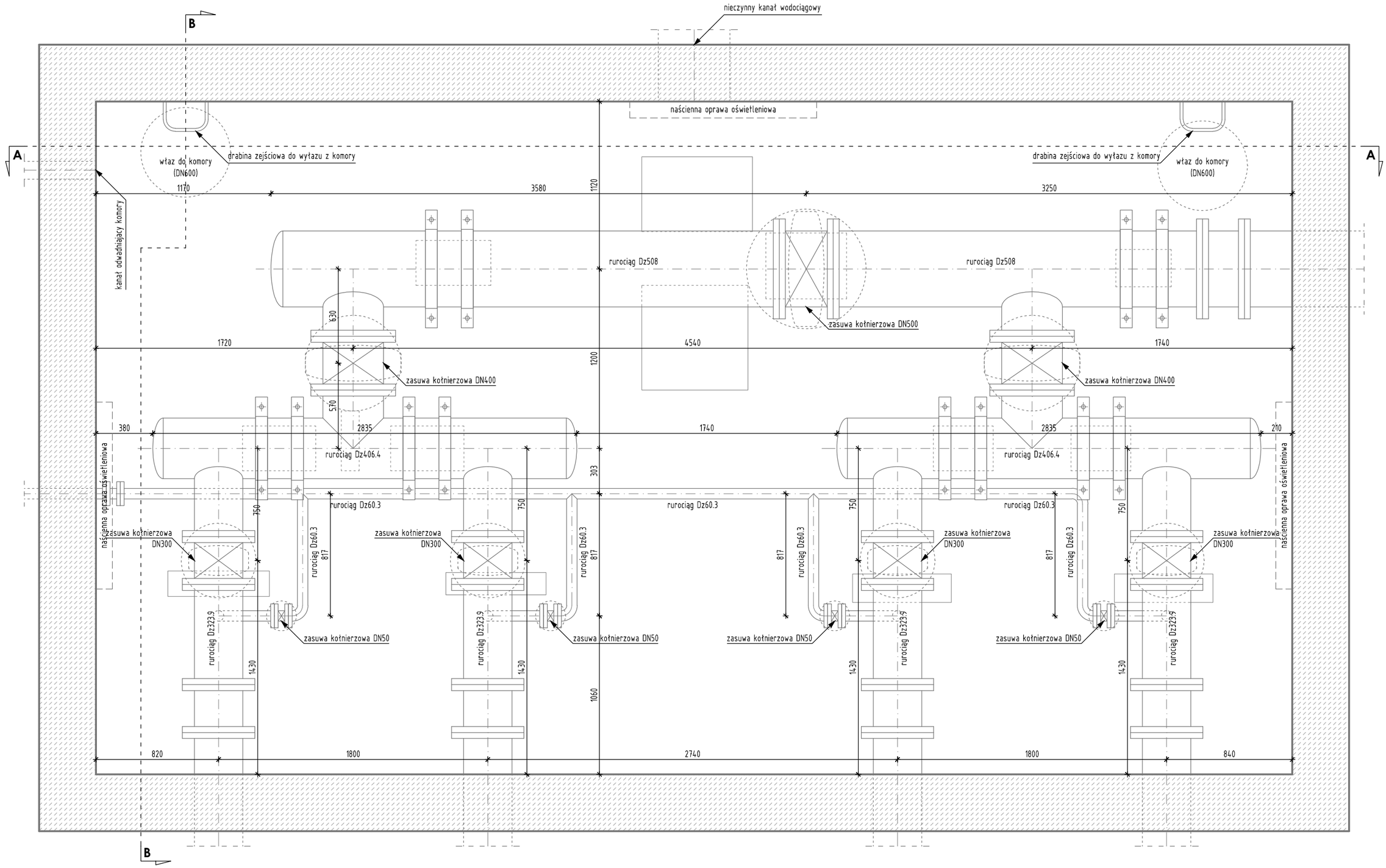

UWAGI

- Wymiary podane na rysunku są zgodne z pomiarami in situ i dotyczą tych elementów które były widoczne i dostępne. Nie należy odmirzać żadnych wymiarów z tego rysunku. Obowiązkiem wykonawcy robót jest potwierdzenie wszystkich wymiarów niezbędnych do realizacji zadania w naturze.
- Wymiary podano w "mm", poziomy w "m" w odniesieniu do poziomu dna komory.

NAZWA ELEMENTU PROJEKTU BUDOWLANEGO	**PROJEKT TECHNICZNY I WYKONAWCZY**
NAZWA OBIEKTU BUDOWLANEGO / ZAMIERZENIA BUDOWLANEGO	**PRZEBUDOWA WEJŚCIA, ZEJŚCIA ORAZ POMOSTÓW W KOMORZE ROZDZIAŁU WODY W SUW GRZYBOWICE**
LOKALIZACJA OBIEKTU / ZAMIERZENIA BUDOWLANEGO	41-814 Zabrze, ul. Badestinusa 90 identyfikator działki ewidencyjnej: 247801_1.0003.AR_4.535/115
INWESTOR	Zabrzańskie Przedsiębiorstwo Wodociągów i Kanalizacji Sp. z o.o. 41-800 Zabrze, ul. Wolności 215
JEDNOSTKA PROJEKTOWA	OFF ART STUDIO www.offartstudio.pl
ZESPÓŁ PROJEKTOWY	
PROJEKTANT:	mgr inż. arch. Jacek Jeż spec. architektoniczna, upr. nr 3/02/SLOKK — PODPIS:
PROJEKTANT:	PODPIS:
RYSUNEK	
TYTUŁ:	**RZUT KOMORY - LOKALIZCJA URZĄDZEŃ (INWENTARYZACJA)**
FAZA: **PTW**	DATA: **05.2024r.** SKALA: **1:25** NR: **PTW/03**

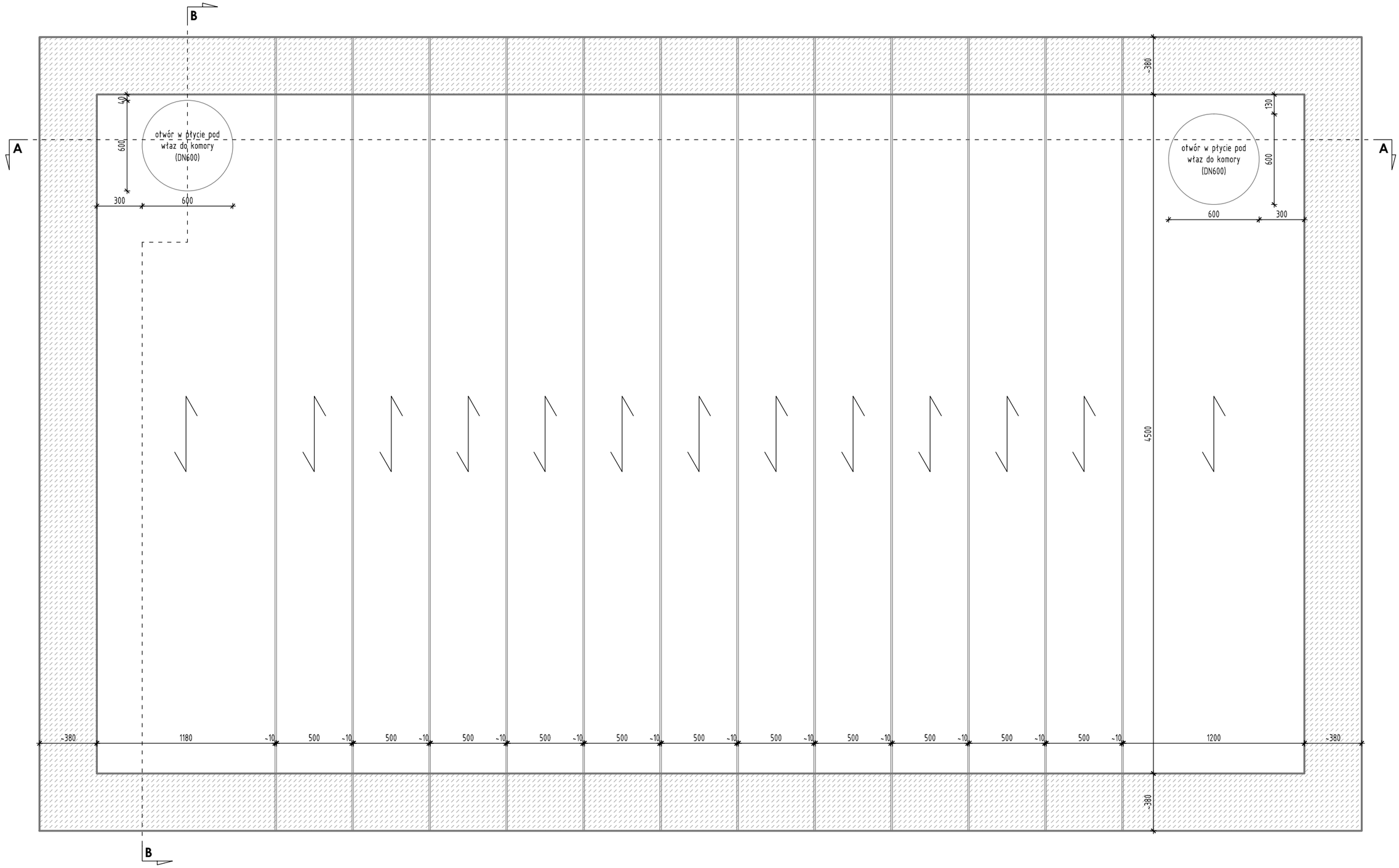

UWAGI

- Wymiary podane na rysunku są zgodne z pomiarami in situ i dotyczą tych elementów które były widoczne i dostępne. Nie należy odmirzać żadnych wymiarów z tego rysunku. Obowiązkiem wykonawcy robót jest potwierdzenie wszystkich wymiarów niezbędnych do realizacji zadania w naturze.
- Wymiary podano w "mm", poziomy w "m" w odniesieniu do poziomu dna komory.

NAZWA ELEMENTU PROJEKTU BUDOWLANEGO

PROJEKT TECHNICZNY I WYKONAWCZY

NAZWA OBIEKTU BUDOWLANEGO / ZAMIERZENIA BUDOWLANEGO

PRZEBUDOWA WEJŚCIA, ZEJŚCIA ORAZ POMOSTÓW W KOMORZE ROZDZIAŁU WODY W SUW GRZYBOWICE

LOKALIZACJA OBIEKTU / ZAMIERZENIA BUDOWLANEGO

41-814 Zabrze, ul. Badestinusa 90
identyfikator działki ewidencyjnej: 247801_1.0003.AR_4.535/115

INWESTOR

Zabrzańskie Przedsiębiorstwo Wodociągów i Kanalizacji Sp. z o.o.
41-800 Zabrze, ul. Wolności 215

JEDNOSTKA PROJEKTOWA

OFF ART STUDIO
www.offartstudio.pl

ZESPÓŁ PROJEKTOWY

PROJEKTANT:	mgr inż. arch. Jacek Jeż spec. architektoniczna, upr. nr 3/02/SLOKK	PODPIS:
PROJEKTANT:		PODPIS:

RYSUNEK

TYTUŁ: **RZUT STROPU KOMORY - UKŁAD PŁYT STROPOWYCH (INWENTARYZACJA)**

FAZA:	DATA:	SKALA:	NR:
PTW	05.2024r.	1:25	PTW/04

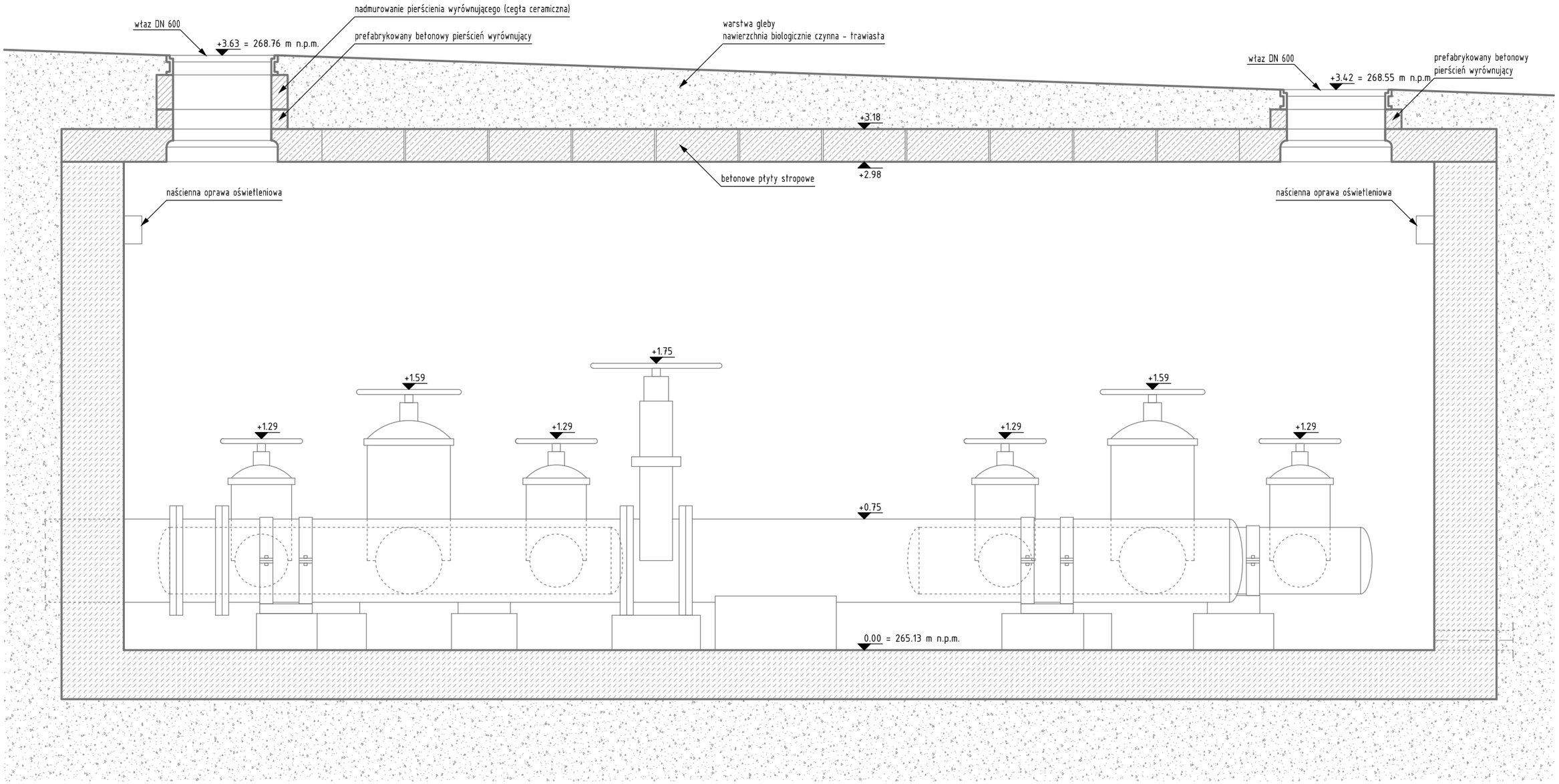

UWAGI

- Wymiary podane na rysunku są zgodne z pomiarami in situ i dotyczą tych elementów które były widoczne i dostępne. Nie należy odmirzać żadnych wymiarów z tego rysunku. Obowiązkiem wykonawcy robót jest potwierdzenie wszystkich wymiarów niezbędnych do realizacji zadania w naturze.
- Wymiary podano w "mm", poziomy w "m" w odniesieniu do poziomu dna komory.

NAZWA ELEMENTU PROJEKTU BUDOWLANEGO

PROJEKT TECHNICZNY I WYKONAWCZY

NAZWA OBIEKTU BUDOWLANEGO / ZAMIERZENIA BUDOWLANEGO

PRZEBUDOWA WEJŚCIA, ZEJŚCIA ORAZ POMOSTÓW W KOMORZE ROZDZIAŁU WODY W SUW GRZYBOWICE

LOKALIZACJA OBIEKTU / ZAMIERZENIA BUDOWLANEGO

41-814 Zabrze, ul. Badestinusa 90
identyfikator działki ewidencyjnej: 247801_1.0003.AR_4.535/115

INWESTOR

Zabrzańskie Przedsiębiorstwo Wodociągów i Kanalizacji Sp. z o.o.
41-800 Zabrze, ul. Wolności 215

JEDNOSTKA PROJEKTOWA

OFF ART STUDIO
www.offartstudio.pl

ZESPÓŁ PROJEKTOWY

PROJEKTANT: mgr inż. arch. Jacek Jeż
spec. architektoniczna, upr. nr 3/02/SLOKK — PODPIS:

PROJEKTANT: — PODPIS:

RYSUNEK

TYTUŁ: **PRZEKRÓJ A-A (INWENTARYZACJA)**

FAZA:	DATA:	SKALA:	NR:
PTW	05.2024r.	1:25	PTW/05

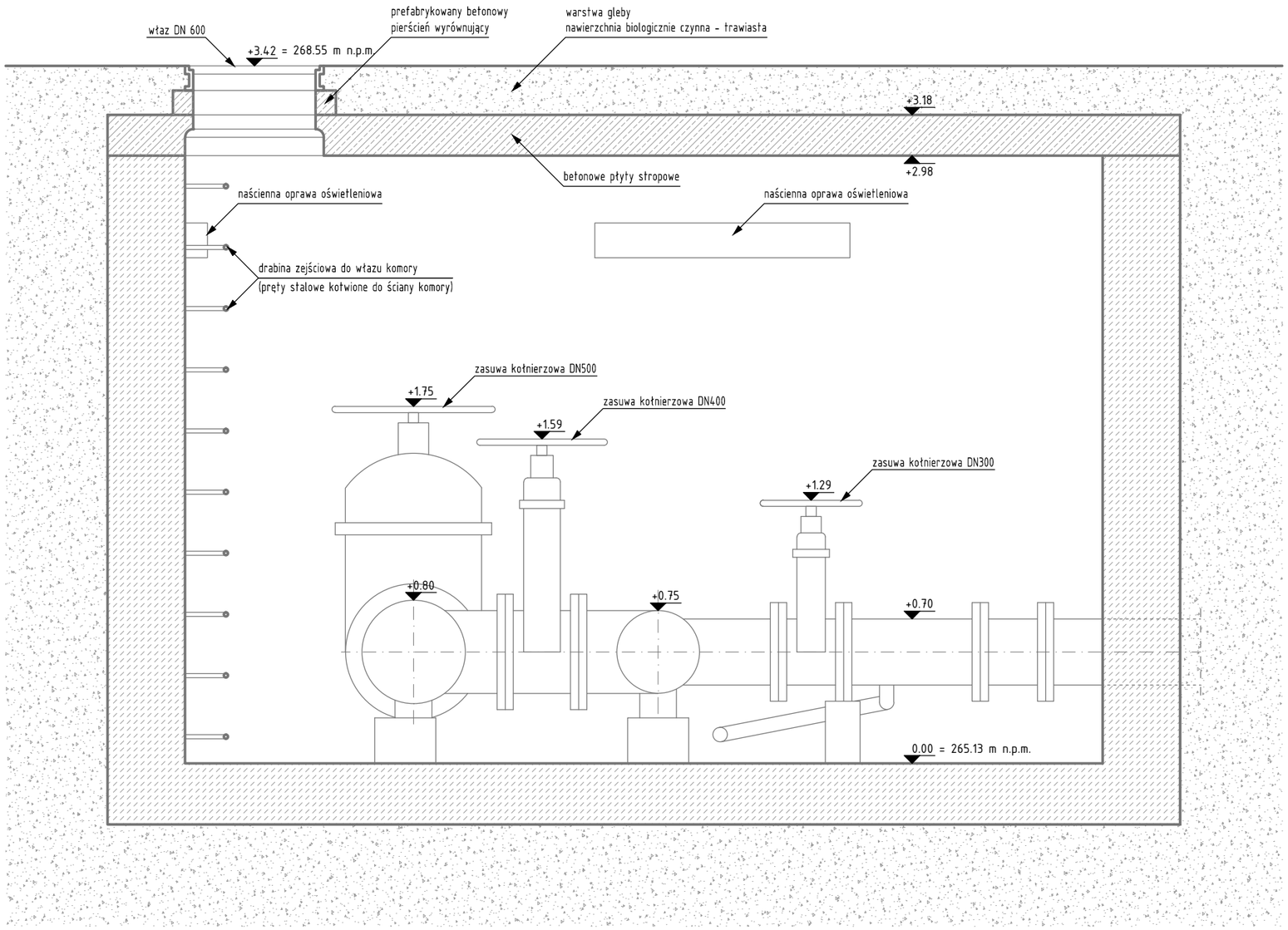

UWAGI

- Wymiary podane na rysunku są zgodne z pomiarami in situ i dotyczą tych elementów które były widoczne i dostępne. Nie należy odmierzać żadnych wymiarów z tego rysunku. Obowiązkiem wykonawcy robót jest potwierdzenie wszystkich wymiarów niezbędnych do realizacji zadania w naturze.
- Wymiary podano w "mm", poziomy w "m" w odniesieniu do poziomu dna komory.

NAZWA ELEMENTU PROJEKTU BUDOWLANEGO

PROJEKT TECHNICZNY I WYKONAWCZY

NAZWA OBIEKTU BUDOWLANEGO / ZAMIERZENIA BUDOWLANEGO

PRZEBUDOWA WEJŚCIA, ZEJŚCIA ORAZ POMOSTÓW W KOMORZE ROZDZIAŁU WODY W SUW GRZYBOWICE

LOKALIZACJA OBIEKTU / ZAMIERZENIA BUDOWLANEGO

41-814 Zabrze, ul. Badestinusa 90
identyfikator działki ewidencyjnej: 247801_1.0003.AR_4.535/115

INWESTOR

Zabrzańskie Przedsiębiorstwo Wodociągów i Kanalizacji Sp. z o.o.
41-800 Zabrze, ul. Wolności 215

JEDNOSTKA PROJEKTOWA

OFF ART STUDIO
www.offartstudio.pl

ZESPÓŁ PROJEKTOWY

PROJEKTANT: mgr inż. arch. Jacek Jeż
spec. architektoniczna, upr. nr 3/02/SLOKK
PODPIS:

PROJEKTANT:
PODPIS:

RYSUNEK

TYTUŁ: **PRZEKRÓJ B-B (INWENTARYZACJA)**

FAZA:	DATA:	SKALA:	NR:
PTW	05.2024r.	1:25	PTW/06

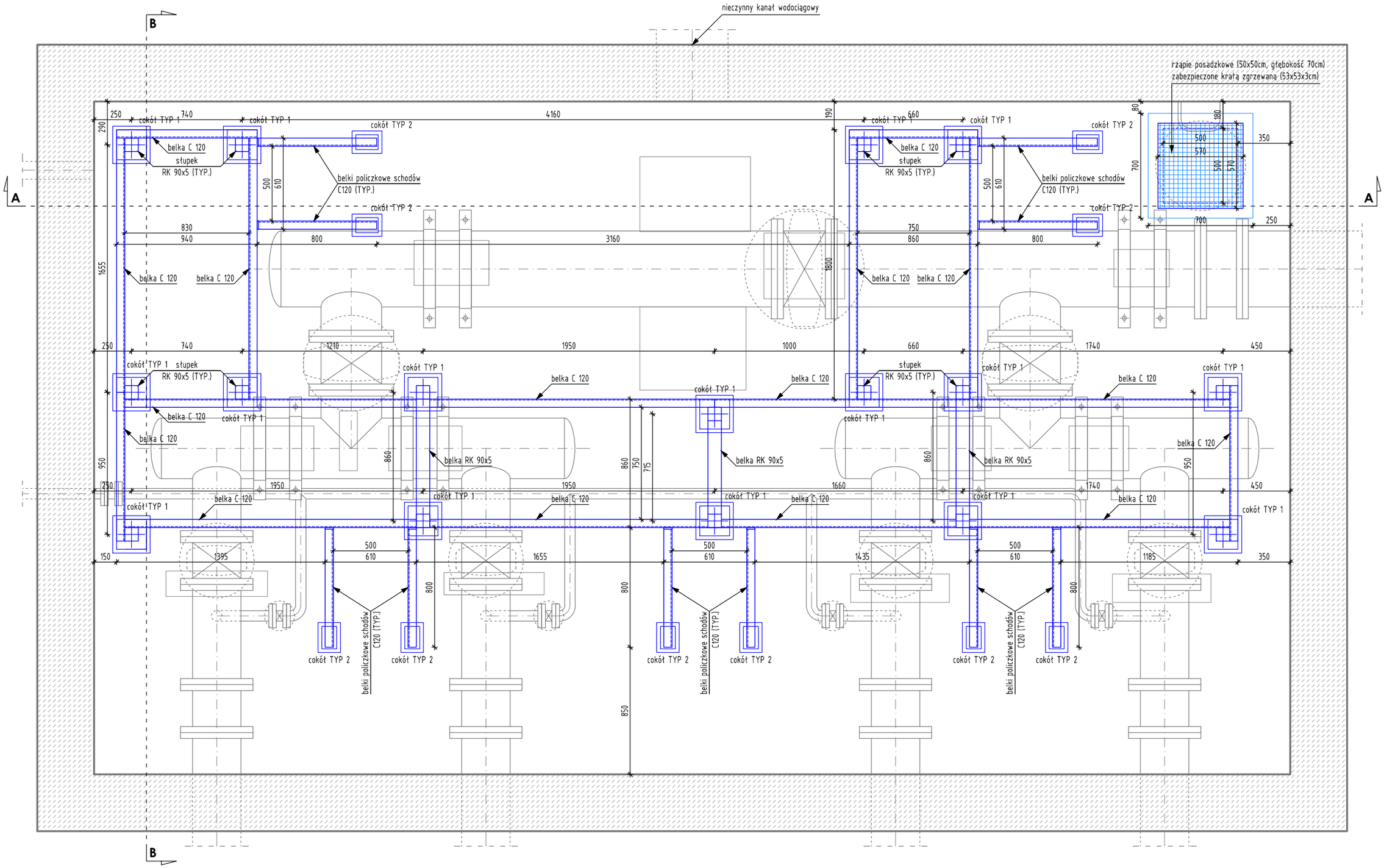

- Beton konstrukcyjny cokołów C25/30 XC2 W4
- Konstrukcja stalowa pomostu z austenitycznej stali nierdzewnej gatunku 1.4301.
- Wszystkie śruby i kotwy z austenitycznej stali nierdzewnej gatunku 1.4301.
- Kraty pomostowe TWS (tworywo sztuczne)
- Rysunek nie stanowi odrębnej całości i należy rozpatrywać go łącznie z pozostałą dokumentacją rysunkową oraz opisem technicznym.

NAZWA ELEMENTU PROJEKTU BUDOWLANEGO	JEDNOSTKA PROJEKTOWA
PROJEKT TECHNICZNY I WYKONAWCZY	OFF ART STUDIO www.offartstudio.pl
NAZWA OBIEKTU BUDOWLANEGO / ZAMIERZENIA BUDOWLANEGO	ZESPÓŁ PROJEKTOWY
PRZEBUDOWA WEJŚCIA, ZEJŚCIA ORAZ POMOSTÓW W KOMORZE ROZDZIAŁU WODY W SUW GRZYBOWICE	PROJEKTANT: mgr inż. arch. Jacek Jeż, spec. architektoniczna, upr. nr 3/02/SLOKK — PODPIS:
LOKALIZACJA OBIEKTU / ZAMIERZENIA BUDOWLANEGO	PROJEKTANT: mgr inż. Bogumił Brzyski, spec. konstr.-budowlana, upr. nr SLK/1848/POOK/07 — PODPIS:
41-814 Zabrze, ul. Badestinusa 90 identyfikator działki ewidencyjnej: 247801_1.0003.AR_4.535/115	RYSUNEK TYTUŁ: **RZUT KOMORY** **KONSTRUKCJA WSPORCZA POMOSTÓW TECHNICZNYCH**
INWESTOR	
Zabrzańskie Przedsiębiorstwo Wodociągów i Kanalizacji Sp. z o.o. 41-800 Zabrze, ul. Wolności 215	FAZA: **PTW** DATA: **05.2024r.** SKALA: **1:25** NR: **PTW/07**

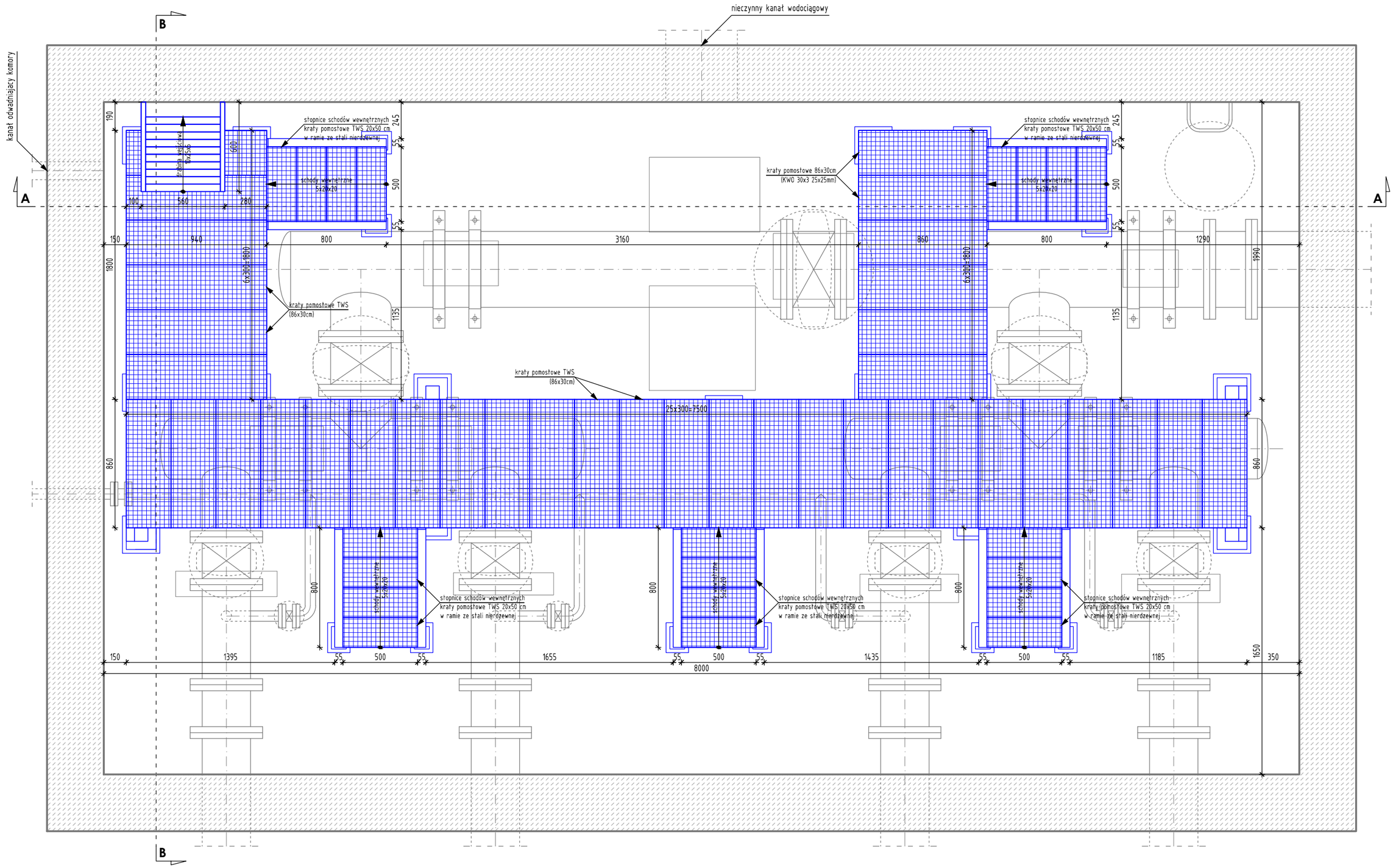

- Beton konstrukcyjny cokołów C25/30 XC2 W4
- Konstrukcja stalowa pomostu z austenitycznej stali nierdzewnej gatunku 1.4301.
- Wszystkie śruby i kotwy z austenitycznej stali nierdzewnej gatunku 1.4301.
- Kraty pomostowe TWS (tworywo sztuczne)
- Rysunek nie stanowi odrębnej całości i należy rozpatrywać go łącznie z pozostałą dokumentacją rysunkową oraz opisem technicznym.

NAZWA ELEMENTU PROJEKTU BUDOWLANEGO	JEDNOSTKA PROJEKTOWA
PROJEKT TECHNICZNY I WYKONAWCZY	OFF ART STUDIO www.offartstudio.pl
NAZWA OBIEKTU BUDOWLANEGO / ZAMIERZENIA BUDOWLANEGO	ZESPÓŁ PROJEKTOWY
PRZEBUDOWA WEJŚCIA, ZEJŚCIA ORAZ POMOSTÓW W KOMORZE ROZDZIAŁU WODY W SUW GRZYBOWICE	PROJEKTANT: mgr inż. arch. Jacek Jeż, spec. architektoniczna, upr. nr 3/02/SLOKK — PODPIS:
	PROJEKTANT: mgr inż. Bogumił Brzyski, spec. konstr.-budowlana, upr. nr SLK/1848/POOK/07 — PODPIS:
LOKALIZACJA OBIEKTU / ZAMIERZENIA BUDOWLANEGO	RYSUNEK
41-814 Zabrze, ul. Badestinusa 90 identyfikator działki ewidencyjnej: 247801_1.0003.AR_4.535/115	TYTUŁ: **RZUT KOMORY UKŁAD POMOSTÓW TECHNICZNYCH**
INWESTOR	
Zabrzańskie Przedsiębiorstwo Wodociągów i Kanalizacji Sp. z o.o. 41-800 Zabrze, ul. Wolności 215	FAZA: **PTW** DATA: **05.2024r.** SKALA: **1:25** NR: **PTW/08**

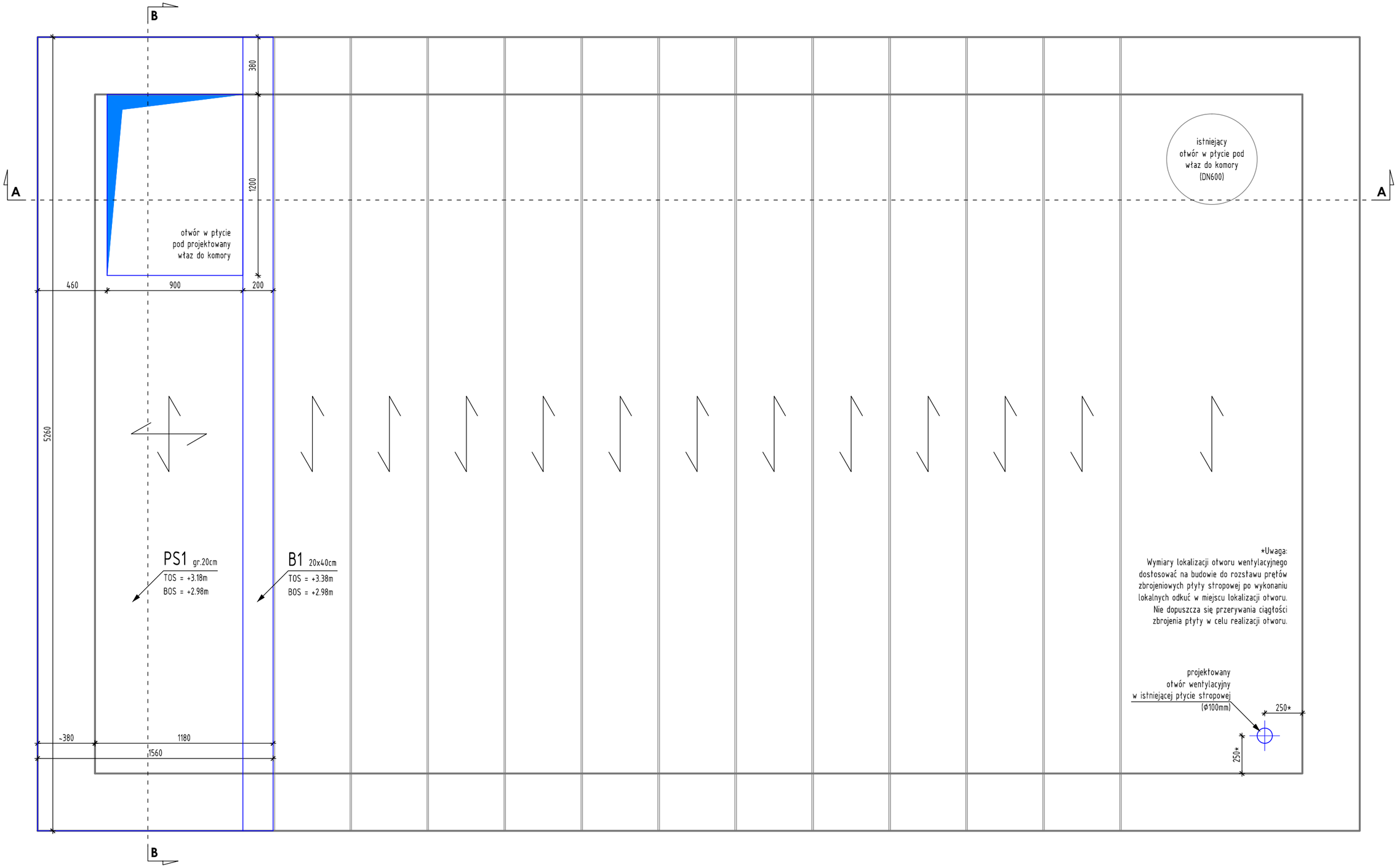

UWAGI

- Nowe elementy konstrukcji: Ps1, B1 należy wykonać "na mokro" w jednym ciągu betonowania.
- Beton konstrukcyjny C25/30 XC2 W4
- Opis oznaczeń: BOC = dolny poziom betonu ; TOC = górny poziom betonu
- Wszystkie powierzchnie styku nowej konstrukcji betonowej z konstrukcją istniejącą (ściany, płyty stropowe) powinny być oddylatowane przekładką z papy lub foli PE x2
- Demontaż stempli szalunkowych oraz obciążenie naziomem gruntu płyty Ps1 możliwy nie wcześniej niż 28dni po betonowaniu.
- Rysunek nie stanowi odrębnej całości i należy rozpatrywać go łącznie z pozostałą dokumentacją rysunkową oraz opisem technicznym.

NAZWA ELEMENTU PROJEKTU BUDOWLANEGO

PROJEKT TECHNICZNY I WYKONAWCZY

NAZWA OBIEKTU BUDOWLANEGO / ZAMIERZENIA BUDOWLANEGO

PRZEBUDOWA WEJŚCIA, ZEJŚCIA ORAZ POMOSTÓW W KOMORZE ROZDZIAŁU WODY W SUW GRZYBOWICE

LOKALIZACJA OBIEKTU / ZAMIERZENIA BUDOWLANEGO

41-814 Zabrze, ul. Badestinusa 90
identyfikator działki ewidencyjnej: 247801_1.0003.AR_4.535/115

INWESTOR

Zabrzańskie Przedsiębiorstwo Wodociągów i Kanalizacji Sp. z o.o.
41-800 Zabrze, ul. Wolności 215

JEDNOSTKA PROJEKTOWA

OFF ART STUDIO
www.offartstudio.pl

ZESPÓŁ PROJEKTOWY

PROJEKTANT: mgr inż. arch. Jacek Jeż
spec. architektoniczna, upr. nr 3/02/SLOKK
PODPIS:

PROJEKTANT: mgr inż. Bogumił Brzyski
spec. konstr.-budowlana, upr. nr SLK/1848/POOK/07
PODPIS:

RYSUNEK

TYTUŁ:

RZUT STROPU KOMORY - UKŁAD PŁYT STROPOWYCH

FAZA:	DATA:	SKALA:	NR:
PTW	05.2024r.	1:25	PTW/09

UWAGI

- Elementy stalowe włazu i ich połączeń należy wykonać ze stali nierdzewnej.
- Ścianki wsporcze pod właz należy wykonać w konstrukcji murowanej z bloczków betonowych murowych klasy min. 10MPa.
- Zabrania się wykonania naziomu gruntowego strupu z zagęszczeniem przy użyciu maszyn (np. ubijaki). Projektowane obciążenie użytkowe naziomu wynosi: 200kg/m2.
- Rysunek nie stanowi odrębnej całości i należy rozpatrywać go łącznie z pozostałą dokumentacją rysunkową oraz opisem technicznym.

NAZWA ELEMENTU PROJEKTU BUDOWLANEGO

PROJEKT TECHNICZNY I WYKONAWCZY

NAZWA OBIEKTU BUDOWLANEGO / ZAMIERZENIA BUDOWLANEGO

PRZEBUDOWA WEJŚCIA, ZEJŚCIA ORAZ POMOSTÓW W KOMORZE ROZDZIAŁU WODY W SUW GRZYBOWICE

LOKALIZACJA OBIEKTU / ZAMIERZENIA BUDOWLANEGO

41-814 Zabrze, ul. Badestinusa 90
identyfikator działki ewidencyjnej: 247801_1.0003.AR_4.535/115

INWESTOR

Zabrzańskie Przedsiębiorstwo Wodociągów i Kanalizacji Sp. z o.o.
41-800 Zabrze, ul. Wolności 215

JEDNOSTKA PROJEKTOWA

OFF ART STUDIO
www.offartstudio.pl

ZESPÓŁ PROJEKTOWY

PROJEKTANT:	mgr inż. arch. Jacek Jeż spec. architektoniczna, upr. nr 3/02/SLOKK	PODPIS:
PROJEKTANT:	mgr inż. Bogumił Brzyski spec. konstr.-budowlana, upr. nr SLK/1848/POOK/07	PODPIS:

RYSUNEK

TYTUŁ:

RZUT WŁAZU DO KOMORY I LOKALIZACJA KOMINKA WENTYLACYJNEGO

FAZA:	DATA:	SKALA:	NR:
PTW	05.2024r.	1:25	PTW/10

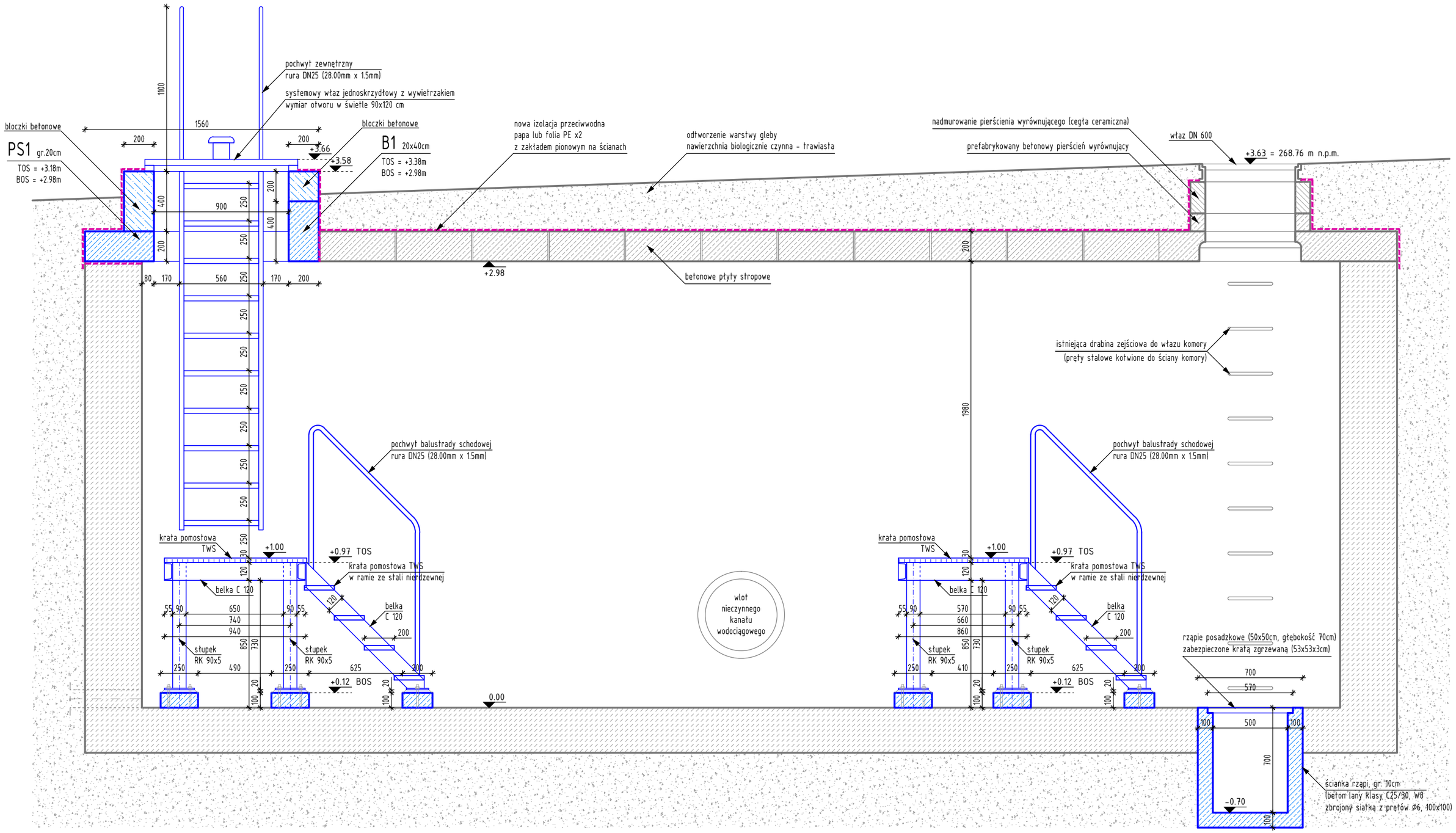

- Nowe elementy konstrukcji: Ps1, B1 należy wykonać "na mokro" w jednym ciągu betonowania.
- Beton konstrukcyjny C25/30 XC2 W4
- Konstrukcja stalowa pomostu z austenitycznej stali nierdzewnej gatunku 1.4301.
- Wszystkie śruby i kotwy z austenitycznej stali nierdzewnej gatunku 1.4301.
- Kraty pomostowe TWS (tworywo sztuczne)
- Opis oznaczeń: BOC = dolny poziom betonu ; TOC = górny poziom betonu ; BOS = dolny poziom stali ; TOS = górny poziom stali
- Wszystkie powierzchnie styku nowej konstrukcji betonowej z konstrukcją istniejącą (ściany, płyty stropowe) powinny być oddylatowane przekładką z papy lub foli PE x2
- Ścianki wsporcze pod właz należy wykonać w konstrukcji murowanej z bloczków betonowych murowych klasy min. 10MPa.
- Zabrania się wykonania naziomu gruntowego strupu z zagęszczeniem przy użyciu maszyn (np. ubijaki). Projektowane obciążenie użytkowe naziomu wynosi: 200kg/m2.
- Demontaż stempli szalunkowych oraz obciążenie naziomem gruntu płyty Ps1 możliwy nie wcześniej niż 28dni po betonowaniu.

- Rysunek nie stanowi odrębnej całości i należy rozpatrywać go łącznie z pozostałą dokumentacją rysunkową oraz opisem technicznym.

NAZWA ELEMENTU PROJEKTU BUDOWLANEGO

PROJEKT TECHNICZNY I WYKONAWCZY

NAZWA OBIEKTU BUDOWLANEGO / ZAMIERZENIA BUDOWLANEGO

PRZEBUDOWA WEJŚCIA, ZEJŚCIA ORAZ POMOSTÓW W KOMORZE ROZDZIAŁU WODY W SUW GRZYBOWICE

LOKALIZACJA OBIEKTU / ZAMIERZENIA BUDOWLANEGO

41-814 Zabrze, ul. Badestinusa 90
identyfikator działki ewidencyjnej: 247801_1.0003.AR_4.535/115

INWESTOR

Zabrzańskie Przedsiębiorstwo Wodociągów i Kanalizacji Sp. z o.o.
41-800 Zabrze, ul. Wolności 215

JEDNOSTKA PROJEKTOWA

OFF ART STUDIO
www.offartstudio.pl

ZESPÓŁ PROJEKTOWY

PROJEKTANT:	mgr inż. arch. Jacek Jeż spec. architektoniczna, upr. nr 3/02/SLOKK	PODPIS:
PROJEKTANT:	mgr inż. Bogumił Brzyski spec. konstr.-budowlana, upr. nr SLK/1848/POOK/07	PODPIS:

RYSUNEK

TYTUŁ:

PRZEKRÓJ A-A

FAZA:	DATA:	SKALA:	NR:
PTW	05.2024r.	1:25	PTW/11

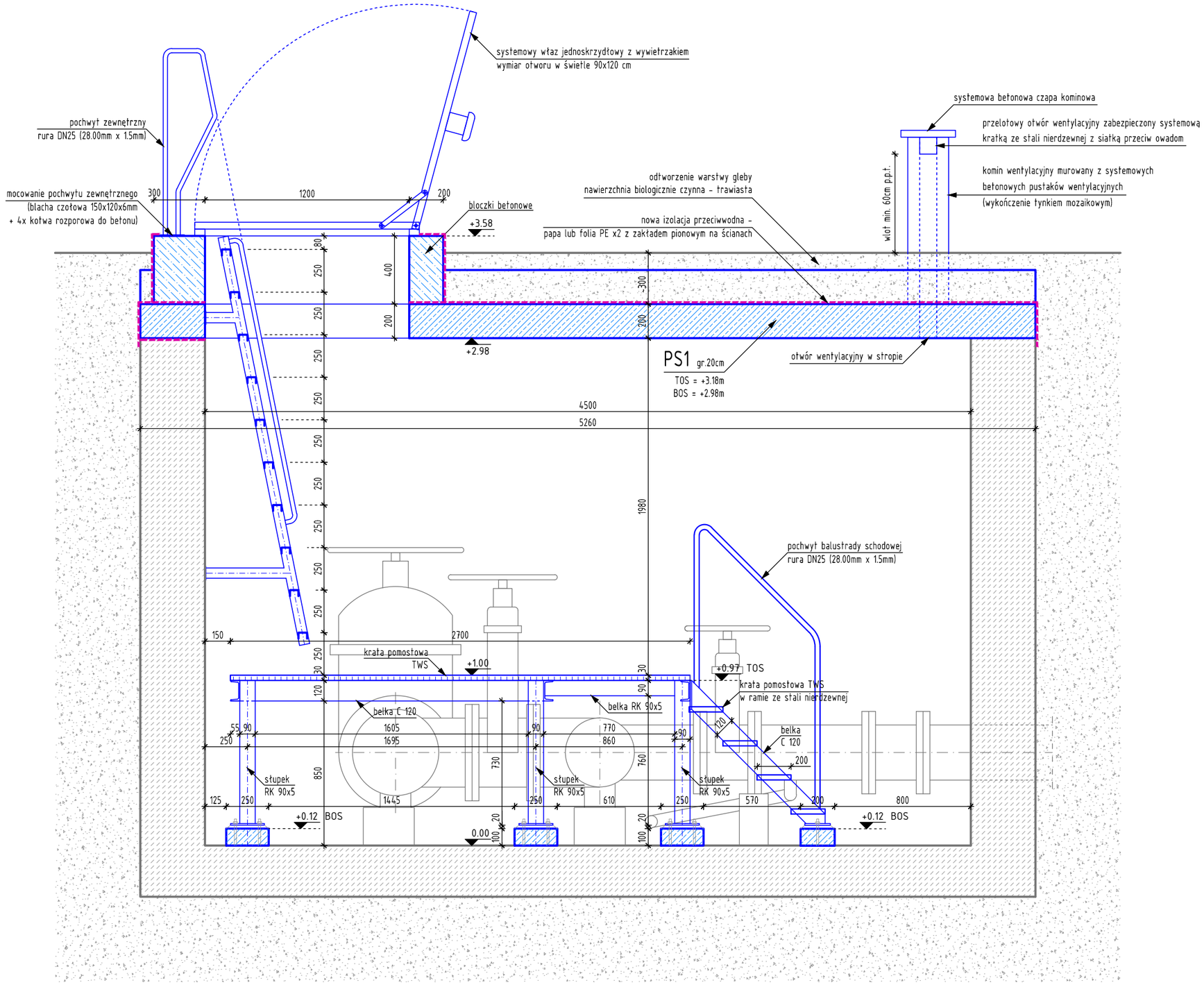

- Nowe elementy konstrukcji: Ps1, B1 należy wykonać "na mokro" w jednym ciągu betonowania.
- Beton konstrukcyjny C25/30 XC2 W4
- Konstrukcja stalowa pomostu z austenitycznej stali nierdzewnej gatunku 1.4301.
- Wszystkie śruby i kotwy z austenitycznej stali nierdzewnej gatunku 1.4301.
- Kraty pomostowe TWS (tworywo sztuczne)
- Opis oznaczeń: BOC = dolny poziom betonu ; TOC = górny poziom betonu ; BOS = dolny poziom stali ; TOS = górny poziom stali
- Wszystkie powierzchnie styku nowej konstrukcji betonowej z konstrukcją istniejącą (ściany, płyty stropowe) powinny być oddylatowane przekładką z papy lub folii PE x2
- Ścianki wsporcze pod właz należy wykonać w konstrukcji murowanej z bloczków betonowych murowych klasy min. 10MPa.
- Zabrania się wykonania naziomu gruntowego strupu z zagęszczeniem przy użyciu maszyn (np. ubijaki). Projektowane obciążenie użytkowe naziomu wynosi: 200kg/m2.
- Demontaż stempli szalunkowych oraz obciążenie naziomem gruntu płyty Ps1 możliwy nie wcześniej niż 28dni po betonowaniu.
- Rysunek nie stanowi odrębnej całości i należy rozpatrywać go łącznie z pozostałą dokumentacją rysunkową oraz opisem technicznym.

NAZWA ELEMENTU PROJEKTU BUDOWLANEGO

PROJEKT TECHNICZNY I WYKONAWCZY

NAZWA OBIEKTU BUDOWLANEGO / ZAMIERZENIA BUDOWLANEGO

PRZEBUDOWA WEJŚCIA, ZEJŚCIA ORAZ POMOSTÓW W KOMORZE ROZDZIAŁU WODY W SUW GRZYBOWICE

LOKALIZACJA OBIEKTU / ZAMIERZENIA BUDOWLANEGO

41-814 Zabrze, ul. Badestinusa 90
identyfikator działki ewidencyjnej: 247801_1.0003.AR_4.535/115

INWESTOR

Zabrzańskie Przedsiębiorstwo Wodociągów i Kanalizacji Sp. z o.o.
41-800 Zabrze, ul. Wolności 215

JEDNOSTKA PROJEKTOWA

OFF ART STUDIO
www.offartstudio.pl

ZESPÓŁ PROJEKTOWY

PROJEKTANT:	mgr inż. arch. Jacek Jeż spec. architektoniczna, upr. nr 3/02/SLOKK	PODPIS:
PROJEKTANT:	mgr inż. Bogumił Brzyski spec. konstr.-budowlana, upr. nr SLK/1848/POOK/07	PODPIS:

RYSUNEK

TYTUŁ:

PRZEKRÓJ B-B

FAZA:	DATA:	SKALA:	NR:
PTW	05.2024r.	1:25	PTW/12

ZBROJENIE DOLNE PŁYTY PS1

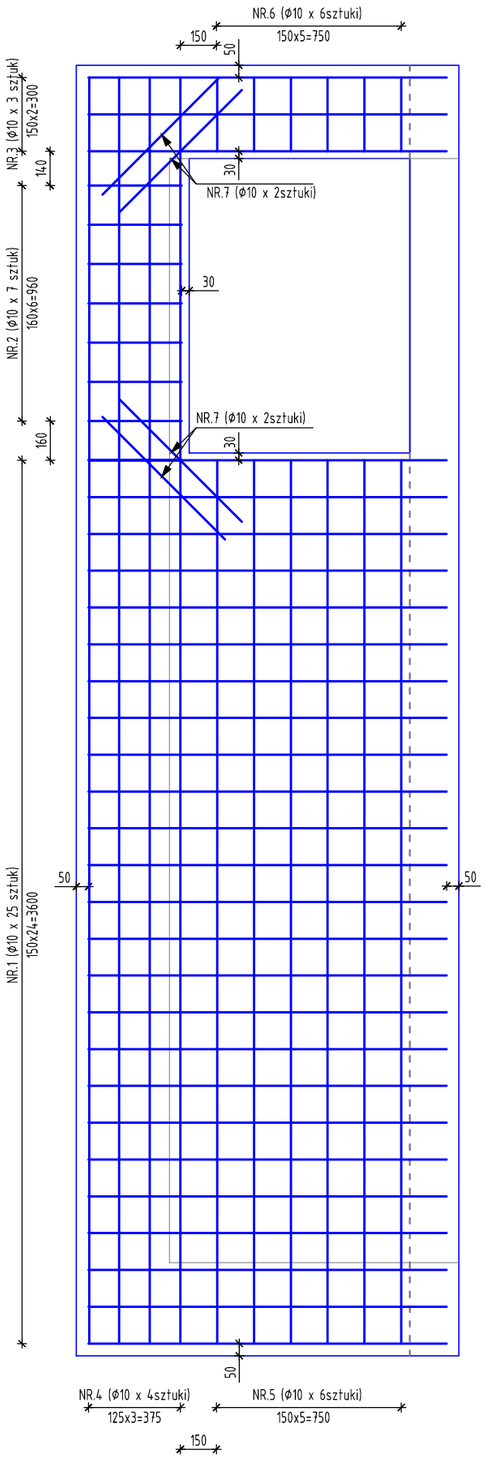

ZBROJENIE GÓRNE PŁYTY PS1

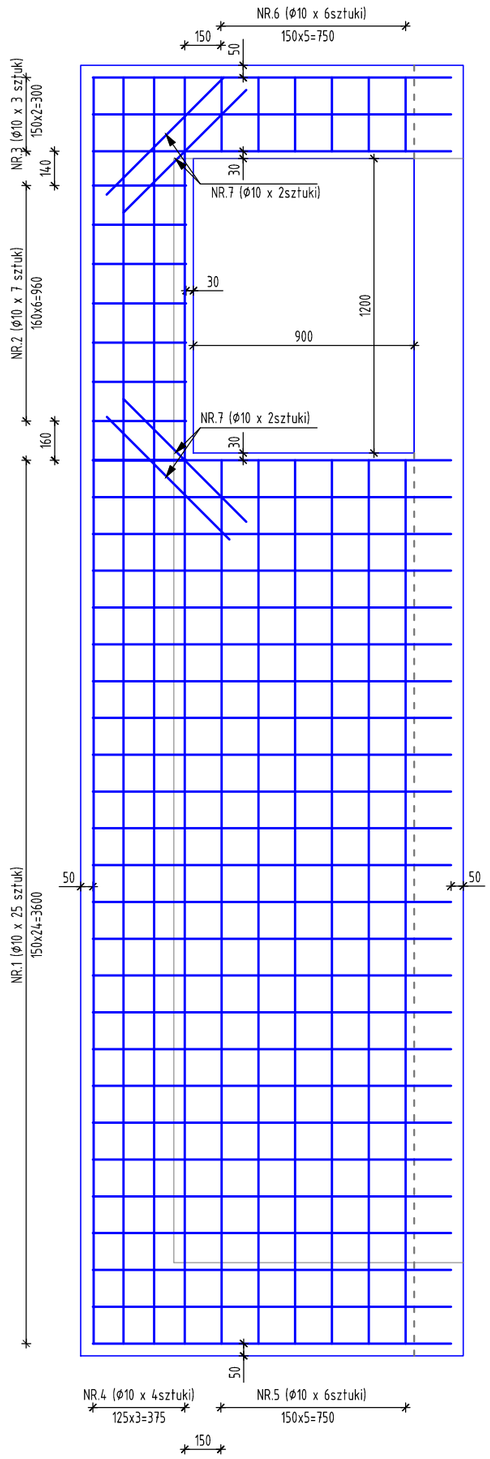

ZBROJENIE BELKI B1

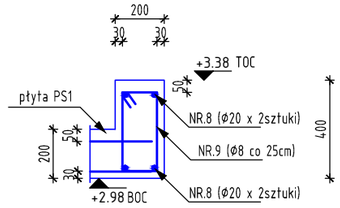

COKÓŁ TYP 1
WYKONAĆ x 16

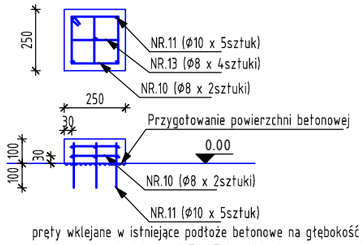

pręty wklejane w istniejące podłoże betonowe na głębokość min.10cm przy użyciu kleju HILTI HIT-HY 200A lub oidpowiednik

COKÓŁ TYP 2
WYKONAĆ x 10

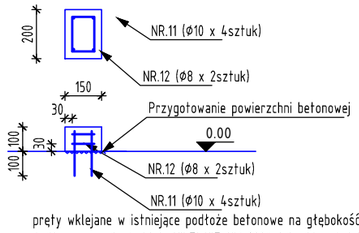

pręty wklejane w istniejące podłoże betonowe na głębokość min.10cm przy użyciu kleju HILTI HIT-HY 200A lub oidpowiednik

ZBROJENIE PŁYTY PS1

Nr.	Kształt	Wymiar [mm]	Średnica [mm]	ciężar [kg/m]	sztuk	suma [m]	suma [kg]
1	L	L=1460	10	0.62	50	73	45.3
2	L, H, H	L=380 H=120	10	0.62	14	7	4.4
3	L	L=1460	10	0.62	6	8.8	5.5
4	L	L=5160	10	0.62	8	41.3	25.6
5	L, H	L=3600 H=120	10	0.62	12	44.7	27.7
6	L, H, H	L=300 H=120	10	0.62	12	5.1	3.2
7	L	L=700	10	0.62	8	5.6	3.5
SUMA							115

ZBROJENIE BELKI B1

Nr.	Kształt	Wymiar [mm]	Średnica [mm]	ciężar [kg/m]	sztuk	suma [m]	suma [kg]
8	L	L=5160	20	2.47	4	20.7	51
9	L, C, H	L=140 H=320 C=70	8	0.39	22	23.4	9.1
SUMA							60

ZBROJENIE COKOŁU TYP 1, TYP 2

Nr.	Kształt	Wymiar [mm]	Średnica [mm]	ciężar [kg/m]	sztuk	suma [m]	suma [kg]
10	L, C, H	L=190 H=190 C=70	8	0.39	32	14.4	5.7
11	L	L=170	10	0.62	120	20.4	12.7
12	L, C, H	L=140 H=90 C=70	8	0.39	20	6.0	2.3
13	L, H, H	L=190 H=70	8	0.39	64	16.7	6.5
SUMA							28

- Nowe elementy konstrukcji: Ps1, B1 należy wykonać "na mokro" w jednym ciągu betonowania.
- Beton konstrukcyjny C25/30 XC2 W4
- Opis oznaczeń: BOC = dolny poziom betonu ; TOC = górny poziom betonu
- Otulina zbrojenia 30mm, chyba że określono inaczej na rysunku
- Promienie gięcia prętów wykonać zgodnie z PN-EN 1992
- Projektowane obciążenie użytkowe naziomu wynosi: 200kg/m2.
- Demontaż stempli szalunkowych oraz obciążenie naziomem gruntu płyty Ps1 możliwy nie wcześniej niż 28dni po betonowaniu.
- Powierzchnia betonowa m miejscu planowanych nowych cokołów typ 1 i typ 2 powinna zostać podkuta na głebokość 2-5cm, oczyszczona z luźnych fragmentów betonu i pyłu oraz zagruntowana preparatem do gruntowania powierzchni betonowych.
- Rysunek nie stanowi odrębnej całości i należy rozpatrywać go łącznie z pozostałą dokumentacją rysunkową oraz opisem technicznym.

BETON C25/30 V=7.5m3 (PS1+B1)
BETON C20/25 V=0.2m3 (COKÓŁ TYP1+TYP2)

NAZWA ELEMENTU PROJEKTU BUDOWLANEGO

PROJEKT TECHNICZNY I WYKONAWCZY

NAZWA OBIEKTU BUDOWLANEGO / ZAMIERZENIA BUDOWLANEGO

PRZEBUDOWA WEJŚCIA, ZEJŚCIA ORAZ POMOSTÓW W KOMORZE ROZDZIAŁU WODY W SUW GRZYBOWICE

LOKALIZACJA OBIEKTU / ZAMIERZENIA BUDOWLANEGO

41-814 Zabrze, ul. Badestinusa 90
identyfikator działki ewidencyjnej: 247801_1.0003.AR_4.535/115

INWESTOR

Zabrzańskie Przedsiębiorstwo Wodociągów i Kanalizacji Sp. z o.o.
41-800 Zabrze, ul. Wolności 215

JEDNOSTKA PROJEKTOWA

OFF ART STUDIO
www.offartstudio.pl

ZESPÓŁ PROJEKTOWY

PROJEKTANT: mgr inż. arch. Jacek Jeż
spec. architektoniczna, upr. nr 3/02/SLOKK — PODPIS:

PROJEKTANT: mgr inż. Bogumił Brzyski
spec. konstr.-budowlana, upr. nr SLK/1848/POOK/07 — PODPIS:

RYSUNEK

TYTUŁ:

ZBROJENIE ELEMENTÓW ŻELBETOWYCH

FAZA:	DATA:	SKALA:	NR:
PTW	05.2024r.	1:25	PTW/13

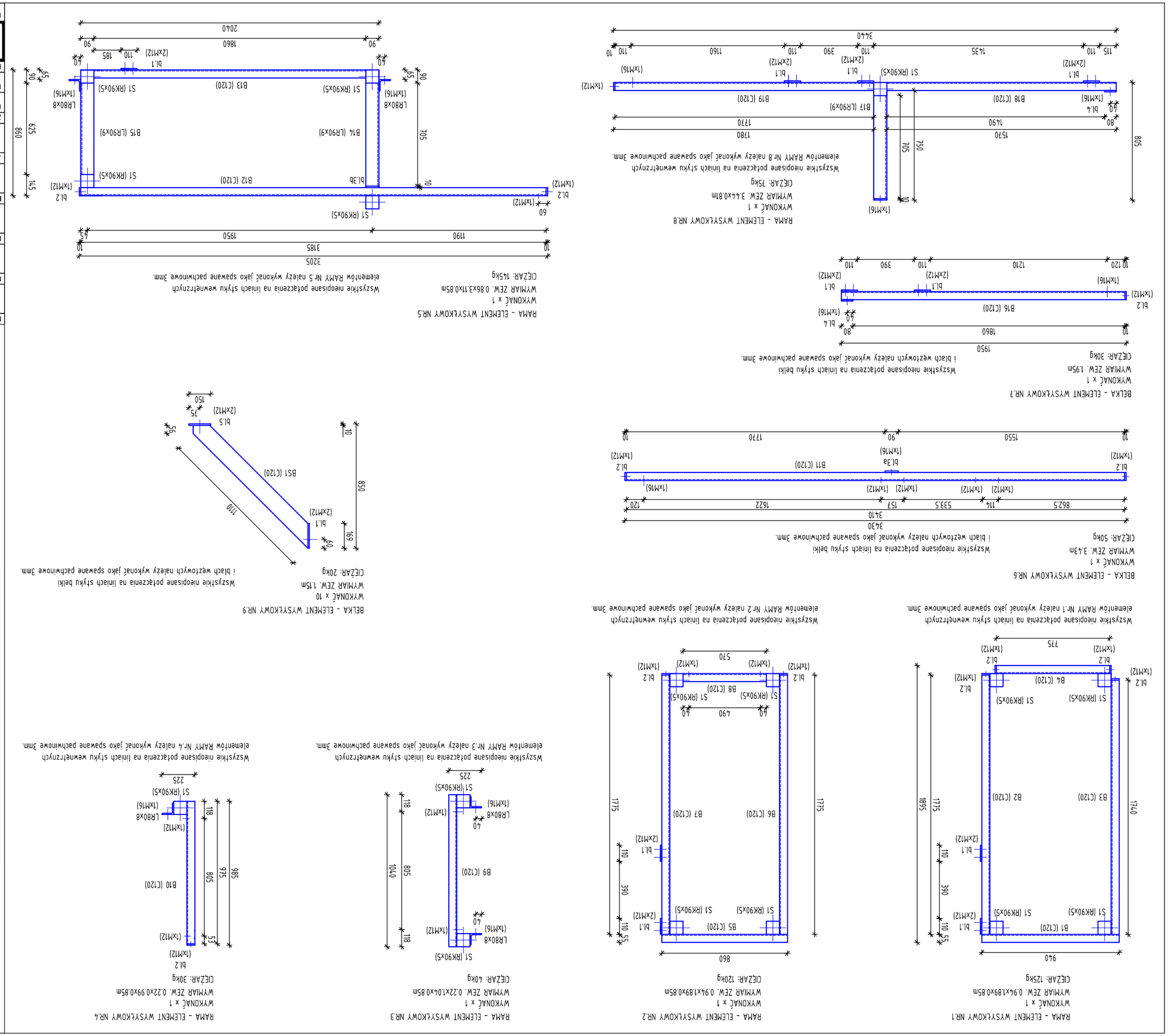

ZESTAWIENIE PROFILI KONSTRUKCJI STALOWYCH

Poz.	Profil	Oznaczenie	Wymiar [mm]	ciężar [kg/m]	sztuk	suma [kg]
1	C120	B1	940	13.4	1	12.6
		B2	1775	13.4	1	23.8
		B3	1740	13.4	1	23.4
		B4	775	13.4	1	10.4
		B5	860	13.4	1	11.6
		B6	1775	13.4	1	23.8
		B7	1775	13.4	1	23.8
		B8	570	13.4	1	7.7
		B9	1040	13.4	1	13.9
		B10	975	13.4	1	13.1
		B11	3410	13.4	1	45.7
		B12	3185	13.4	1	42.7
		B13	1860	13.4	1	24.9
		B16	1860	13.4	1	24.9
		B18	1570	13.4	1	21.1
		B19	1770	13.4	1	23.7
				SUMA		347
2	RK90x5	S1	840	15.3	16	206
				SUMA		206
3	C120	BS1	1150	13.4	10	154
				SUMA		154
4	LR90x9	B14	705	15.2	1	10.7
		B15	625	15.2	1	9.5
		B17	705	15.2	1	10.7
				SUMA		31

- Konstrukcja stalowa pomostu z austenityczne stali nierdzewnej gatunku 1.4301.
- Wszystkie śruby i kołwy z austenityczne stali nierdzewnej gatunku 1.4301.
- Kratły pomostowe TWS (tworywo sztuczne)
- Opis oznaczeń: BOS = dolny poziom stali ; TOS = górny poziom stali
- Śrenice otworów na śruby należy wykonać jako:
  - ø14mm dla M12
  - ø18mm dla M16
- Rysunek nie stanowi ordebnej całości i należy rozpatrywać go łącznie z pozostałą dokumentacją rysunkową oraz opisem technicznym.

NAZWA ELEMENTU PROJEKTU BUDOWLANEGO

PROJEKT TECHNICZNY I WYKONAWCZY

NAZWA OBIEKTU BUDOWLANEGO / ZAMIERZENIA BUDOWLANEGO

PRZEBUDOWA WEJŚCIA, ZEJŚCIA ORAZ POMOSTÓW W KOMORZE ROZDZIAŁU WODY W SUW GRZYBOWICE

LOKALIZACJA OBIEKTU / ZAMIERZENIA BUDOWLANEGO

41-814 Zabrze, ul. Badestinusa 90
identyfikator dziątki ewidencyjnej: 247801_1.0003.AR_4.535/115

INWESTOR

Zabrzańskie Przedsiębiorstwo Wodociągów i Kanalizacji Sp. z o.o.
41-800 Zabrze, ul. Wolności 215

JEDNOSTKA PROJEKTOWA

OFF ART STUDIO
www.offartstudio.pl

ZESPÓŁ PROJEKTOWY

PROJEKTANT:	mgr inż. arch. Jacek Jeż spec. architektoniczna, upr. nr 3/02/SLOKK
PODPIS:	
PROJEKTANT:	mgr inż. Bogumił Brzyski spec. konstr.-budowlana, upr. nr SLK/1848/POOK/07
PODPIS:	

RYSUNEK

TYTUŁ:

RYSUNEK ZESTAWIENIOWY KONSTRUKCJI STALOWEJ

FAZA:	PTW	DATA:	05.2024r.	SKALA:	1:25	NR:	**PTW/14**

BLACHA BL.1
WYMIAR: 169x110x10mm
OTWORY: 2Ø14mm
WYKONAĆ x 5 (plus x5 w odbiciu lustrzanym)

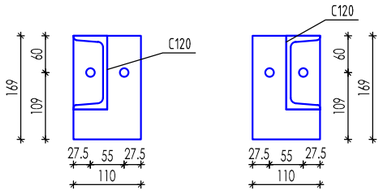

BLACHA BL.2
WYMIAR: 120x55x10mm
OTWORY: 1Ø14mm
WYKONAĆ x 13

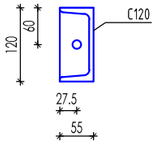

BLACHA BL.3a
WYMIAR: 120x90x10mm
OTWORY: 1Ø14mm
WYKONAĆ x 1

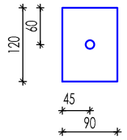

BLACHA BL.3b
WYMIAR: 120x90x10mm
OTWORY:
WYKONAĆ x 1

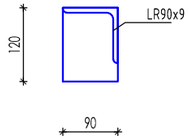

BLACHA BL.4
WYMIAR: 120x80x10mm
OTWORY: 1Ø18mm
WYKONAĆ x 2

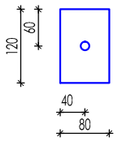

BLACHA BL.5
WYMIAR: 150x100x10mm
OTWORY: 2Ø14mm
WYKONAĆ x 5 (plus x5 w odbiciu lustrzanym)

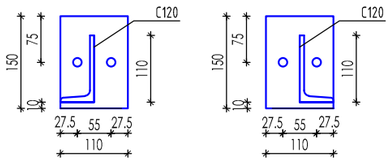

BLACHA BL.6
WYMIAR: 200x200x10mm
OTWORY: 4Ø14mm
WYKONAĆ x 16

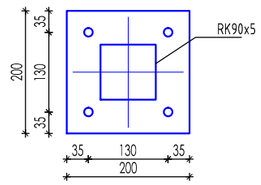

Kotwy M12 należy osadzić w szalunku cokołu przed betonowaniem na głębokość 10cm. Długość gwintowania śruby nad cokołem betonowym min.5cm. Wymagana liczba nakrętek na śrubie dla mocowania blachy belki : 1.

Kotwy M12 należy osadzić w szalunku cokołu przed betonowaniem na głębokość 10cm. Długość gwintowania śruby nad cokołem betonowym min.5cm. Wymagana liczba nakrętek na śrubie dla mocowania blachy słupa : 1.

PROFIL WĘZŁOWY LR80x8
WYMIAR: 120mm
OTWORY: 1Ø18mm
WYKONAĆ x 5

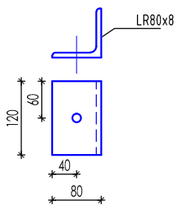

REGUŁA WYKONYWANIA OTWORÓW ŚRUBOWYCH
W ŚRODNIKU BELEK C120

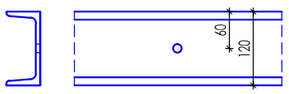

BLACHA BL.7
WYMIAR: 90x90x3mm
OTWORY:
WYKONAĆ x 16

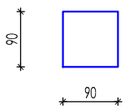

Blacha zamykająca od góry słupki S1 RK90x5

RAMA STOPNICY SCHODÓW WEWNĘTRZNYCH
WYMIAR: 500x20x3mm
PROFIL: LR 30x30x3
WYKONAĆ x 20

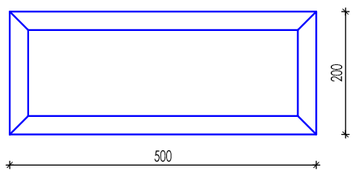

- Konstrukcja stalowa pomostu z austenitycznej stali nierdzewnej gatunku 1.4301.
- Wszystkie śruby i kotwy z austenitycznej stali nierdzewnej gatunku 1.4301.
- Wszystkie nieopisane połączenia na liniach styku blach i profili należy wykonać jako pachwinowe o grubości 3mm.
- Opis oznaczeń: BOS = dolny poziom stali ; TOS = górny poziom stali
- Śrenice otwrów na śruby należy wykonać jako:
  - Ø14mm dla M12
  - Ø18mm dla M16
- Rysunek nie stanowi odrębnej całości i należy rozpatrywać go łącznie z pozostałą dokumentacją rysunkową oraz opisem technicznym.

ZESTAWIENIE BLACH WĘZŁOWYCH KONSTRUKCJI STALOWEJ

Poz.	Profil	Oznaczenie	Wymiar [mm]	ciężar [kg]	sztuk	suma [kg]
1	BL.	BL.1	169x110x10	1.49	10	15
		BL.2	120x55x10	0.53	13	7
		BL.3a	120x90x10	0.87	1	1
		BL.3b	120x90x10	0.87	1	1
		BL.4	120x80x10	0,78	2	2
		BL.5	150x100x10	1.2	10	12
		BL.6	200x200x10	3.2	16	51
		BL.7	90x90x3	0.2	16	3
					SUMA	92
2	LR80x8	LR80x8	120	1.16	5	6
					SUMA	6

NAZWA ELEMENTU PROJEKTU BUDOWLANEGO

PROJEKT TECHNICZNY I WYKONAWCZY

NAZWA OBIEKTU BUDOWLANEGO / ZAMIERZENIA BUDOWLANEGO

PRZEBUDOWA WEJŚCIA, ZEJŚCIA ORAZ POMOSTÓW W KOMORZE ROZDZIAŁU WODY W SUW GRZYBOWICE

LOKALIZACJA OBIEKTU / ZAMIERZENIA BUDOWLANEGO

41-814 Zabrze, ul. Badestinusa 90
identyfikator działki ewidencyjnej: 247801_1.0003.AR_4.535/115

INWESTOR

Zabrzańskie Przedsiębiorstwo Wodociągów i Kanalizacji Sp. z o.o.
41-800 Zabrze, ul. Wolności 215

JEDNOSTKA PROJEKTOWA

OFF ART STUDIO
www.offartstudio.pl

ZESPÓŁ PROJEKTOWY

PROJEKTANT: mgr inż. arch. Jacek Jeż
spec. architektoniczna, upr. nr 3/02/SLOKK — PODPIS:

PROJEKTANT: mgr inż. Bogumił Brzyski
spec. konstr.-budowlana, upr. nr SLK/1848/POOK/07 — PODPIS:

RYSUNEK

TYTUŁ:
DETALE WĘZŁOWE KONSTRUKCJI STALOWEJ

FAZA:	DATA:	SKALA:	NR:
PTW	05.2024r.	1:10	PTW/15

MEPROZET
BRZEG

Brzeska Fabryka Pomp i Armatury MEPROZET Sp. z o.o.
ul.Armii Krajpwej 40; 49-304 Brzeg
tel.077/ 4164031; fax 77/ 4162348
www.meprozet.com.pl

Karta wyrobu

Właz nierdzewny jednoskrzydłowy z wywietrzakiem

WŁNw - ..... x .....

A [mm] (po str. zawiasów) B [mm]

1) Specyfikacja techniczna włazu

Nieprzejezdny, jednoskrzydłowy właz nierdzewny ocieplony typu WŁNw - A x B z wywietrzakiem , przeznaczony do zabudowy otworów włazowych i rewizyjnych zbiorników na wodę i ścieki oraz komór podziemnych.
Wymiary włazu - światło: [A] - szerokość [mm] x [B] - długość [mm], w zakresie od 600 do 1300 mm, powyżej do indywidualnych uzgodnień.

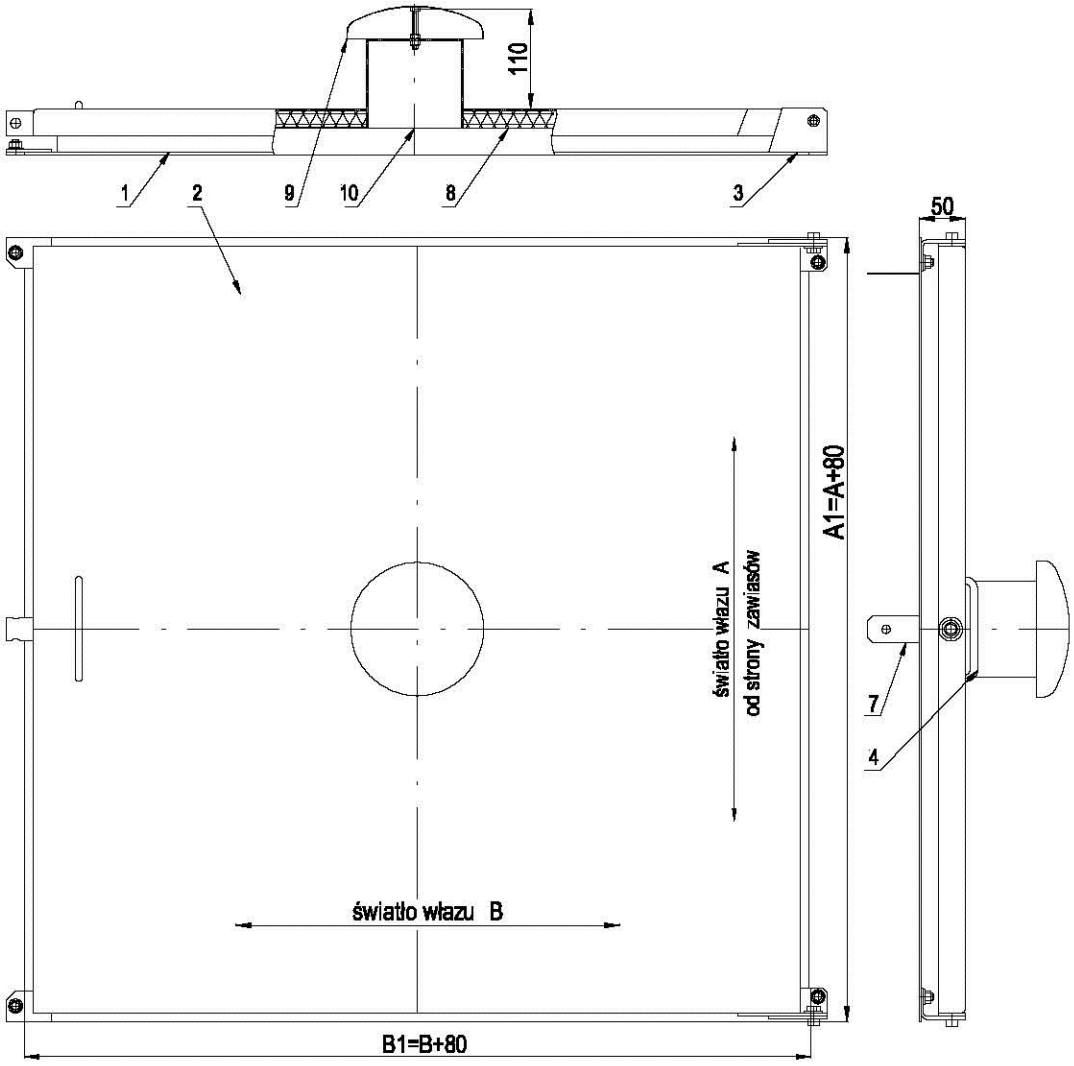

Opis rys. nr 1.2

1 - korpus włazu
2 - pokrywa ocieplona
3 - zawiasy
4 - uchwyt do podnoszenia
5 - klucz do zamkniecia włazu (rys. 3)
6 - rygiel otwarcia pokrywy (rys. 2) lub sprężyna gazowa (rys. 2a)
7 - uchwyty antywłamaniowe
8 - ocieplenie pokrywy
9 - wywietrzak śr. 110 mm
10 - siatka przeciw owadom

Brzeska Fabryka Pomp i Armatury MEPROZET Sp. z o.o.
ul.Armii Krajpwej 40; 49-304 Brzeg
tel.077/ 4164031; fax 77/ 4162348
www.meprozet.com.pl

2) Konstrukcja włazu

Właz wykonany z blachy kwasoodpornej gat. X5CrNi18-10 (DIN 1,4301)
Korpus włazu wykonany z nierdzewnego profila mocowany kotwami do podstawy betonowej.
Pokrywa uchylna, zaopatrzona w uchwyt do podnoszenia, ocieplona styropianem.
Pokrywa wyposażona w rygiel zabezpieczający przed samoistym zamknięciem (rys. 2), lub sprężynę gazową (rys.2a) utrzymujący ją w pozycji otwarcia około 110°, pełny kąt otwarcia pokrywy względem korpusu to 180°.
Właz zamykany jest centralną śrubą z uniwersalnym kluczem i miejscem na kłódkę (rys.3), ponadto właz wyposażony jest w uchwyty antywłamaniowe montowane w świetle włazu, dostępne po otwarciu pokrywy.
Korpus włazu doszczelniony jest do podłoża warstwą plastycznej masy uszczelniającej nakładanej podczas montażu.
Montaż włazu należy wykonać zgodnie z instrukcją (pkt. 4)

rys. nr 2 - ryglowanie pokrywy włazu

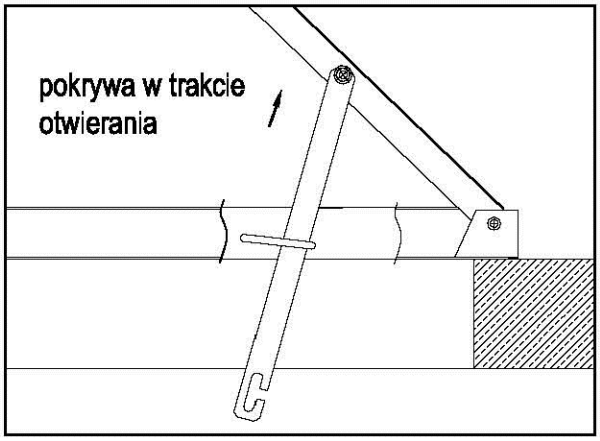

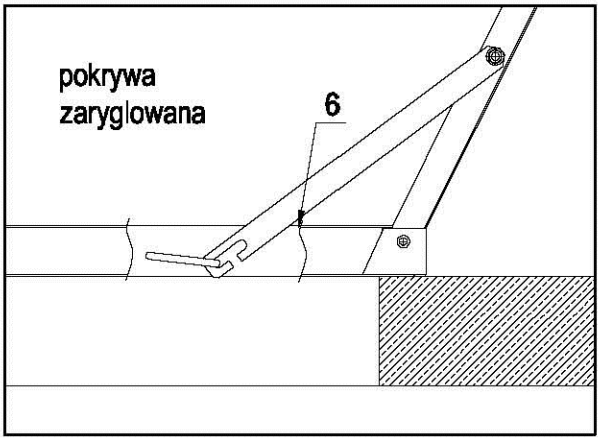

rys. nr 2a - ryglowanie pokrywy włazu sprężyną gazową

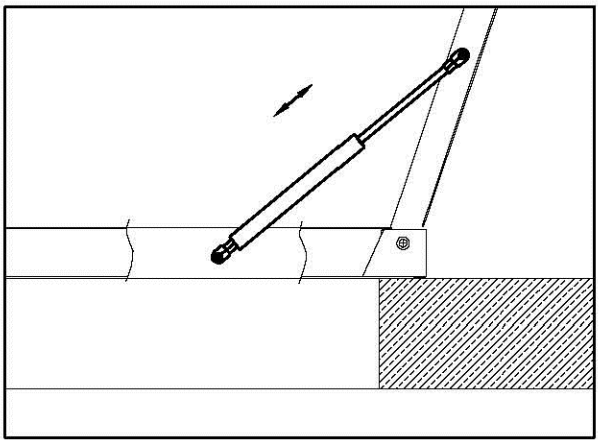

rys. nr 3 - zamknięcie włazu

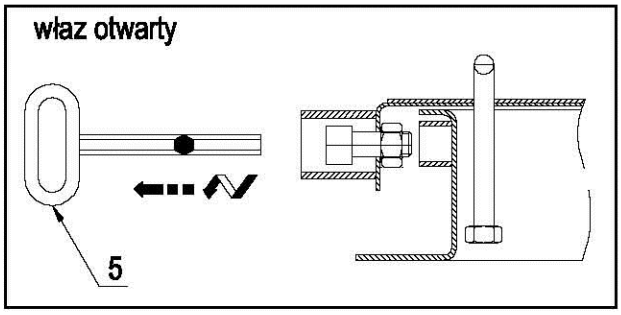

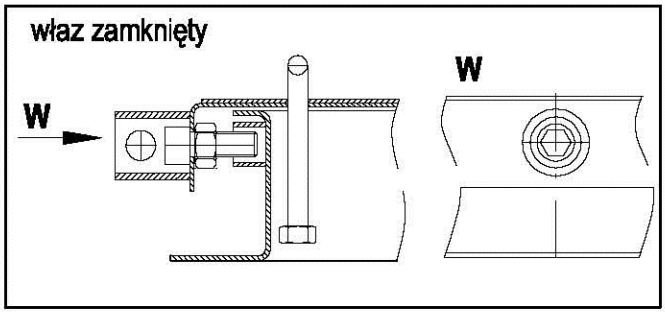

Brzeska Fabryka Pomp i Armatury MEPROZET Sp. z o.o.
ul.Armii Krajpwej 40; 49-304 Brzeg
tel.077/ 4164031; fax 77/ 4162348
www.meprozet.com.pl

3) Krata zabezpieczająca

Ponad wykonanie standardowe oferowana jest uchylna krata, montowana w świetle włazu zabezpieczająca obsługę przed przypadkowym wpadnięciem w otwór włazowy.
Krata wykonana jest z prętów kwasoodpornych.
Krata posiada zawiasy po tej samej stronie co pokrywa włazu, zaś po przeciwnej oparta jest na wspornikach w narożach ramy włazu.
Opcja włazu z kratą oznaczona jest symbolem WŁNk - A x B

Opis rys. nr 5 - krata zabezpieczająca

1 - korpus włazu
2 - krata zabezpieczająca
3 - zawias kraty
4 - wspornik kraty

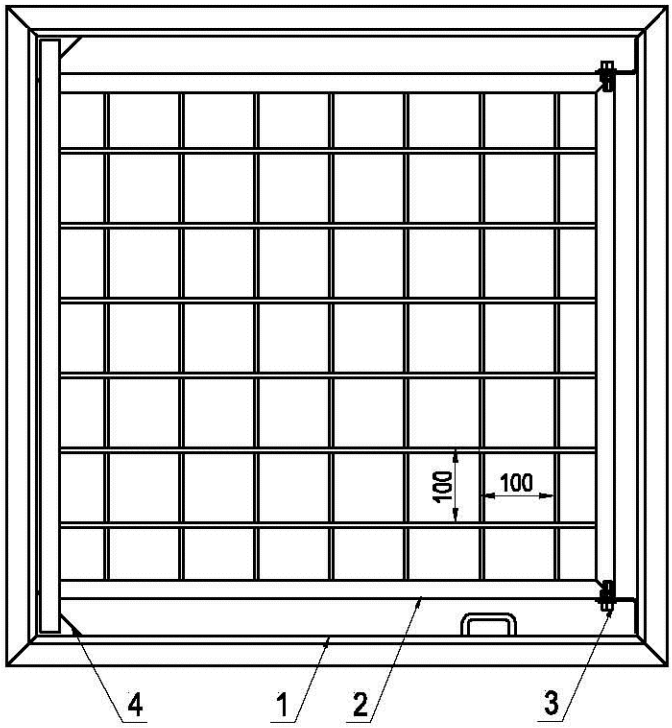

4) Instrukcja montażu włazu

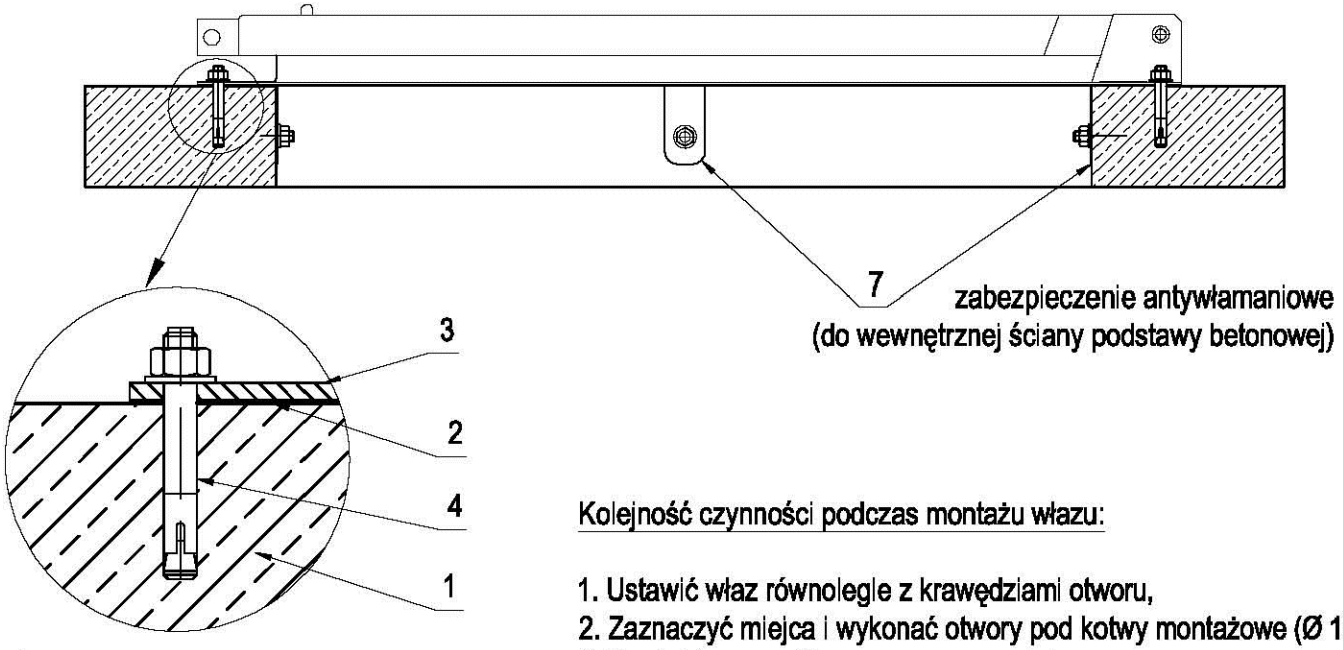

1 - podstawa betonowa
2 - masa uszczelniająca silikonowa
3 - korpus włazu
4 - kotwa nierdzewna B8-10/60 A4

Kolejność czynności podczas montażu włazu:

1. Ustawić właz równolegle z krawędziami otworu,
2. Zaznaczyć miejca i wykonać otwory pod kotwy montażowe (Ø 10),
3. Nanieść masę silikonową na uprzednio wyczyszczoną, suchą powierzchnię betonową (wolną od luźnych drobin),
4. Osadzić właz w uprzednio przygotowanym miejscu,
5. Wbić kotwy i dokręcić nakrętki mocujące korpus włazu (10 Nm)

III. DOŁĄCZONE DOKUMENTY

Spis dołączonych dokumentów:

1. Oświadczenie projektantów o sporządzeniu projektu zgodnie z obowiązującymi przepisami i zasadami wiedzy technicznej.

2. Kopie uprawnień projektantów.

3. Zaświadczenia o przynależności projektantów do właściwych izb samorządu zawodowego.

Oświadczenie projektantów o sporządzeniu projektu zgodnie z obowiązującymi przepisami i zasadami wiedzy technicznej

Zabrze, maj 2024 r.

Na podstawie art. 34 ust. 3d, pkt 3) ustawy z dnia 7 lipca 1994r. – Prawo budowlane (t.j. Dz. U. z 2023r. poz. 682 z późn. zm.) oświadczamy, że:

PROJEKT TECHNICZNY I WYKONAWCZY

opracowany na potrzeby zamierzenia budowlanego p.n.:

PRZEBUDOWA WEJŚCIA, ZEJŚCIA ORAZ POMOSTÓW W KOMORZE ROZDZIAŁU WODY W SUW GRZYBOWICE

zlokalizowanego w:

adres:	41-814 Zabrze, ul. Badestinusa 90
jednostka ewidencyjna:	247801_1, M. Zabrze
obręb ewidencyjny:	247801_1.0003, Grzybowice
identyfikator działki:	247801_1.0003.AR_4.535/115

został sporządzony zgodnie z obowiązującymi przepisami i zasadami wiedzy technicznej oraz jest kompletny z punktu widzenia celu, dla którego został opracowany.

ZESPÓŁ AUTORSKI:

FUNKCJA:	**PROJEKTANT**	*NR UPRAWNIEŃ:*	**3/02/SLOKK**	*PODPIS:*
IMIĘ I NAZWISKO:	**mgr inż. arch. Jacek Jeż**	*ZAKRES OPRACOWANIA:*	**architektura**	
SPECJALNOŚĆ:	**architektoniczna bez ograniczeń**	*DATA OPRACOWANIA:*	**maj 2024 r.**	
FUNKCJA:	**PROJEKTANT**	*NR UPRAWNIEŃ:*	**SLK/1848/POOK/07**	*PODPIS:*
IMIĘ I NAZWISKO:	**mgr inż. Bogumił Brzyski**	*ZAKRES OPRACOWANIA:*	**konstrukcja**	
SPECJALNOŚĆ:	**konstr.-budowl. bez ograniczeń**	*DATA OPRACOWANIA:*	**maj 2024 r.**	