Inwestor:

Zakład Wodociągów i Kanalizacji
"WiK" Sp z o.o.
ul. Mickiewicza 22a
88-400 Żnin

Wykonawca:

PROJEKT-instal KAROL KISTOWSKI
PROJEKTOWANIE | NADZORY | WYKONAWSTWO

ul. Leopolda Okulickiego 6/60
62-200 Gniezno
NIP: 784-213-25-79

Nazwa projektu:

PROJEKT BUDOWLANO - WYKONAWCZY

sieci kanalizacji sanitarnej i sieci wodociągowej w okolicach ul. 1-go Stycznia i ul. Dąbrowskiego, m. Żnin, gm. Żnin

Adres obiektu:
Obręb ewidencyjny: 0001, Żnin
Jednostka ewidencyjna: 041906_4 Żnin
Powiat Żniński
Działka nr: 546, 562/39, 562/38, 562/80, 562/57

Kategoria Obiektu budowlanego:
XXVI

Branża: sanitarna

Zespół projektowy:

Imię i Nazwisko	Specjalność	Branża	Pieczątka	Podpis
Projektant: Karol Kistowski	Instalacyjna w zakresie sieci, instalacji i urządzeń cieplnych, wentylacyjnych, gazowych, wodociągowych i kanalizacyjnych	Sanitarna		
Sprawdzający: Maciej Kanoniczak	Instalacyjna w zakresie sieci, instalacji i urządzeń cieplnych, wentylacyjnych, gazowych, wodociągowych i kanalizacyjnych	Sanitarna		

Żnin, wrzesień 2019 r.

Spis treści

1. Strona tytułowa.....1
2. Spis treści.....2
3. Oświadczenie projektanta.....3
4. Uprawnienia projektanta.....4
5. Izba projektanta.....6
6. Oświadczenie sprawdzającego 7
7. Uprawnienia sprawdzającego.....8
8. Izba sprawdzającego 10
9. Opis do projektu zagospodarowania terenu.....11
10. Opis techniczny do projektu budowlanego.....15
11. Informacja BiOZ branży sanitarnej.....31
12. Uzgodnienie projektu przez WiK w Żninie 35
13. Zestawienie punktów węzłowych sieci wodociągowej…….....36
15. Zestawienie punktów węzłowych sieci kanalizacji grawitacyjnej.....37
16. Wykaz właścicieli działek.....38
17. Zestawienie długości odcinków sieci wodociągowej…….....39
18. Zestawienie długości odcinków sieci kanalizacji grawitacyjnej.....40
19. Charakterystyka studni kanalizacyjnych …….....41
20. Opinia geotechniczna z dokumentacją badań podłoża gruntowego 42
21. Warunki techniczne WiK w Żninie….....53
22. Miejscowy Plan Zagospodarowania Przestrzennego,
Uchwała nr: XVII/159/2012 r z dnia 30.03.2012r. …….63
23. Uzgodnienie UM w Żninie dot. umieszczenia infrastruktury podziemnej w pasie
dróg gminnych w działkach nr: 562/39, 562/80, 562/57.....128
24. Uzgodnienie ZDP w Żninie dot. umieszczenia infrastruktury podziemnej w pasie
drogi powiatowej w działce nr: 546 …….....131
25. Uzgodnienie współwłaścicieli drogi prywatnej (działki nr 562/38) dot. umieszczenia
infrastruktury podziemnej 135
26. Uzgodnienia z mieszkańcami/właścicielami budynków dotyczące lokalizacji studni sieciowej
w obrębie posesji.....138
27. Protokół z narady koordynacyjnej ZUD 142
28. Opinia WUOZ w Bydgoszczy …….148
29. Pozwolenie WUOZ w Bydgoszczy na prowadzenie badań archeologicznych ……..150
30. Mapy do celów projektowych.....155
31. Rys. 1. Mapa poglądowa.....156
32. Rys. 2k. Plan zagospodarowania terenu (podkład w kolorze).....157
33. Rys. 2m. Plan zagospodarowania terenu (podkład monochromatyczny).....158
34. Rys. 3. Profil podłużny sieci wodociągowej 159
35. Rys. 4. Profil podłużny sieci kanalizacji sanitarnej.....160
36. Rys. 5. Schemat węzłów sieci wodociągowej…….161
37. Rys. 6. Studnia betonowa DN1000mm….....162
38. Rys. 7. Studnia tworzywowa DN425mm.....163

OŚWIADCZENIE PROJEKTANTA

Zgodnie z art. 20 ust. 4 Ustawy z dnia 7 lipca 1994 r. Prawo budowlane

Oświadczam, że projekt budowlano-wykonawczy:

sieci kanalizacji sanitarnej i sieci wodociągowej w okolicach ul. 1-go Stycznia i ul. Dąbrowskiego, m. Żnin, gm. Żnin

ADRES INWESTYCJI: działki nr: 546, 562/39, 562/38, 562/80, 562/57

obręb ew.: 0001 Żnin, Gm. Żnin, powiat Żniński

INWESTOR: Zakład Wodociągów i Kanalizacji "WiK" Sp. z o.o., ul. Mickiewicza 22a, 88-400 Żnin

Został sporządzony zgodnie z obowiązującymi przepisami oraz zasadami wiedzy technicznej.

.....

(pieczęć i podpis)

WIELKOPOLSKA
OKRĘGOWA
IZBA
INŻYNIERÓW
BUDOWNICTWA

OKRĘGOWA KOMISJA KWALIFIKACYJNA

sygn. akt WOIIB-OKK-SP-0054-123/2015

Poznań, dnia 15 czerwca 2015r.

DECYZJA

Na podstawie art. 24 ust. 1 pkt 2 ustawy z dnia 15 grudnia 2000 r. o samorządach zawodowych architektów oraz inżynierów budownictwa (tekst jednolity: Dz.U. z 2014 r. poz. 1946) i art. 12 ust. 1 pkt 1, art.12 ust. 2, 3 i 4 oraz ust. 4c pkt 1 oraz art. 13 ust 1, 2 oraz ust. 4, art. 14 ust. 1 pkt 4b ustawy z dnia 7 lipca 1994 r. Prawo budowlane (tekst jednolity: Dz. U. z 2013 r. poz. 1409 z późn. zm.) oraz § 14 ust 3 rozporządzenia Ministra Infrastruktury i Rozwoju z dnia 11 września 2014 r. w sprawie samodzielnych funkcji technicznych w budownictwie (Dz. U. 2014 r. poz. 1278) po ustaleniu, że zostały spełnione warunki w zakresie przygotowania zawodowego oraz po złożeniu egzaminu na uprawnienia budowlane z wynikem pozytywnym

decyzją Okręgowej Komisji Kwalifikacyjnej WOIIB
otrzymuje

Pan
Karol Marek Kistowski

magister inżynier
kierunek: Inżynieria Środowiska
urodzony dnia 13 marca 1984 r. w Gnieźnie

UPRAWNIENIA BUDOWLANE
nr ewidencyjny WKP/0175/POOS/15

do projektowania bez ograniczeń
w specjalności instalacyjnej w zakresie sieci, instalacji i urządzeń cieplnych, wentylacyjnych, gazowych, wodociągowych i kanalizacyjnych

UZASADNIENIE

W związku z uwzględnieniem w całości żądania strony, na podstawie art. 107 § 4 K.p.a. odstępuje się od uzasadnienia decyzji. Zakres nadanych uprawnień budowlanych wskazano na odwrocie decyzji.

Pouczenie

1. Podstawą do wykonywania samodzielnych funkcji technicznych w budownictwie stanowi wpis do centralnego rejestru Głównego Inspektora Nadzoru Budowlanego oraz wpis na listę członków właściwej izby samorządu zawodowego.
2. Od niniejszej decyzji służy odwołanie do Krajowej Komisji Kwalifikacyjnej Polskiej Izby Inżynierów Budownictwa w Warszawie, za pośrednictwem Wielkopolskiej Okręgowej Izby Inżynierów Budownictwa w Poznaniu w terminie 14 dni od daty jej doręczenia.

WIELKOPOLSKA OKRĘGOWA IZBA INŻYNIERÓW BUDOWNICTWA

Przewodniczący
Okręgowej Komisji Kwalifikacyjnej WOIIB

prof. dr hab. inż. Wiesław Buczkowski

Na podstawie art.12 ust.1 pkt 1 i 5 ustawy Prawo budowlane Pan Karol Marek Kistowski jest upoważniony w specjalności instalacyjnej w zakresie sieci, instalacji i urządzeń cieplnych, wentylacyjnych, gazowych, wodociągowych i kanalizacyjnych do:

- projektowania, sprawdzania projektów budowlanych w specjalności objętej niniejszymi uprawnieniami i sprawowania nadzoru autorskiego,
- sprawowania kontroli technicznej utrzymania obiektów budowlanych

bez ograniczeń.

Zgodnie z § 14 ust. 3 rozporządzenia Ministra Infrastruktury i Rozwoju z dnia 11 września 2014 r. w sprawie samodzielnych funkcji technicznych w budownictwie niniejsze uprawnienia upoważniają do projektowania obiektu budowlanego, takiego jak: sieci i instalacje cieplne, wentylacyjne, gazowe, wodociągowe i kanalizacyjne.

Na podstawie § 10 rozporządzenia Ministra Infrastruktury i Rozwoju z dnia 11 września 2014 r. sprawie samodzielnych funkcji technicznych w budownictwie, uprawnienia budowlane do projektowania w odpowiedniej specjalności uprawniają do sporządzania projektu zagospodarowania działki lub terenu w zakresie danej specjalności.

Skład orzekający
Okręgowej Komisji Kwalifikacyjnej

Przewodniczący – prof. dr hab. inż. Wiesław Buczkowski:.....

Członek Komisji – dr inż. Andrzej Barczyński:.....

Członek Komisji – dr inż. Daniel Pawlicki:.....

Otrzymują:
1. Pan Karol Marek Kistowski
   62-200 Gniezno, os. Piastowskie 14 G/3
2. Okręgowa Rada Izby
3. Główny Inspektor Nadzoru Budowlanego
4. a/a

POLSKA IZBA INŻYNIERÓW BUDOWNICTWA

Zaświadczenie

o numerze weryfikacyjnym:

WKP-SCZ-ZJ6-Q8X *

Pan Karol Marek Kistowski o numerze ewidencyjnym WKP/IS/0191/12
adres zamieszkania os. Piastowskie 14 G/3, 62-200 Gniezno
jest członkiem Wielkopolskiej Okręgowej Izby Inżynierów Budownictwa i posiada wymagane ubezpieczenie od odpowiedzialności cywilnej.
Niniejsze zaświadczenie jest ważne do dnia 2020-04-30.

Zaświadczenie zostało wygenerowane elektronicznie i opatrzone bezpiecznym podpisem elektronicznym weryfikowanym przy pomocy ważnego kwalifikowanego certyfikatu w dniu 2019-04-26 roku przez:

Jerzy Stroński, Przewodniczący Rady Wielkopolskiej Okręgowej Izby Inżynierów Budownictwa.

(Zgodnie art. 5 ust 2 ustawy z dnia 18 września 2001 r. o podpisie elektronicznym (Dz. U. 2001 Nr 130 poz. 1450) dane w postaci elektronicznej opatrzone bezpiecznym podpisem elektronicznym weryfikowanym przy pomocy ważnego kwalifikowanego certyfikatu są równoważne pod względem skutków prawnych dokumentom opatrzonym podpisami własnoręcznymi.)

* Weryfikację poprawności danych w niniejszym zaświadczeniu można sprawdzić za pomocą numeru weryfikacyjnego zaświadczenia na stronie Polskiej Izby Inżynierów Budownictwa www.piib.org.pl lub kontaktując się z biurem właściwej Okręgowej Izby Inżynierów Budownictwa.

Podpis jest prawidłowy

OŚWIADCZENIE SPRAWDZAJĄCEGO

Zgodnie z art. 20 ust. 4 Ustawy z dnia 7 lipca 1994 r. Prawo budowlane

Oświadczam, że projekt budowlano-wykonawczy:

sieci kanalizacji sanitarnej i sieci wodociągowej w okolicach ul. 1-go Stycznia i ul. Dąbrowskiego, m. Żnin, gm. Żnin

ADRES INWESTYCJI: działki nr: 546, 562/39, 562/38, 562/80, 562/57

obręb ew.: 0001 Żnin, Gm. Żnin, powiat Żniński

INWESTOR: Zakład Wodociągów i Kanalizacji "WiK" Sp. z o.o., ul. Mickiewicza 22a, 88-400 Żnin

Został sporządzony zgodnie z obowiązującymi przepisami oraz zasadami wiedzy technicznej.

.....

(pieczęć i podpis)

WIELKOPOLSKA
OKRĘGOWA
IZBA
INŻYNIERÓW
BUDOWNICTWA

OKRĘGOWA KOMISJA KWALIFIKACYJNA

sygn. akt WOIIB-OKK-SP-0054-314/2014

Poznań, dnia 16 grudnia 2014 r.

DECYZJA

Na podstawie art. 24 ust. 1 pkt 2 ustawy z dnia 15 grudnia 2000 r. o samorządach zawodowych architektów i inżynierów budownictwa (tekst jednolity: Dz.U. z 2013 r. poz. 932 z późn. zm.) i art. 12 ust. 1 pkt 1, art.12 ust. 2, 3 i 4 oraz ust. 4c pkt 1 oraz art. 13 ust 1, 2 oraz ust. 4, art. 14 ust. 1 pkt 4b ustawy z dnia 7 lipca 1994 r. Prawo budowlane (tekst jednolity: Dz. U. z 2013 r. poz. 1409 z późn. zm.) oraz § 14 ust 3 rozporządzenia Ministra Infrastruktury i Rozwoju z dnia 11 września 2014 r. w sprawie samodzielnych funkcji technicznych w budownictwie (Dz. U. 2014 r. poz. 1278) po ustaleniu, że zostały spełnione warunki w zakresie przygotowania zawodowego oraz po złożeniu egzaminu na uprawnienia budowlane z wynikiem pozytywnym

decyzją Okręgowej Komisji Kwalifikacyjnej WOIIB
otrzymuje

Pan
Maciej Henryk Kanoniczak

magister inżynier
kierunek: Inżynieria Środowiska
urodzony dnia 11 marca 1985 r. w Poznaniu

UPRAWNIENIA BUDOWLANE
nr ewidencyjny WKP/0268/POOS/14

do projektowania bez ograniczeń
w specjalności instalacyjnej w zakresie sieci, instalacji i urządzeń cieplnych, wentylacyjnych, gazowych, wodociągowych i kanalizacyjnych

UZASADNIENIE

W związku z uwzględnieniem w całości żądania strony, na podstawie art. 107 § 4 K.p.a. odstępuje się od uzasadnienia decyzji. Zakres nadanych uprawnień budowlanych wskazano na odwrocie decyzji.

Pouczenie

1. Podstawą do wykonywania samodzielnych funkcji technicznych w budownictwie stanowi wpis do centralnego rejestru Głównego Inspektora Nadzoru Budowlanego oraz wpis na listę członków właściwej izby samorządu zawodowego.
2. Od niniejszej decyzji służy odwołanie do Krajowej Komisji Kwalifikacyjnej Polskiej Izby Inżynierów Budownictwa w Warszawie, za pośrednictwem Wielkopolskiej Okręgowej Izby Inżynierów Budownictwa w Poznaniu w terminie 14 dni od daty jej doręczenia.

WIELKOPOLSKA OKRĘGOWA IZBA INŻYNIERÓW BUDOWNICTWA

Przewodniczący
Okręgowej Komisji Kwalifikacyjnej WOIIB

prof. dr hab. inż. Wiesław Buczkowski

Na podstawie art.12 ust.1 pkt 1 i 5 ustawy Prawo budowlane Pan Maciej Henryk Kanoniczak jest upoważniony w specjalności instalacyjnej w zakresie sieci, instalacji i urządzeń cieplnych, wentylacyjnych, gazowych, wodociągowych i kanalizacyjnych do:

- projektowania, sprawdzania projektów budowlanych w specjalności objętej niniejszymi uprawnieniami i sprawowania nadzoru autorskiego,
- sprawowania kontroli technicznej utrzymania obiektów budowlanych

bez ograniczeń.

Zgodnie z § 14 ust. 3 rozporządzenia Ministra Infrastruktury i Rozwoju z dnia 11 września 2014 r. w sprawie samodzielnych funkcji technicznych w budownictwie niniejsze uprawnienia upoważniają do projektowania obiektu budowlanego, takiego jak: sieci i instalacje cieplne, wentylacyjne, gazowe, wodociągowe i kanalizacyjne.

Na podstawie § 10 rozporządzenia Ministra Infrastruktury i Rozwoju z dnia 11 września 2014 r. sprawie samodzielnych funkcji technicznych w budownictwie, uprawnienia budowlane do projektowania w odpowiedniej specjalności uprawniają do sporządzania projektu zagospodarowania działki lub terenu w zakresie danej specjalności.

Skład orzekający
Okręgowej Komisji Kwalifikacyjnej

Przewodniczący – prof. dr hab. inż. Wiesław Buczkowski:.....

Członek Komisji – dr inż. Andrzej Barczyński:.....

Członek Komisji – dr inż. Daniel Pawlicki:.....

Otrzymują:

1. Pan Maciej Henryk Kanoniczak
   62-200 Gniezno, ul. Surowieckiego 42
2. Okręgowa Rada Izby
3. Główny Inspektor Nadzoru Budowlanego
4. a/a

POLSKA IZBA INŻYNIERÓW BUDOWNICTWA

Zaświadczenie

o numerze weryfikacyjnym:

WKP-LP7-Y5Y-7YP *

Pan Maciej Henryk Kanoniczak o numerze ewidencyjnym WKP/IS/0345/12
adres zamieszkania ul. Surowieckiego 42, 62-200 Gniezno
jest członkiem Wielkopolskiej Okręgowej Izby Inżynierów Budownictwa i posiada wymagane ubezpieczenie od odpowiedzialności cywilnej.
Niniejsze zaświadczenie jest ważne do dnia 2019-09-30.

Zaświadczenie zostało wygenerowane elektronicznie i opatrzone bezpiecznym podpisem elektronicznym weryfikowanym przy pomocy ważnego kwalifikowanego certyfikatu w dniu 2018-08-30 roku przez:

Jerzy Stroński, Przewodniczący Rady Wielkopolskiej Okręgowej Izby Inżynierów Budownictwa.

(Zgodnie art. 5 ust 2 ustawy z dnia 18 września 2001 r. o podpisie elektronicznym (Dz. U. 2001 Nr 130 poz. 1450) dane w postaci elektronicznej opatrzone bezpiecznym podpisem elektronicznym weryfikowanym przy pomocy ważnego kwalifikowanego certyfikatu są równoważne pod względem skutków prawnych dokumentom opatrzonym podpisami własnoręcznymi.)

* Weryfikację poprawności danych w niniejszym zaświadczeniu można sprawdzić za pomocą numeru weryfikacyjnego zaświadczenia na stronie Polskiej Izby Inżynierów Budownictwa www.piib.org.pl lub kontaktując się z biurem właściwej Okręgowej Izby Inżynierów Budownictwa.

Podpis jest prawidłowy

CZĘŚĆ OPISOWA

do projektu budowlano - wykonawczego pn" Projekt budowlano – wykonawczy sieci kanalizacji sanitarnej i sieci wodociągowej w okolicach ul. 1-go Stycznia i Dąbrowskiego, m. Żnin, gm. Żnin.

A. OPIS DO PROJEKTU ZAGOSPODAROWANIA TERENU

1. Podstawa opracowania

Podstawę opracowania stanowi umowa zawarta z Zamawiającym.

2. Inwestor

Inwestorem niniejszego przedsięwzięcia jest :

ZAKŁAD WODOCIAGÓW I KANALIZACJI „WiK" SP. Z O.O.
ul. MICKIEWICZA 22A
88 – 400 ŻNIN

3. Materiały wyjściowe

- Aktualne mapy do celów projektowych w skali 1:500,
- Wizja w terenie,
- Warunki techniczne - projektowe
- Uzgodnienia z zamawiającym,
- Uzgodnienia z właścicielami działek,
- Miejscowy Plan Zagospodarowania przestrzennego
- Uzgodnienia z WUOZ w Toruniu Delegatura w Bydgoszczy,
- Decyzja WUOZ w Bydgoszczy na prowadzenie badań archeologicznych,
- Zapisy w protokole z narady koordynacyjnej.

4. Przedmiot i zakres opracowania

Inwestycja dotyczy budowy projektowanej sieci wodociągowej DN110, DN90mm oraz sieci kanalizacji sanitarnej DN200. Sieć wodociągową na odcinku W1 do W9 oraz W3 do W10 oraz kanalizacyjną na odcinkach Sist.1 do S3, S2 do S6 i Sist.2 do S17 należy wykonać metodą wykopu otwartego. Sieć wodociągową i kanalizacyjną należy wykonać w m. Żnin, gm. Żnin, powiat Żniński celem zasilenia przyszłych budynków mieszkalnych jednorodzinnych we wodę oraz dla celów odprowadzenia generowanych ścieków sanitarnych. Projektowane sieci będą sieciami komunalnymi zapewniającymi dostawę wody oraz odbiór ścieków od odbiorców.

Zakres niniejszego opracowania dotyczy budowy w/w sieci w pasie drogowym dróg gminnych i drogi prywatnej oraz drogi powiatowej. Odcinki objęte przedmiotowym opracowaniem to: W1 – W9, W3 do W10 oraz Sist.1 do S3, S2 do S6 i Sist.2 do S17.

W zakresie budowy sieci wodociągowej i kanalizacyjnej, projekt obejmuje wykonanie w/w sieci wraz z niezbędną armaturą i obiektami sieciowymi. Budowa umożliwi podłączenie istniejących i planowanych w przyszłości budynków mieszkalnych do istniejących sieci. Projektowane sieci będą wpięte w istniejące sieci wodociągowe w węzłach W1 i W9 oraz w punktach Sist.1 i Sist.2

W ramach inwestycji należy wykonać przewód sieci wodociągowej z rur PE-HD100 PN10 SDR17 DN110mm o łącznej długości 444,22mb, PE-HD100 PN10 SDR17 DN90mm o łącznej długości 63,16mb, PCV-U Lite SDR34 SN8 o łącznej długości 458,66mb.

5. Istniejący stan zagospodarowania terenu inwestycji

Projektowane sieci dotycząca przedmiotowego opracowania zlokalizowana w pasie drogowym dróg gminnych na działkach 562/39, 562/80, 562/57, w pasie drogowym drogi powiatowej na działce nr 546 oraz w pasie drogowym drogi prywatnej w działce nr 562/38. Projektowane sieci stanowić będą uzbrojenie podziemne celem doprowadzenia wody w miarę potrzeb oraz w celu odprowadzenia generowanych ścieków. Uzbrojenie podziemne istniejące stanowią kable energetyczne podziemne i nadziemne, sieć kanalizacji sanitarnej, istniejąca kanalizacja deszczowa, kable telekomunikacyjne. Na terenie objętym inwestycją nie przewiduję się rozbiórek istniejących obiektów budowlanych, nie planuję się również zmian istniejącego stanu zagospodarowania terenu.

6. Projektowane zagospodarowanie terenu

Projektowany obiekty stanowią zewnętrzne sieci wodociągowa i kanalizacyjną, których budowa nie spowoduje zmian w sposobie zagospodarowania i użytkowania terenu.

7. Informacja o powierzchni projektowanej inwestycji

Projektowana sieć wodociągowa DN110mm, DN90mm oraz kanalizacyjna DN200 umieszczone będą pod ziemią, nie będą zmieniać istniejącej zabudowy.

8. Dane dotyczące terenów i obiektów chronionych

Na podstawie uzyskanych informacji należy zachować następujące warunki prowadzenia robót w zakresie:

a) ochrony środowiska (zieleni),

/Ustawa z 31-01-1980r o ochronie i kształtowaniu środowiska

- roboty ziemne prowadzić minimum 2,0 m od pni drzew ;

w razie uszkodzenia korzeni, ranę wyrównać i zabezpieczyć odpowiednim środkiem,

- nie usypywać ziemi na pniach drzew i na krzewach,

b) ochrony archeologicznej i zabytków,

Zakres przedmiotowej inwestycji uzgodniono z Kujawsko-Pomorskim Wojewódzkim Konserwatorem zabytków w ramach ochrony archeologicznej. Dla inwestycji wydane zostało pozwolenie na prowadzenie badań archeologicznych, zgodnie z którym roboty należy prowadzić pod nadzorem uprawnionego archeologa. Przed rozpoczęciem robót należy powiadomić Wojewódzki Urząd Ochrony Zabytków w Bydgoszczy podając planowany termin rozpoczęcia.

c) ochrony próchniczej warstwy gleby,

(Ustawa o ochronie gruntów rolnych i leśnych z dnia 03.02.1995 r.)

Powierzchnia ziemi podlega ochronie, a zwłaszcza próchnicza warstwa gleby, dlatego też, przy wykonywaniu robót ziemnych należy zdjąć warstwę ziemi urodzajnej przemieszczając ją poza miejsce robót. Po zasypaniu wykopów, należy wcześniej zdjętą ziemią urodzajną rozplantować w taki sposób, aby przywrócić im pierwotną wartość użytkową.

9. Informacja o terenach górniczych

Przedmiotowa inwestycja nie stanowi obecnie terenu po górniczego.

Informacja o istniejących i przewidywanych zagrożeniach dla środowiska

Planowane przedsięwzięcie nie jest inwestycją mogącą znacząco oddziaływać na środowisko.

Inwestycja nie wymaga uzyskania zgody na zmianę przeznaczenia gruntu na cele nierolnicze i nieleśne.

10. Inne dane o wynikające ze specyfiki robót budowlanych

Do budowy sieci wodociągowej i kanalizacyjnej należy stosować rury przewodowe PE-HD100 SDR17 PN10 oraz PVC-U Lite SN8 SDR34. Przewody użyte do budowy w/w sieci muszą posiadać deklaracje zgodności oraz znak 'B" lub "CE". Teren inwestycji po zakończeniu prac budowlanych należy uporządkować i odtworzyć do stanu pierwotnego. Odpady budowlane zostaną zutylizowane i wywiezione w miejsce wskazane przez inwestora.

11.Informacja o obszarze oddziaływania obiektu sporządzona zgodnie z art. 34 ust. 3, pkt. 5 ustawy z dnia 07.07.1994 r. Prawo Budowlane.

Projektowana sieć wodociągowa i kanalizacyjna usytuowane będą na terenie działek nr 546, 562/39, 562/38, 562/80, 562/57 w m. Żnin, gm. Żnin. Swoim charakterem nie zaburzają lokalnej architektury, obszar oddziaływania zamyka się w granicach w/w działek.

Obiekt spełnia wymagania rozporządzenia Ministra Infrastruktury z dnia 12 Kwietnia 2002r. w sprawie warunków technicznych, jakim powinny odpowiadać budynki i ich usytuowanie

B. OPIS DO PROJEKTU BUDOWLANEGO

1. Sieć wodociągowa

Średnicę sieci wodociągowej i kanalizacyjnej przyjęto w uzgodnieniu z Inwestorem jako DN110mm PE i DN90mm PE oraz DN200 PVC-U.

2. Warunki gruntowo – wodne

- Charakterystyka geologiczno - geotechniczna podłoża

Klasyfikację oraz symbolikę utworów gruntowych występujących w podłożu w aspekcie geotechnicznym, podłoże zbudowane z gruntów rodzimych, mineralnych, sypkich i spoistych podzielono na warstwy geotechniczne, przyjmując jako podstawę podziału wydzielenia geologiczne różniące się genezą, stratygrafią oraz litologią ujęto w jednostki geotechniczne zgodnie z PN-EN 1997-1 i PN-EN 1997-2.

Ponadto, wykonany podział na warstwy geotechniczne opisane określonymi fizyko-mechanicznymi parametrami obliczeniowymi, na podstawie wydzieleń geologicznych (obejmujących zmienność lito genetyczną oraz stratygraficzną) przeprowadzono również opierając się o n/w normy. Parametry geotechniczne określono na podstawie badań laboratoryjnych, terenowych oraz doświadczenia zgodnie z zaleceniami Eurokodu wg norm; PN-EN 1997-1:2008. Eurokod 7: Projektowanie geotechniczne. Część 1: Zasady ogólne. PN-EN 1997-2:2009. Eurokod 7: Projektowanie geotechniczne. Część 2: Rozpoznanie i badanie podłoża gruntowego.

PN-EN ISO 14688-2. Badania geotechniczne. Oznaczanie i klasyfikowanie gruntów. Część 2: Zasady klasyfikowania.

W budowie geologicznej dokumentowanego terenu w strefie przypowierzchniowej do głębokości wykonanych wierceń tzn. 3,0 - 3,5m p.p.t. wyróżniono osady czwartorzędowe holocenu i plejstocenu.

Czwartorzęd (Q)

Holocen (Qh)

poziom glebowy (Qhc-b) - to ciągła warstwa piasków gliniastych humusowych zalegająca na całym terenie badań do głębokościach 0,1 - 0,3m p.p.t.

Powyższe grunty z uwagi na niejednorodny skład, lokalnie wysoką ściśliwość i niskie wartości oraz anizotropię parametrów geotechnicznych nie dają się jednoznacznie

sparametryzować, dlatego tez pominięto je w szczegółowej charakterystyce geotechnicznej.

Plejstocen (Qpf) - utwory sypkie akumulacji fluwialnej

Warstwa I - to piaski drobne i pylaste, lokalnie z domieszką glin zalegające nieciągłą warstwą o miąższości 0.4m pod w/w glebami na głębokości 0,2 - 0,3m. Ich spąg układa się na głębokości 0.6 - 0,7m. Wykształcone są w stanie średnio zagęszczonym o wartości normowej stopnia zagęszczenia ID"[1]" =0,50 ustalonej metodą „C" na podstawie oporów na świdrze w trakcie wierceń.

Plejstocen(Qpg) - utwory spoiste akumulacji glacjalnej

Warstwa II - to gliny morenowe , grupa konsolidacji „B" zalegające ciągłą warstwą na całym terenie badań pod w/w glebą i piaskami warstwy I na głębokości 0,1 - 0,7m. Do głębokości wykonanych wierceń tj. do 3,0 - 3,5m omawianych utworów w żadnym otworze badawczym nie przewiercono. Stanowią one główny element budujący analizowane podłoże. Wykształcone są w stanic twardoplastycznym o wartości stopnia plastyczności II mieszczącym się w przedziale 0,05 - 0,10 ustalonym na podstawie badań penetrometrem tłoczkowym PW-1. Z uwagi na zróżnicowanie stopnia plastyczności wydzielono dodatkowo 2 warstwy:

Warstwa IIa - to gliny piaszczyste i pylaste przewarstwione lokalnie piaskami gliniastymi, pyłami i piaskami pylastymi w stanie twardoplastycznym o wartości charakterystycznej stopnia plastyczności $IL^{/n/}$ = 0,10.

Warstwa IIb - to piaski gliniaste przewarstwione glinami piaszczystymi w stanie twardoplastycznym o wartości charakterystycznej stopnia plastyczności Il''^{v} = 0,05.

Uwaga! Grunty warstwy II należą do łatwo rozmakających i wysadzinowych, pod wpływem zmian wilgotności zmieniają stopień plastyczności, przemarznięte tracą swe parametry wytrzymałościowe, przesuszone ulegają kurczeniu się.

Głębokość zalegania w/opisanych warstw i ich układ zilustrowano w kartach dokumentacyjnych otworów wiertniczych /Zał. nr 4 /. Pozostałe parametry geotechniczne zestawiono i zilustrowano w legendzie do przekrojów geologiczno - inżynierskich /Zał. nr 3/.

Warunki wodne

W okresie prowadzenia prac terenowych tj. sierpień 2019 r do głębokości 3,5m nie stwierdzono obecności wód gruntowych.

W okresie intensywnych długotrwałych opadów oraz roztopów wiosennych możliwe jest czasowe stagnowanie wód na stropie słabo przepuszczalnych glin warstwy II w obrębie piasków warstwy I łub w formie sączeń śródglinowych.

Na podstawie przeprowadzonego sondowania stwierdza się występowanie prostych warunków gruntowo-wodnych. Planowaną inwestycję zalicza się do pierwszej kategorii geotechnicznej.

3. Opis projektowanych rozwiązań

3.1. Sieć wodociągowa DN110mm, DN90mm PE-HD

3.1.1. Sieć wodociągowa

Sieć zaprojektowano z rur PE-HD100, SDR17 PN10. Niniejsze opracowanie dotyczy sieci wodociągowej zlokalizowanej w m. Żnin w okolicy ul. Dąbrowskiego i ul. 1-go Stycznia, gm. Żnin. W zakresie przedmiotowego opracowania zaprojektowano przewody:

- o średnicy **ϕ0,110m** z rur **PE-HD SDR17 PN10** o łącznej długości **L= 444,22m**,
- o średnicy **ϕ0,090m** z rur **PE-HD SDR17 PN10** o łącznej długości **L= 63,16 m**,

Projektowana sieć wodociągowa na odcinku włączona będzie do istniejących sieci wodociągowych i będzie pracować w pierścieniu sieci:

- Węzeł W1 – włączenie do istniejącej sieci wodociągowej PVC ϕ150 mm na wysokości działki nr 546,

– Węzeł W9 – włączenie do istniejącej sieci wodociągowej DN110 PE mm na wysokości działki nr 562/57,

Trasę projektowanej sieci wodociągowej przedstawiono na załączonym planie zagospodarowania terenu (rys. nr 2k i 2m), oraz na mapie poglądowej – Rys. 1.

3.1.2.Materiały do budowy sieci wodociągowej

1) Rury i kształtki przeznaczone do budowy sieci wodociągowej, zgodne z normą, posiadające aprobaty techniczne, certyfikaty i atesty dopuszczające do przesyłu wody.
Rury przyjęto jako rury DN110, DN90, PEHD100 SDR17 PN10 łączone przez zgrzewanie doczołowe lub elektrooporowe.

2) Projektuję sie następującą armaturę wodociągową:

a) miękkouszczelniające zasuwy kołnierzowe klinowe w zabudowie długiej, z pełnym, gładkim i wolnym od zagłębień przelotem PN16 o następujących cechach:

- zabezpieczone zewnętrznie i wewnętrznie farbą proszkowo epoksydową RAL 5005 o grubości 250µm i odporność na przebicie 3kV ,
- kadłub, pokrywa i klin wykonane z żeliwa sferoidalnego gat. min EN-GJS 400-15,
- klin nawulkanizowany wewnątrz i zewnątrz gumą EPDM o twardości 70±5°Sh,
- trzpień wykonany ze stali nierdzewnej z gwintem walcowanym, w strefie uszczelnienia pozbawiony nacięć,
- zasuwa powinna posiadać min. 2 uszczelnienia wrzeciona typu o-ring wewnątrz wymiennej mosiężnej wkrętki uszczelnienia trzpienia umieszczonej w pokrywie, zabezpieczonej przed wykręceniem pierścieniem ze stali nierdzewnej, umieszczonym pod uszczelką górną oraz dodatkową uszczelkę wargową (dolną) z gumy EPDM,
- nakrętka zawieszenia klina na trzpieniu – niewymienna, wykonana z mosiądzu, zaprasowana lub zalana w klinie zasuwy.

Ilości w/w armatury wg schematu węzłów

b) Trójnik kołnierzowy z żeliwa sferoidalnego, PN10, z zewnątrz i wewnątrz epoksydowane, kołnierze zwymiarowane zgodnie z EN 1092-2 | PN 10 i owiercone zgodnie z EN 1092-2 | PN 10,

c) do uszczelnienia połączeń kołnierzowych stosować uszczelki kołnierzowe gumowe do połączeń działających pod ciśnieniem,

d) obudowa teleskopowa do zasuw o następujących cechach:
- zabezpieczone przed dostawaniem się wody i zanieczyszczeń do wewnątrz,
- obudowa zasuw teleskopowa, pręt zabezpieczony antykorozyjnie o profilu kwadratowym,

- kapturek trzpienia oraz elementy teleskopu przymocowane i połączone w sposób uniemożliwiający przypadkowe rozłączenie,
- blacha oporowa umożliwiająca ustawienia obudowy w dowolnej wysokości(lub inne rozwiązanie umożliwiające wykonanie tej czynności),
- element zabezpieczający przypadkowe zsunięcie obudowy z wrzeciona zasuwy (np. zawleczka, zatrzask itp.),
- kapturek trzpienia (górny) i kostka dolna (orzech) obudowy wykonane z żeliwa sferoidalnego,
- zasuwy i obudowy do zasuwy jednego producenta.
- nasadka wrzeciona żeliwo sferoidalne, ocynkowane,
- Trzpień St 52-3 ocynkowany,
- Rura ochronna PE,
- Rura do klucza st 37-2 ocynkowana
- Rura przesuwna z PE
- Łeb do klucza żeliwo sferoidalne (czop żeliwny).

e)skrzynką uliczna do zasuw z tworzywa:

- korpus z tworzywa sztucznego HD-PE,
- pokrywa z żeliwa szarego malowana na czarno,
- z oznaczeniem "W",
- wymiary normowe skrzynek do zasuw: średnica w pokrywie = 157mm, wysokość = 270mm, średnica w podstawie = 270mm.

Skrzynki uliczne należy w terenie nieumocnionym obudować betonem C8/10 lub za pomocą płyt betonowych z otworem

f) Łącznik RK:

- klasa PN 10,
- wykonanie z żeliwa sferoidalnego EN-GJS-400 lub EN-GJS-500 wg PN-EN 1563:2000, stali nierdzewnej wg PN-EN 10088-1:2007 lub stali konstrukcyjnej,
- wszystkie odkryte elementy żeliwne zabezpieczone antykorozyjnie farbą epoksydową naniesioną metodą elektrostatyczną zgodnie z normą DIN 30677 lub pokryte powłoką nylonową (np. typu. Rilsan), grubość powłoki ochronnej min. 250 um, odporność na przebicie metodą iskrową 3000V, przyczepność powłoki do malowanego podłoża - min. 12N/mm^2 (oferent zobowiązany jest dostarczyć dokument potwierdzając takie wykonanie powłoki np. deklaracja producenta),
- śruby, nakrętki, podkładki ze stali nierdzewnej lub pokryte powłoka antykorozyjną pozwalającą na ponowne odkręcenie nakrętki bez zniszczenia powłoki (np. typu Rilsan),
- uszczelnienie elastomerowe dopuszczone do kontaktu z wodą pitną,
- łącznik musi posiadać pierścień zaciskowy wykonany z materiału odpornego na korozję, który uniemożliwia wysunięcie się rury z łącznika podczas eksploatacji.

g) hydranty :

Projektuję się uzbrojenie sieci wodociągowej w hydranty nadziemne (z pojedyńczym lub podwójnym zamknięciem)

Węzły hydrantowe objęte przedmiotowym opracowaniem to węzły hydrantowe HN1, HN2, HN3, HN4, HN5.
Zaprojektowano hydranty nadziemne wolnoprzelotowe DN80 PN10 o następujących cechach:

1) hydranty nadziemne o następujących cechach:

- Pełne zabezpieczenie antykorozyjne wewnętrzne i zewnętrzne farbą proszkową epoksydową o grubości powłoki 250µm. odporną na przebicie 3 kV i promieniowanie UV,
-Korpus górny i komora zaworowa wykonane z żeliwa sferoidalnego gat. min EN-GJS 400-15, kolumna stalowa malowana lub cynkowana ogniowo lub żeliwna, trzpień ze stali nierdzewnej, rura trzpieniowa stalowa ocynkowana.
- Rura trzpieniowa zabezpieczona w przypadku złamania hydrantu przed uszkodzeniem,
- Tłok hydrantu nawulkanizowany gumą EPDM o twardości 70 şSh,
- Nakrętka trzpienia z gwintem trapezowym z mosiądzu utwardzonego zalana lub zaprasowana,
- Odwodnienie następuje z chwilą całkowitego zamknięcia hydrantu,
- Uszczelnienie hydrantu poprzez tłok współpracujący z tuleją prowadzącą z materiału nierdzewnego,
- w przypadku hydrantów z podwójnym zamknięciem drugim zamknięciem jest kula.

Nominalna wydajność hydrantu wynosi 10dm3/s przy ciśnieniu 0,2 MPa zgodnie z normą PN-B 02863.

Na odgałęzieniach hydrantowych zaprojektowano zasuwy odcinające DN80 bezpośrednio przy trójnikach żeliwnych kołnierzowych.

Wszystkie materiały użyte do budowy sieci wodociągowej muszą posiadać stosowne deklaracje, aprobaty techniczne i atesty higieniczne.

Dokładne rozmieszczenie armatury odcinającej oraz miejsc wpięć ustali się z przyszłym zarządcą nowoprojektowanej sieci wodociągowej, tj. Zakładem Wodociągów i Kanalizacji „WiK" sp. z o.o.. W węzłach połączeniowych oraz na zmianach kierunku trasy wodociągu należy stosować bloki betonowe oporowe z betonu C16/20.

3.1.3. Przejścia pod przeszkodami - przewiert sterowany

Projekt nie zakłada przejść pod przeszkodami w postaci przecisków i przewiertów.

3.1.4. Kolizje z istniejącymi oraz projektowanymi obiektami

Na trasie sieci pojawią się jedynie kolizje/skrzyżowania z urządzeniami podziemnymi, takimi jak kable energetyczne podziemne i nadziemne, kanalizacja sanitarną i deszczową. Skrzyżowania z wyżej wymienionymi sieciami uzgodniono na naradzie koordynacyjnej w Starostwie Powiatowym w Żninie.

Skrzyżowania z tymi urządzeniami przedstawione są na planach zagospodarowania terenu i profilach podłużnych sieci wodociągowej.

3.1.5. Oznaczenie uzbrojenia na sieci wodociągowej

Uzbrojenie sieci wodociągowej należy oznaczyć za pomocą tablic umieszczonych na specjalnych słupkach, na wysokości ok. 1,50m ponad poziom terenu w widocznym miejscu. Wzory tablic zgodnie z PN-86/B-09700.

Dla tablic oznaczających zasuwy odcinające na sieci wodociągowej obowiązuje tło niebieskie.

3.2.1 Kanalizacja sanitarna grawitacyjna

Kanalizację sanitarną grawitacyjną zaprojektowano z rur **PVC-U, SN8, SDR34 o jednolitej strukturze ścianki** o średnicy:

- o średnicy **ϕ0,20m** z rur **PVC-U** o łącznej długości **L= 458,66mb m,**

Materiał z którego muszą być wykonane rury musi być odporny na agresywne działanie gazów kanałowych (CH_4, H_2S, CO i CO_2) i ścieków 4≤pH≤10 oraz odpowiadać wymogom normy PN-EN1401.

Na kanale sanitarnym w miejscach zakończenia kanałów, zmiany kierunku trasy oraz na każdym połączeniu kanałów kanalizacyjnych zaprojektowano studnie betonowe o średnicy ϕ1000mm-8szt oraz studnie tworzywowe DN425mm - 11 szt.

Włączenie projektowanej kanalizacji będzie miało miejsce w istniejący kanał sanitarny za pośrednictwem studni tworzywowej DN425mm w punkcie Sist.1 zlokalizowanej na działce 546 oraz Studni betonowej DN1000 w punkcie Sist. 2 zlokalizowanej na działce nr 562/57.

Wszystkie materiały użyte do budowy sieci kanalizacyjnej muszą posiadać stosowne deklaracje, aprobaty techniczne.

3.2.2. przyłącza do nieruchomości prywatnych

Planowane w przyszłości przyłącza kanalizacji sanitarnej stanowić będą odrębne opracowania. Jednakże dla poprawnego działania projektowanego systemu przyłącza należy wykonać.

- ϕ160mm PVC-U lite, SN 8, SDR34 o jednolitej strukturze ścianek.

Studnie betonowe DN1000 i studnie tworzywowe DN425 zaprojektowano z gotowymi kinetami przygotowanymi do podłączenia przyłącza DN160mm w miejscach, gdzie planowane będzie podłączenie budynków mieszkalnych.

Kanały boczne grawitacyjne połączone będą z kolektorem za pomocą:

- bezpośrednio do studni betonowych ϕ1000mm,
- bezpośrednio do studni tworzywowych ϕ425mm,

Studnie w miejscach zaprojektowanych odgałęzień pod przyłącza należy zamknąć korkiem DN160mm PVC-U dla zachowania szczelności kanału. Zakończenie kanału bocznego w w/w sposób oraz cała sieć kanalizacyjna musi stanowić szczelną instalację.

Wszystkie materiały użyte do budowy sieci kanalizacyjnej muszą posiadać stosowne deklaracje, aprobaty techniczne.

3.2.3. Studnie tworzywowe ϕ425mm na sieci kanalizacyjnej

Studnie kanalizacyjne z tworzyw sztucznych powinny spełniać normę PN-B-10729:1999 oraz PN-EN 476:2000. Studnie tworzywowe ϕ425mm są studniami niewłazowymi, przystosowanymi do wykonywania czynności eksploatacyjnych w kanale z powierzchni terenu. Elementy składowe studzienek oraz uszczelki stosowane do połączeń, muszą wykazywać odporność chemiczną zgodnie z ISO/TR 10358 oraz ISO/TR 7620. Zaprojektowano 11szt. studni tworzywowych ***ϕ425mm .***

Konstrukcja studzienki składa się z trzech podstawowych elementów:

- podstawy studzienki – kineta z PP,
- rury trzonowej wznoszącej stanowiącej komin studzienki,
- zwieńczenia (teleskop z włazem).

Kineta stanowiąca podstawę studzienki pozwala na bezpośrednie podłączenie rur kanalizacyjnych oraz zawiera integralnie uformowane w niej kanały wraz z ewentualnymi rozgałęzieniami. Kinety produkowane są z polipropylenu, z użebrowaniem wzmacniającym, przeznaczone do przyłączenia do nich pionowych rur trzonowych. Podstawa posiada w dnie poziomą rynnę przepływową z jednym lub dwoma króćcami dopływowymi i jednym króćcem wypływowym, zakończonymi kielichami przyłączeniowymi.

Istnieje możliwość wykonania dodatkowych podłączeń powyżej kinety za pomocą wkładek in-situ. W takim przypadku należy wykonać kaskadę zewnętrzną po przez trójnik DN160/160/90 st. Elementy studzienek łączone są kielichowo za pomocą uszczelek.
Zwieńczenie wykonać poprzez zastosowanie rury teleskopowej. Teleskop pozwala na korektę wysokości studzienki i jest instalowany na głębokości 0,8m od poziomu gruntu, przy czym wysokość użyteczna teleskopu nie może być mniejsza niż grubość warstw konstrukcyjnych nawierzchni. Studnie należy przykryć włazem żeliwnym klasy D400 kN w przypadku lokalizacji w ulicach, klasy C250 kN w przypadku lokalizacji w chodnikach i na podjazdach oraz klasy B125 kN w przypadku lokalizacji w terenach zielonych. W drogach gruntowych studnię należy zabezpieczyć poprzez wybrukowanie obetonowanie betonem klasy B15 odpowiednio zagęszczonego. Należy stosować pierścienie odciążające. Studnię tworzywową DN425 pokazuje rys. 23

3.2.4. Studnie kanalizacyjne betonowe DN1000mm

Na kanałach zaprojektowano studnie rewizyjne i kaskadowe:

- o średnicy ϕ1000mm betonowych - 8szt.,

Studnie betonowe ϕ1000mm wykonane z prefabrykowanych elementów betonowych (łącznie z dnem i korytem przepływowym) z betonusiarczanoodpornego C35/45, W10, F150 o nasiąkliwości betonu ≤5% zgodnie z PN-EN 1917:2004. Środowisko w którym pracować będzie projektowana instalacja, ze względu na korozyjne działanie ścieków sanitarnych należy uznać za silnie agresywne w stosunku do betonu. W związku z tym studnie kanalizacyjne muszą być zaprojektowane i wykonane przez zakład prefabrykacji jako zgodne z klasą ekspozycji XA3. Dno studzienki jako monolityczne połączenie kręgu i płyty dennej (wysokość elementu min 1,0 m).

Kręgi betonowe łączone z elementem dna oraz między sobą za pomocą zintegrowanej uszczelki gumowej (nie dotyczy pierścieni dystansowych), wyposażone w stopnie złazowe wg PN-EN 13101:2004.

Studnie powinny posiadać gotowe koryta przepływowe o wysokości równej ¾ średnicy projektowanego kanału sanitarnego. Kinety studni z fabrycznie wykonana powłoką z betonu C35/45, W10. Kręgi betonowe oraz dennica z gotowymi otworami wlotowymi i wylotowymi, osadzonymi fabrycznie przejściami szczelnymi dostosowanymi do materiału i średnicy kanałów. Na wlotach i wylotach przęseł stosować oryginalne pierścienie uszczelniające (przejścia przez

ściany studni powinny być szczelne i elastyczne). Otwory nie mogą znajdować się w miejscach łączeń kręgów przy pomocy uszczelki elastromerowej.

Istnieje możliwość wykonani dodatkowych podłączeń powyżej kinety za pomocą kaskad zewnętrznych.

Studnie przykryć włazami kanałowymi żeliwnymi bez wentylacji, z betonowym wypełnieniem pokrywy (C35/45, W8), o średnicy ϕ610 mm, klasy D400, z wkładką tłumiącą lub bez niej, h = 140 mm zgodnie z PN-EN 124:2000.

W studniach fabrycznie zamontowane co 25÷30 cm klamry złazowe kanałowe z prętów stalowych ocynkowanych ϕ30mm lub prętów stalowych ϕ30mm w tworzywowej otulinie antypoślizgowej, o długości L=30cm w układzie drabinowym z minimalną odległością od ściany komory 15 cm. Studnie posadowić na podsypce piaskowej gr. 15cm.

Włazy kanałowe należy obrukować w promieniu 1,0m.

Z uwagi na występowanie wody gruntowej powyżej poziomu posadowienia kanalizacji studnie kanalizacyjne należy zabezpieczyć od zewnątrz izolacją przeciwwilgociową w postaci masy gruntującej i dwukrotnej masy powłokowej, np Abizol R +2xP.

Szczególnie ważny jest fakt odpowiedniego uszczelnienia złączy kręgów betonowych zalegających poniżej poziomu wody gruntowej. Złącza kręgów dodatkowo należy zabezpieczyć szybkowiążącą bezskurczową zaprawą na bazie cementu hydraulicznego, która wypełni i uszczelni złącza przed ewentualnymi wyciekami. Przykładowo można zastosować masę szybkowiążącą MAXPLUG lub o równoważnych właściwościach.

3.2.5. Przejścia pod przeszkodami

Projekt nie zakłada przejść pod przeszkodami w postaci przecisków i przewiertów.

3.2.6. Kolizje/Skrzyżowania z istniejącym uzbrojeniem

Na trasie sieci pojawią się jedynie kolizje/skrzyżowania z urządzeniami podziemnymi, takimi jak kable energetyczne podziemne i nadziemne, kanalizacja sanitarną i deszczową. Skrzyżowania z wyżej wymienionymi sieciami uzgodniono na naradzie koordynacyjnej w Starostwie Powiatowym w Żninie.

Skrzyżowania z tymi urządzeniami przedstawione są na planach zagospodarowania terenu i profilach podłużnych sieci kanalizacyjnej.

4. Uwagi

1. Należy stosować rury z PVC-U z kielichem krótkim uszczelnione uszczelką elastromerową łączone metodą na wcisk przy użyciu pasty smarnej wg wytycznych producenta rur.
2. W przypadku, gdy sieć kanalizacyjna jest budowana w odległości mniejszej niż 1,5m od drzew - należy projektowany przewód kanalizacyjny ułożyć w rurze ochronnej o długości wykraczającej 1,0m poza koronę drzew.
3. Należy stosować rury z PEHD łączone metodą zgrzewania doczołowego lub elektrooporowego oraz armaturę na ciśnienie nominalne PN10.
4. Minimalne przykrycie przewodów wodociągowych – 1,60m.
5. W węzłach połączeniowych należy stosować armaturę, kształtki kołnierzowe wykonane z żeliwa sferoidalnego EN-GJS-400 wg EN1563 z zabezpieczeniem antykorozyjnym od wewnątrz i na zewnątrz za pomocą powłoki epoksydowej.
6. W przypadku, gdy sieć wodociągowa jest budowana w odległości mniejszej niż 1,5m od drzew - należy projektowany przewód wodociągowy ułożyć w rurze ochronnej o długości wykraczającej 1,0m poza koronę drzew.

5. Wytyczne do wykonawstwa

5.1. Roboty ziemne

Roboty ziemne należy wykonywać zgodnie z normą PN-B-10736:1999 – *Roboty ziemne. Wykopy otwarte dla przewodów wodociągowych i kanalizacyjnych. Warunki techniczne wykonania.*

Wykopy wykonać mechanicznie. Wykopy ręczne obowiązują przy skrzyżowaniu z istniejącym uzbrojeniem minimum 1,0m przed i 1,0m za kolidującym uzbrojeniem. Zalecana szerokość wykopu o ścianach umocnionych dla montażu rurociągów w zależności od średnicy wynosi:

- dla DN200 - 1,0m,
- dla rurociągów do DN160 – 0,9m.

Wykop należy wykonać bez naruszenia naturalnej struktury gruntu.

Urobek z wykopów należy wywieść w miejsce tymczasowego składowania.
W przypadku, gdy wykopywane są różne rodzaje materiału, należy składować je oddzielnie, a najbardziej właściwy zachować do zasypania wykopów. Tam, gdzie naturalne odwodnienie podłoża jest uzależnione od względnego położenia warstw przepuszczalnych i

nieprzepuszczalnych gruntu, ze szczególną uwagą należy oddzielić od siebie materiał, a po zakończeniu robót przywrócić go na właściwe miejsce.
Wykonawca jest zobowiązany do ochrony i zabezpieczenia punktów osnowy geodezyjnej i punktów granicznych.

Przygotowanie podłoża

Układanie rur na dnie wykopu należy prowadzić na podłożu z zagęszczonego piasku na odwodnionym i wyprofilowanym dnie na łożysko nośne rury kanałowej, zgodnie z zaprojektowanymi spadkami. Podłoże nośne nie może ulec uszkodzeniu w związku z prowadzeniem prac budowlanych. Dno wykopu wykonanego ręcznie należy pozostawić w gruntach nienawodnionych na poziomie wyższym od rzędnej projektowanej o 2-3cm, zaś w gruntach nawodnionych o 20cm. Przy wykopie mechanicznym - dno wykopu ustala się na poziomie 20cm wyższym od projektowanego. Niewybraną warstwę gruntu usunąć ręcznie. Jeżeli grunty rodzime stanowią grunty suche, piaszczyste (piaski grube, średnie i drobne nie zawierające kamieni) - rury mogą być posadowione bezpośrednio w gruncie rodzimym. Wysokość podsypki w gruntach spoistych powinna wynosić 0,10m. Jeżeli w dnie wykopu występują kamienie o wielkości powyżej 60mm lub podłoże jest skalne, wysokość podsypki powinna wzrosnąć o 0,05m. Aby uniknąć osiadania gruntu pod drogami podsypkę zagęścić do 95% zmodyfikowanej wartości Proctora.
Do obsypywania rurociągu muszą być stosowane grunty podatne na zagęszczenie (piasek, żwir). Materiał służący do wykonania wypełnienia musi spełniać te same warunki, co materiał podsypki.

Materiał obsypki powinien być układany równocześnie z obydwu stron rurociągu, warstwami o grubości max. 30cm i zagęszczany. Aby uniknąć osiadania gruntu pod drogami zasypkę zagęścić do 95% zmodyfikowanej wartości Proctora. Obsypkę należy prowadzić, aż do uzyskania górnego poziomu strefy ochronnej rurociągu, tj. warstwy o grubości po zagęszczeniu 0,30m ponad wierzch rury (zagęszczanie ręczne).
Budowę należy prowadzić zgodnie z projektowanymi rzędnymi i spadkami.
Po zakończeniu robót nawierzchnię przywrócić do stanu pierwotnego, zgodnie z warunkami określonymi w uzgodnieniach.

5.2. Skrzyżowanie z przeszkodami

W miejscach, gdzie projektowane przewody przechodzą pod lub nad istniejącym uzbrojeniem należy wykonać przekopy próbne w celu ustalenia rzeczywistej głębokości posadowienia istniejącego uzbrojenia. W przypadku kolizji - kolidujący przewód zabezpieczyć lub przełożyć.

Szczegółowy przebieg przewodów ustalić na podstawie przekopów próbnych. W miejscach skrzyżowań roboty prowadzić ręcznie z dużą ostrożnością. Kolidujący przewód należy podwiesić. Zachować normatywne odległości w pionie i w poziomie. Odkryte urządzenia zabezpieczyć przed uszkodzeniami oraz osiadaniem gruntu i pozostawić w ziemi po zakończeniu robót. W przypadku natrafienia na niezinwentaryzowane uzbrojenie podziemne należy je traktować jako czynne, przerwać roboty ziemne, powiadomić odpowiednie służby eksploatacyjne.

5.3. Odwodnienie wykopów

W okresie prowadzenia prac terenowych w celu określenia warunków gruntowo wodnych, tj. sierpień 2019r. nie twierdzono występowania wody gruntowej w związku z czym nie planuję się odwodnienia wykopów w trakcie prac budowlano - montażowych.
W przypadku zmiany warunków gruntowo wodnych i pojawienia się wody gruntowej w wykopie w gruntach spoistych przewiduje się odwodnienie polegające na ułożeniu pod strefą przewodu drenażu poziomego ϕ100 mm w obsypce żwirowej. Po ułożeniu przewodu i przeprowadzonych próbach jego szczelności, drenaż zostaje wyłączony z eksploatacji, a studzienki czerpalne zdemontowane.

W przypadku zmiany warunków gruntowo wodnych i pojawienia się wody gruntowej w wykopie w gruntach niespoistych odwodnienie prowadzić za pomocą igłofiltrów ϕ51mm wpłukiwanych w grunt w rozstawie min. co 1,0 m. Szczegółowy rozstaw igłofiltrów należy ustalić podczas prac na podstawie rzeczywistego napływu wody gruntowej.

5.4. Montaż rurociągów

Montaż rurociągów wykonać zgodnie z "Instrukcją montażową" producenta.
Rurociągi układać w gruntach spoistych na 10cm podsypce piaskowej. W gruntach niespoistych suchych rury mogą być posadowione bezpośrednio w gruncie rodzimym. Obsypkę piaskową stosować po obu stronach rury do 30 cm nad wierzch rury.

5.5. Próba szczelności projektowanych rurociągów

Przewody wodociągowe

Próby szczelności projektowanego wodociągu należy wykonać na ciśnienie próbne =1,5 ciśnienia roboczego, ale nie mniej niż 1 MPa. Rurociąg przed oddaniem do użytku należy przepłukać czystą wodą i poddać dezynfekcji 3% wodnym roztworem podchlorynu sodu lub wapna chlorowanego w obecności Terenowych Władz Sanitarno-Epidemiologicznych.

Próbę szczelności przewodów wodociągowych należy przeprowadzić zgodnie z PN-81/B-10725.

Przewody kanalizacyjne

W odbiorze na szczelność przewodów z rur kanałowych występują dwa rodzaje prób:

- próba na eksfiltrację wody z przewodu,
- próba na infiltrację wody do przewodu.

Próba szczelności na infiltrację nie musi być przeprowadzana przy pozytywnej próbie szczelności na eksfiltrację.

5.6. Zasypanie rurociągów i zagęszczenie gruntu

Zasyp rurociągów przeprowadza się w trzech etapach :

e t a p I - wykonanie warstwy ochronnej rury z wyłączeniem odcinków na złączach;

e t a p II - po próbie szczelności złączy rur, wykonanie warstwy ochronnej w miejscach połączeń;

e t a p III - zasyp wykopu gruntem, warstwami, z jednoczesnym zagęszczeniem i ewentualną rozbiórką umocnienia ścian wykopu.

Zasyp i ubijanie gruntu w strefie ochronnej przewodu należy wykonać warstwami. Grubość ubijanej warstwy nie powinna przekraczać 30 cm.

Zasypkę wykopu powyżej warstwy ochronnej dokonuje się warstwami z jednoczesnym zagęszczeniem i ewentualną rozbiórką umocnień ścian wykopu. Rozebranie ścian umocnień powinno następować z zachowaniem ostrożności, równolegle z zasypką ze względu na możliwość obsunięcia się wykopu.

5.7. Odtworzenie terenu po budowie

Sieć wodociągowa i kanalizacyjna będzie wykonywana metodą otwartego wykopu.

Lokalizowana będzie w pasach drogowych drogi gminnej, powiatowej i prywatnej. W/w drogi po robotach montażowych, należy odtworzyć do stanu pierwotnego. Z uwagi na brak nawierzchni utwardzonej nie będzie konieczności odtworzenia nawierzchni utwardzonej w pasie jezdni. W miejscu włączenia sieci kanalizacyjnej w punkcie Sist.1 i wodociągowej w węźle W1 konieczna będzie rozbiórka chodnika brukowego i po robotach jego odtworzenie.

Niezbędne będzie odtworzenie do stanu pierwotnego nawierzchni gruntowej. W gruntach piaszczystych mieszankę optymalna zaleca się wbudowywać sposobem powierzchniowym. Na wyprofilowanym podłożu w kierunku podłużnym i uformowanym poprzecznie ze spadkiem około 4%, należy na całej powierzchni rozłożyć równomiernie grunt doziarniający (spoisty). Grunt doziarniający może być rozkładany bezpośrednio po przywiezieniu lub gromadzony w pryzmach i rozkładany przed mieszaniem. Przed rozpoczęciem mieszania należy sprawdzić wilgotność gruntów.

W przypadku gdy jest ona niższa od wilgotności optymalnej o więcej niż 20 % jej wartości, należy dodać wody do uzyskania wilgotności optymalnej, a w przypadku gdy jest wyższa o więcej niż 10% jej wartości, grunt należy przesuszyć.
Mieszanie gruntów należy wykonywać do czasu uzyskania jednolitej barwy i struktury mieszanki. Należy zwracać uwagę, aby wymieszana była cała zaprojektowana grubość warstwy gruntu podłoża. Po zakończeniu mieszania nie powinno być w mieszance grudek gruntu większych od 0,5 cm. Wymieszany grunt należy wyrównać i wyprofilować, a następnie zagęścić walcem ogumionym, wielokołowym lub gładkim o masie od 1,5 do5,0 Mg.
Zagęszczenie należy kontynuować do osiągnięcia wskaźnika zagęszczenia wymaganego w dokumentacji projektowej i SST oraz przez zarządcę drogi, tj. Urząd Miejski w Żninie i ZDP w Żninie z siedzibą w Podgórzynie.
W gruntach gliniastych mieszankę optymalną zaleca się wbudowywać sposobem korytowym. Mieszankę wykonuje się w przygotowanym korycie o głębokości od 30 do 35 cm i spadku poprzecznym co najmniej 4%.
Układanie warstw gruntu gliniastego i gruntu piaszczystego należy wykonywać na przemian. Grubość warstw zależy od proporcji gruntów w mieszance optymalnej.

W gruntach gliniastych dopuszcza się także wbudowywanie mieszanki sposobem powierzchniowym (w przypadku, gdy w podłożu zalegają lekkie gliny). Zasady wykonywania robót sposobem powierzchniowym są analogiczne do podanych przy wbudowywaniu mieszanki w gruntach piaszczystych. Spadek poprzeczny podłoża powinien być większy od 2%.

Przy projektowaniu składu mieszanki gruntu z kruszywem odpadowym należy kierować się zasadami podanymi dla uziarnienia mieszanek optymalnych według niniejszej specyfikacji.

Wbudowanie i zagęszczenie mieszanki gruntu z kruszywami odpadowymi. Do ulepszania nawierzchni gruntowej odpadami kruszywa łamanego zaleca się stosować sposób korytowy, a do ulepszania żużlem paleniskowym lub hutniczym, sposób powierzchniowy. Nawierzchnia gruntowa ulepszona kruszywami odpadowymi po oddaniu do eksploatacji powinna być pielęgnowana. O ile ST nie przewiduje inaczej, w okresie tym należy: wyrównywać powstałe zagłębienia i koleiny przy użyciu włoka, szablonu lub równiarki, zagęszczać wyrównaną nawierzchnie.
Nawierzchnia gruntowa ulepszona kruszywem łamanym lub żużlem, w okresie od 4 do 6 tygodni po oddaniu jej do eksploatacji, powinna być chroniona przez ograniczenie prędkości pojazdów do 30 km/h oraz równomiernie dogęszczana przez ruch na całej szerokości (przekładany na różne pasy przez odpowiednie ustawienie zastaw).
Odtworzenie do stanu pierwotnego nastąpi po uzgodnieniach przedstawicielem Urzędu Miejskiego w Żninie i ZDP Żnin z siedzibą w Podgórzynie.

W miejscach gdzie występuje zieleń w pasach zieleni warstwę ziemi urodzajnej należy zeskładować osobno i po wykonaniu ponownie wbudować w to miejsce wraz z obsianiem mieszanką trawy. Na 30 dni przed planowanym rozpoczęciem prac budowlano – montażowych należy wystąpić do zarządcy drogi o stosowne decyzję na zajęcie pasa drogowego w celu wbudowania projektowanych urządzeń.

6. Uwagi końcowe

Wszystkie roboty należy wykonać zgodnie z obowiązującymi normami, sztuką inżynierską, przepisami BHP, umową.

Należy bezwzględnie zapoznać się z wszystkimi uzgodnieniami zawartymi w niniejszym projekcie

Wrzesień 2019 r

PROJEKT-INSTAL Karol Kistowski
Projektowanie Nadzory Wykonawstwo
Ul. Leopolda Okulickiego 6/60
62-200 Gniezno
NIP:784-213-25-79

INFORMACJA BEZPIECZEŃSTWA i OCHRONY ZDROWIA

Obiekt: **Sieć kanalizacji sanitarnej i sieć wodociągowa w okolicach ul. 1-go Stycznia i ul. Dąbrowskiego, m. Żnin, gm. Żnin**

Adres inwestycji: **Obręb ewidencyjny: 0001, Żnin**
Jednostka ewidencyjna: 041906_4 Żnin
Powiat Żniński
Działki nr: 546, 562/39, 562/38, 562/80, 562/57

.

Inwestor: **Zakład Wodociągów i Kanalizacji**
"WiK" Sp z o.o.
ul. Mickiewicza 22a
88-400 Żnin

Autor informacji: **Karol Kistowski**
upr. bud. nr WKP/0175/POOS/15
specjalność instalacyjna w zakresie sieci, instalacji i urządzeń cieplnych, wentylacyjnych, gazowych, wodociągowych i kanalizacyjnych

Wrzesień 2019r.

INFORMACJA DOTYCZĄCA BEZPIECZEŃSTWA I OCHRONY ZDROWIA (BIOZ)

1. Zakres robót dla całego zamierzenia budowlanego oraz kolejność realizacji poszczególnych obiektów

Informacja dotyczy bezpieczeństwa i ochrony zdrowia dla inwestycji polegającej na budowie sieci wodociągowej i kanalizacji sanitarnej rur:

- o średnicy **ϕ0,110m** z rur **PE-HD SDR17 PN10** o łącznej długości **L= 444,22m**,
- o średnicy **ϕ0,090m** z rur **PE-HD SDR17 PN10** o łącznej długości **L= 63,16 m**,
- o średnicy **ϕ0,200m** z rur **PCV-U Lite SDR34 SN8** o łącznej długości **L= 458,66mb**,

Inwestycję planuje się w miejscowości Żnin, gmina Żnin. Jest to inwestycja o charakterze liniowym.

Zamierzenie budowlane obejmuje cały zakres prowadzenia robót budowlanych począwszy od wykopów, a na próbie szczelności i przekazaniu do eksploatacji skończywszy.

2. Wykaz istniejących obiektów budowlanych

W rejonie projektowanej sieci wodociągowej i kanalizacyjnej tereny przyległe stanowią: przede wszystkim zabudowa w postaci domów jednorodzinnych, a także niekiedy niezabudowane działki.

Teren przewidziany pod inwestycję stanowi głównie pas drogowy drogi gminnej i powiatowej o nawierzchni nieutwardzonej. Na terenie tym istnieje uzbrojenie nad- i podziemne, tj. sieć energetyczna, kanalizacyjna, sieć wodociągowa, sieć telekomunikacyjna.

3. Wskazanie elementów zagospodarowania działki oraz kolejność realizacji poszczególnych obiektów

W działkach, na których lokalizowane będzie projektowane uzbrojenie występuje i napowietrzna linia elektroenergetyczna niskiego napięcia oraz podziemna linia energetyczna niskiego napięcia głównie jako przyłącza energetyczne dla budynków. Roboty w obrębie linii elektroenergetycznych wchodzą w zakres prac szczególnie niebezpiecznych. Podczas prac budowlanych należy uważać żeby nie doszło do zerwania lub dotknięcia przewodów linii przez pracujące czy przejeżdżające w ich pobliżu maszyny budowlane. Linie elektroenergetyczne stwarzają ryzyko porażenia prądem elektrycznym. Należy zachować szczególną ostrożność podczas prowadzenia prac w sąsiedztwie przewodów linii elektroenergetycznych.

Przed przystąpieniem do robót należy powiadomić wszystkich użytkowników naruszanych gruntów oraz administratorów istniejącego uzbrojenia pod i nadziemnego z którymi w toku realizacji projektu uzgodniono przebieg projektowanej sieci wodociągowej. Należy bezwzględnie zapoznać się z wszystkimi uzgodnieniami zawartymi w niniejszym projekcie.
Prowadzone wykopy winny być zabezpieczone przed dostępem osób niezwiązanych z realizacją inwestycji – osób postronnych. Należy również umieścić tablice ostrzegawcze oraz informujące o prowadzonych pracach i zakazie wstępu na teren budowy.

4. Wskazanie dotyczące przewidywanych zagrożeń występujących podczas realizacji robót budowlanych, określające skalę i rodzaje zagrożeń oraz miejsce i czas ich wystąpienia

Kierownik budowy zobowiązany jest ocenić i dokumentować ryzyko zawodowe występujące przy pracach budowlanych, stwarzających zagrożenie dla bezpieczeństwa pracowników. W związku z wykonywaniem robót budowlanych w pobliżu linii energetycznych należy je prowadzić na podstawie Instrukcji Bezpiecznego Wykonania Robót, a pracownicy powinni być przeszkoleni w zakresie BHP stosownie do zakresu prowadzonych prac i zapoznani z ryzykiem zawodowym dla zadania.

Podczas realizacji robót występują:

- prace przygotowawcze – w ich zakres wchodzi przygotowanie terenu w granicach pasów roboczych (po trasie projektowanego uzbrojenia),
- prace ziemne – należy wykonywać po uprzednim geodezyjnym wytyczeniu projektowanego uzbrojenia.
- prace odtworzeniowe terenu po wykonaniu sieci wodociągowej

Wykopy pod projektowane uzbrojenia należy wykonywać o ścianach pionowych.
W miejscach, gdzie rurociągi przechodzą pod istniejącym uzbrojeniem należy wykonać przekopy próbne w celu ustalenia rzeczywistej głębokości posadowienia istniejącego uzbrojenia. W przypadku kolizji, kolidujący przewód zabezpieczyć lub przełożyć. W miejscu skrzyżowania roboty prowadzić ręcznie z dużą ostrożnością 1,0m przed i 1,0m za kolidującym uzbrojeniem. Po zakończeniu robót nawierzchnię przywrócić do stanu pierwotnego.

5. Wskazanie sposobu prowadzenia instruktażu pracowników przed przystąpieniem do realizacji robót szczególnie niebezpiecznych

Należy bezwzględnie przestrzegać odpowiednich przepisów BHP podczas prowadzenia prac ziemnych oraz wszystkich przepisów związanych z realizowanymi obiektami. Przy realizacji zadania obowiązuje Rozporządzenie Ministra Infrastruktury z 06.02.2003 r. w sprawie bezpieczeństwa i higieny pracy podczas wykonywania robót budowlanych (Dz.U. Nr 47 z 2003 r. poz. 401).

Pracownicy zatrudnieni przy robotach ziemnych powinni być przeszkoleni i pouczeni o zagrożeniu wynikającym z uszkodzenia instalacji podziemnych.

Kierownik budowy nie może dopuścić do pracy na budowie pracownika, który nie posiada wymaganych kwalifikacji oraz umiejętności wykonywania potrzebnych robót budowlanych.

6. Wskazanie środków technicznych i organizacyjnych, zapobiegających niebezpieczeństwom wynikającym z wykonywania robót budowlanych w strefie szczególnego zagrożenia zdrowia lub w ich sąsiedztwie, w tym zapewniających bezpieczną i sprawną komunikację, umożliwiającą szybką ewakuację na wypadek pożaru, awarii i innych zagrożeń

W oparciu o powyższą informację Kierownik budowy zobowiązany jest sporządzić plan bezpieczeństwa i ochrony zdrowia na budowie, przed jej rozpoczęciem, z uwzględnieniem specyfiki obiektu budowlanego i warunków prowadzenia robót budowlanych.

Opracował:

Wrzesień 2019r.

PROJEKT-INSTAL Karol Kistowski
Projektowanie Nadzory Wykonawstwo
Ul. Leopolda Okulickiego 6/60
62-200 Gniezno
NIP:784-213-25-79

Zakład Wodociągów i Kanalizacji "WiK" Sp. z o. o
z siedzibą w Żninie

ul. Mickiewicza 22 a, 88-400 Żnin
NIP: 5621000594
REGON: 091113070
Nr rejestrowy BDO: 000061286

Spółka zarejestrowana w Sądzie Rejonowym w Bydgoszczy
XIII Wydział Gospodarczy - nr KRS 0000042794
Wysokość kapitału zakładowego: 29 709 500,00 zł

L. dz. PW/OT/000581/2019

Żnin, 10.09.2019 rok

PROJEKT- INSTAL
Karol Kistowski
ul. Leopolda Okulickiego 6/60
62-200 Gniezno

Dotyczy: *uzgodnienia projektu budowlano-wykonawczego dla inwestycji pn.: „Budowa sieci kanalizacji sanitarnej i sieci wodociągowej w okolicach ul. 1-go Stycznia i ul. Dąbrowskiego, m. Żnin, gm. Żnin"– uzgodnienia nr 88/2019*

Zakład Wodociągów i Kanalizacji „WiK" Sp. z o. o. w Żninie uzgadnia przedłożony projekt budowlano-wykonawczy dla inwestycji pn.: „Budowa sieci kanalizacji sanitarnej i sieci wodociągowej w okolicach ul. 1-go Stycznia i ul. Dąbrowskiego, m. Żnin, gm. Żnin".

Sporządził:
SPECJALISTA
ds. Technicznych
Kamila Łukomska
.....
podpis

Zatwierdził:
PREZES ZARZĄDU
Jerzy Mączko
Dyrektor
.....
podpis

Załącznik:
1. Projekt budowlano-wykonawczy – 1 szt.

Otrzymują:
1. Adresat
2. aa

Zestawienie współrzędnych charakterystycznych punktów sieci wodociągowej			
L.p.	Numer Studni	x	y
1	HN1	6480544,6	5857270,9
2	HN2	6480588,5	5857206,8
3	HN3	6480652,8	5857264,4
4	HN4	6480654,3	5857143,6
5	HN5	6480647,1	5857034,2
6	W1	6480541	5857277,5
7	W2	6480544,7	5857272,6
8	W3	6480591,5	5857269,9
9	W3.1	6480653	5857266,4
10	W4	6480661,6	5857265,9
11	W5	6480658,3	5857192,9
12	W6	6480656	5857143,5
13	W6.1	6480652,8	5857072,3
14	W7	6480651,1	5857034
15	W8	6480727,7	5857028,9
16	W9	6480739,7	5857028,5
17	W10	6480587,9	5857206,9

y x

Zestawienie współrzędnych charakterystycznych punktów sieci kanalizacji			
L.p.	Numer Studni	x	y
1	S1	6480546,9	5857278,5
2	S2	6480588,9	5857275,5
3	S3	6480644	5857272,1
4	S4	6480588	5857257,3
5	S5	6480586,8	5857235,5
6	S6	6480585,8	5857215,7
7	S7	6480678,4	5857030,1
8	S8	6480653	5857031,8
9	S9	6480654,7	5857069,6
10	S10	6480655,5	5857087,3
11	S11	6480656,3	5857105,9
12	S12	6480657,4	5857130,1
13	S13	6480659	5857163,7
14	S14	6480660,2	5857190,6
15	S15	6480661,1	5857210,3
16	S16	6480662	5857230,7
17	S17	6480662,7	5857246,3
18	Sist.1	6480545,8	5857279,8
19	Sist.2	6480737,9	5857026,6

y x

Wykaz właścicieli działek					
L.p.	**Jednostka ewidencyjna**	**Obręb ewidencyjny**	**Nr działki**	**Właściciele**	**adres zamieszkania**
1	041906_4 Żnin	0001 Żnin	562/38	Handke Jerzy Michał	ul. Osiedle Kosmonautów 15/9 61-639 Poznań
				Ochudło Alicja Anna	ul. Gajowa 3 88-400 Żnin
				Skibicki Marcin Wojciech	ul. Wiatrakowa 22 88-400 Żnin
				Kuczma - Skibicka Klaudia	ul. Żnińska 33 88-400 Żnin
				Skibicki Roman Józef	ul. Wiatrakowa 22 88-400 Żnin
				Skibicka Jolanta	ul. Wiatrakowa 22 88-400 Żnin
2	041906_4 Żnin	0001 Żnin	546	Zarząd Dróg Powiatowych w Żninie z siedzibą w Podgórzynie	Podgórzyn 62 88-400 Żnin
3	041906_4 Żnin	0001 Żnin	562/39	Gmina Żnin	ul. 700 lecia 39, 88-400 Żnin
4	041906_4 Żnin	0001 Żnin	562/80	Gmina Żnin	ul. 700 lecia 39, 88-400 Żnin
5	041906_4 Żnin	0001 Żnin	562/57	Gmina Żnin	ul. 700 lecia 39, 88-400 Żnin

Długości odcinków sieci wodociągowej

L.p.	Oznaczenie	Rzędna osi pocz. [m]	Rzędna osi końca [m]	L [m]	Średnica [mm]	Typ rury	Przykr. pocz [m]	Przykr. końca [m]
1	W2 - W1	99,05	98,75	6,17	110 x 6,6	PE100 SDR 17 (PN 10) w sztangach	1,6	1,6
2	W3 - W2	98,66	98,75	46,92	110 x 6,6	PE100 SDR 17 (PN 10) w sztangach	1,6	1,6
3	W3.1 - W3	98,66	97,56	61,54	110 x 6,6	PE100 SDR 17 (PN 10) w sztangach	1,6	1,69
4	W4 - W3.1	97,56	97,05	8,64	110 x 6,6	PE100 SDR 17 (PN 10) w sztangach	1,69	1,6
5	W5 - W4	96,94	97,05	73,03	110 x 6,6	PE100 SDR 17 (PN 10) w sztangach	1,6	1,6
6	W6 - W5	95,39	96,94	49,48	110 x 6,6	PE100 SDR 17 (PN 10) w sztangach	1,6	1,6
7	W6.1 - W6	96,44	95,39	71,31	110 x 6,6	PE100 SDR 17 (PN 10) w sztangach	1,6	1,6
8	W7 - W6.1	97,19	96,44	38,34	110 x 6,6	PE100 SDR 17 (PN 10) w sztangach	1,6	1,6
9	W8 - W7	93,75	97,19	76,76	110 x 6,6	PE100 SDR 17 (PN 10) w sztangach	1,6	1,6
10	W9 - W8	93,75	93,3	12,03	110 x 6,6	PE100 SDR 17 (PN 10) w sztangach	1,6	1,6
11	W10 - W3	98,64	98,66	63,16	90 x 5,4	PE100 SDR 17 (PN 10) w sztangach	1,62	1,61
			SUMA	507,38				

Długości odcinków sieci kanalizacji sanitarnej

L.p.	Oznaczenie	Rzędna dna pocz. [m]	Rzędna dna końca [m]	L [m]	Średnica [mm]	Typ rury	Przykr. pocz [m]	Przykr. końca [m]
1	S1 - Sist.1	97,91	97,92	1,76	200 x 5,9	Rura PVC-U kl.S (SN8) SDR 34	2,44	2,43
2	S2 - S1	97,92	98,13	42,15	200 x 5,9	Rura PVC-U kl.S (SN8) SDR 34	2,43	2,28
3	S3 - S2	98,13	98,41	55,22	200 x 5,9	Rura PVC-U kl.S (SN8) SDR 34	2,28	1,1
4	S4 - S2	98,13	98,5	18,14	200 x 5,9	Rura PVC-U kl.S (SN8) SDR 34	2,28	1,46
5	S5 - S4	98,5	98,61	21,91	200 x 5,9	Rura PVC-U kl.S (SN8) SDR 34	1,46	1,38
6	S6 - S5	98,61	98,71	19,78	200 x 5,9	Rura PVC-U kl.S (SN8) SDR 34	1,38	1,35
7	S8 - S7	94,49	94,61	25,47	200 x 5,9	Rura PVC-U kl.S (SN8) SDR 34	2,92	4,04
8	S9 - S8	94,61	94,8	37,76	200 x 5,9	Rura PVC-U kl.S (SN8) SDR 34	4,04	3,1
9	S10 - S9	94,89	94,8	17,75	200 x 5,9	Rura PVC-U kl.S (SN8) SDR 34	2,61	3,1
10	S11 - S10	94,98	94,89	18,67	200 x 5,9	Rura PVC-U kl.S (SN8) SDR 34	1,97	2,61
11	S12 - S11	95,11	94,98	24,22	200 x 5,9	Rura PVC-U kl.S (SN8) SDR 34	1,1	1,97
12	S13 - S12	95,28	95,11	33,63	200 x 5,9	Rura PVC-U kl.S (SN8) SDR 34	2,03	1,1
13	S14 - S13	95,42	95,28	26,90	200 x 5,9	Rura PVC-U kl.S (SN8) SDR 34	2,59	2,03
14	S15 - S14	95,6	95,42	19,70	200 x 5,9	ura PVC-U kl.S (SN8) SDR 34	3,01	2,59
15	S16 - S15	96	95,6	20,49	200 x 5,9	Rura PVC-U kl.S (SN8) SDR 34	2,41	3,01
16	S17 - S16	96,3	96	15,57	200 x 5,9	Rura PVC-U kl.S (SN8) SDR 34	2,21	2,41
17	S7 - Sist.2	92,5	94,49	59,54	200 x 5,9	Rura PVC-U kl.S (SN8) SDR 34	2,22	2,92
			SUMA	458,66				

Charakterystyka studni

L.p.	Oznaczenie	Średnica studni [mm]	Rzędna ter. proj. [m]	Rzędna ter. istn. [m]	Rzędna dna kanału [m]	Rzędna dna studz. [m]	Kąt wlotu / odgał. z kierunkiem przepływu [°]	Ogałęzienie P / L	Śr. wlotu / odgał. [mm]	Wys. kaskady [m]	Rodzaj kinety -
1	S1	1000	100,54	100,54	97,92	97,92	0,0 133,0 222,0	-	200 160	-	kineta zbiorcza
2	S2	1000	100,60	100,35	98,13	98,13	0,0 179,0 269,0	L	200 200 200	-	kineta zbiorcza
3	S3	1000	99,70	99,60	98,41	98,41	0,0 270	L	200 160	-	kineta zbiorcza
4	S4	425	100,15	100,15	98,50	98,50	0,0 90,0 180 270	P L	200 160 200 160	-	kineta zbiorcza
5	S5	425	100,18	100,18	98,61	98,61	0,0 90 180,0 270	P L	200 160 200 160	-	kineta zbiorcza
6	S6	1000	100,25	100,25	98,71	98,71	0,0 90 250	P L	160 160	-	kineta zbiorcza
7	S7	425	97,60	97,60	94,49	94,49	0,0 90 180,0 270	P L	200 160 200 160	-	kineta zbiorcza
8	S8	1000	98,85	98,85	94,61	94,61	0,0 180,0 270,0	L	200 160 200	-	kineta zbiorcza
9	S9	1000	98,10	98,10	94,80	94,80	0,0 90 180,0 270	P L	200 200 200 160		kineta zbiorcza
10	S10	425	97,70	97,70	94,89	94,89	0,0 90 180,0 270	P L	200 160 200 160	-	kineta zbiorcza
11	S11	425	97,15	97,15	94,98	94,98	0,0 90 180,0 270	P L	200 160 200 160	-	kineta zbiorcza
12	S12	425	96,40	96,40	95,11	95,11	0,0 90 180,0 270	P L	200 160 200 160	-	kineta zbiorcza
13	S13	425	97,50	97,50	95,28	95,28	0,0 90 180,0 270	P L	200 160 200 160	-	kineta zbiorcza
14	S14	1000	98,20	98,20	95,42	95,42	0,0 90 180,0 270	P L	200 200 200 200		kineta zbiorcza
15	S15	425	98,80	98,80	95,60	95,60	0,0 90 180,0 270	P L	200 160 200 160	-	kineta zbiorcza
16	S16	425	98,60	98,60	96,00	96,00	0,0 90 180,0 270	P L	200 160 200 160	-	kineta zbiorcza
17	S17	1000	98,70	98,70	96,30	96,30	0,0 90 270	P L	160 160	-	kineta zbiorcza
18	Sist.1	425	100,54	100,54	97,91	97,91	0		200		kineta zbiorcza
19	Sist.2	425	94,91	94,91	92,50	90,96	0		200	1,54	kineta zbiorcza

PRACOWNIA GEOLOGICZNA
Gruntownia

PG "Gruntownia
Hallera 5/7
Bydgoszcz 85-795
tel. 691 813 589
NIP: 554-28-66-106

OPINIA GEOTECHNICZNA

dla budowy sieci kanalizacji sanitarnej i sieci wodociągowej w okolicach ul. 1- stycznia i ul. Dąbrowskiego w m. Żnin, gm. Żnin

Opracował:
mgr Krzysztof Gul
geol. upr. MOŚZNiL
VII - 1144
tel. 691 813 589
.....

mgr Krzysztof Gul
upr. geol.MOŚZNiL VII-1144

Bydgoszcz sierpień 2019 r

Pracownia Geologiczna "Gruntownia"
Krzysztof Gul, Paweł Gul
spółka cywilna
85-798 Bydgoszcz, ul. Gen. Hallera 5/7
NIP 554-286-61-06, REGON 340719989

SPIS TREŚCI

1. DANE OGÓLNE
2. WARUNKI GRUNTOWO - WODNE
3. WNIOSKI I ZALECENIA

SPIS ZAŁĄCZNIKÓW GRAFICZNYCH

Zał. nr 1 Mapa dokumentacyjna w skali 1 : 1000
Zał. nr 2 Objaśnienia znaków i symboli użytych na przekrojach
Zał. nr 3 Legenda do przekrojów z tabelą parametrów geotechnicznych
Zał. nr 4 Karty dokumentacyjne otworów wiertniczych

I.DANE OGÓLNE

1.Tytuł tematu: Opinia dla budowy sieci kanalizacji sanitarnej i sieci wodociągowej w okolicach ul. 1 – stycznia i ul. Dąbrowskiego w m. Żnin, gm. Żnin".

2. Cel opracowania:

Celem przeprowadzonych badań jest rozpoznanie i udokumentowanie warunków gruntowo-wodnych dla projektowanej inwestycji, a w szczególności:

- rozpoznanie przestrzennego układu warstw geologicznych podłoża gruntowego
- wydzielenie warstw geotechnicznych
- rozpoznanie głębokości zwierciadła wód gruntowych
- określenie parametrów fizyczno-wytrzymałościowych wydzielonych warstw
- ocena przydatności terenu dla realizacji projektowanej inwestycji

3. Charakterystyka projektowanej inwestycji

Projektuje się budowę sieci kanalizacji sanitarnej i sieci wodociągowej o długości ok. 400m, posadowionych w strefie głębokości od 1,6 do 3,5 m.

Projektowana inwestycja należy do I -szej kategorii geotechnicznej.

4.Charakterystyka środowiska geograficznego

4.1 Topografia i zagospodarowanie terenu

Dokumentowany teren to aktualnie fragmenty, nieutwardzonych lokalnych dróg gruntowych oraz fragment gruntów ornych usytuowane w południowo – zachodniej części miasta Żnin, w rejonie ulicy 1 – stycznia i ul. Dąbrowskiego.

Usytuowane w pobliżu budynki użyteczności publicznej, mieszkalne i gospodarcze znajdują się w dobrym stanie technicznym i nie wykazują usterek wynikających z przesłanek geologicznych.

4.2 Geomorfologia

W ujęciu geomorfologicznym analizowany obszar położony jest na północnej części makroregionu Pojezierza Gnieźnieńskiego.

4.3 Hipsometria

Powierzchnia terenu w obszarze badań jest lekko falista, nachylona w kierunku wschodnim. Rzędne terenu w miejscach wykonanych badań mieszczą się przedziale 97,5 – 100,2m n.p.m., Deniwelacje na całym odcinku badań osiągają ok. 2,7 m.

5. Zakres i metodyka wykonanych prac

5.1 Prace terenowe

- współrzędne płaskie punktów badawczych wytyczono metodą ortogonalną z dowiązaniem do istniejących szczegółów terenowych. Współrzędne wysokościowe określono na podstawie odczytów z dostarczonego podkładu geodezyjnego.

- wiercenia:- wykonano 3 otwory geologiczne badawcze do głębokości 3,0 – 3,5m ręcznie świdrem okienkowym SRO o średnicy 80 mm. Łącznie przewiercono 9,5m podłoża gruntowego.

W trakcie wierceń prowadzono na bieżąco z każdego postępu wiercenia badania makroskopowe przewiercanych gruntów. Badania uzupełniono pomiarami wytrzymałości

gruntów spoistych na wciskanie penetrometru tłoczkowego PW-1 oraz określano spójność pozorną cu ścinarką ręczną SO-1.

Prace terenowe wykonano w dniu 19.08.2019r pod stałym nadzorem geologicznym.

II. WARUNKI GRUNTOWO – WODNE

1. Charakterystyka geologiczno - geotechniczna podłoża

Klasyfikację oraz symbolikę utworów gruntowych występujących w podłożu w aspekcie geotechnicznym, podłoże zbudowane z gruntów rodzimych, mineralnych, sypkich i spoistych podzielono na warstwy geotechniczne, przyjmując jako podstawę podziału wydzielenia geologiczne różniące się genezą, stratygrafią oraz litologią ujęto w jednostki geotechniczne zgodnie z PN-EN 1997-1 i PN-EN 1997-2.

Ponadto, wykonany podział na warstwy geotechniczne opisane określonymi fizyko-mechanicznymi parametrami obliczeniowymi, na podstawie wydzieleń geologicznych (obejmujących zmienność litogenetyczną oraz stratygraficzną) przeprowadzono również opierając się o n/w normy. Parametry geotechniczne określono na podstawie badań laboratoryjnych, terenowych oraz doświadczenia zgodnie z zaleceniami Eurokodu wg norm;

PN-EN 1997-1:2008. Eurokod 7: Projektowanie geotechniczne. Część 1: Zasady ogólne.

PN-EN 1997-2:2009. Eurokod 7: Projektowanie geotechniczne. Część 2: Rozpoznanie i badanie podłoża gruntowego.

PN-EN ISO 14688-2. Badania geotechniczne. Oznaczanie i klasyfikowanie gruntów. Część 2: Zasady klasyfikowania.

W budowie geologicznej dokumentowanego terenu w strefie przypowierzchniowej do głębokości wykonanych wierceń tzn. 3,0 – 3,5m p.p.t. wyróżniono osady czwartorzędowe holocenu i plejstocenu.

Czwartorzęd (Q)

Holocen (Qh)

poziom glebowy (Qh_{Gb}) – to ciągła warstwa piasków gliniastych humusowych zalegająca na całym terenie badań do głębokościach 0,1 – 0,3m p.p.t.

Powyższe grunty z uwagi na niejednorodny skład, lokalnie wysoką ściśliwość i niskie wartości oraz anizotropię parametrów geotechnicznych nie dają się jednoznacznie

sparametryzować, dlatego tez pominięto je w szczegółowej charakterystyce geotechnicznej.

***Plejstocen (Qpf)* - utwory sypkie akumulacji fluwialnej**

Warstwa I - to piaski drobne i pylaste, lokalnie z domieszką glin zalegające nieciągłą warstwą o miąższości 0,4m pod w/w glebami na głębokości 0,2 – 0,3m. Ich spąg układa się na głębokości 0,6 – 0,7m. Wykształcone są w stanie średnio zagęszczonym o wartości normowej stopnia zagęszczenia $I_D^{/n/}$ =0,50 ustalonej metodą „C" na podstawie oporów na świdrze w trakcie wierceń.

***Plejstocen(Qpg)* – utwory spoiste akumulacji glacjalnej**

Warstwa II - to gliny morenowe , grupa konsolidacji „B" zalegające ciągłą warstwą na całym terenie badań pod w/w glebą i piaskami warstwy I na głębokości 0,1 – 0,7m. Do głębokości wykonanych wierceń tj. do 3,0 – 3,5m omawianych utworów w żadnym otworze badawczym nie przewiercono. Stanowią one główny element budujący analizowane podłoże. Wykształcone są w stanie twardoplastycznym o wartości stopnia plastyczności I_L mieszczącym się w przedziale 0,05 – 0,10 ustalonym na podstawie badań penetrometrem tłoczkowym PW-1. Z uwagi na zróżnicowanie stopnia plastyczności wydzielono dodatkowo 2 warstwy:

Warstwa IIa – to gliny piaszczyste i pylaste przewarstwione lokalnie piaskami gliniastymi, pyłami i piaskami pylastymi w stanie twardoplastycznym o wartości charakterystycznej stopnia plastyczności $I_L^{/n/}$ = 0,10.

Warstwa IIb – to piaski gliniaste przewarstwione glinami piaszczystymi w stanie twardoplastycznym o wartości charakterystycznej stopnia plastyczności $I_L^{/n/}$ = 0,05.

Uwaga! Grunty warstwy II należą do łatwo rozmakających i wysadzinowych, pod wpływem zmian wilgotności zmieniają stopień plastyczności, przemarznięte tracą swe parametry wytrzymałościowe, przesuszone ulegają kurczeniu się.

Głębokość zalegania w/opisanych warstw i ich układ zilustrowano w kartach dokumentacyjnych otworów wiertniczych /Zał. nr 4 /. Pozostałe parametry geotechniczne zestawiono i zilustrowano w legendzie do przekrojów geologiczno - inżynierskich /Zał. nr 3/.

2. Warunki wodne

W okresie prowadzenia prac terenowych tj. sierpień 2019 r do głębokości 3,5m nie stwierdzono obecności wód gruntowych.

W okresie intensywnych długotrwałych opadów oraz roztopów wiosennych możliwe jest czasowe stagnowanie wód na stropie słabo przepuszczalnych glin warstwy II w obrębie piasków warstwy I lub w formie sączeń śródglinowych.

III. WNIOSKI I ZALECENIA

WNIOSKI:

1. Na podstawie przeprowadzonych badań stwierdza się, że warunki gruntowo – wodne dla realizacji projektowanej inwestycji są korzystne z uwagi na;.

1.1 Występowanie w strefie głębokości planowanego ułożenia przewodów sieci wodociągowej glin w stanie twardoplastycznym umożliwiających ich bezpośrednie posadowienie.

1.2 – występowanie w całym rozpoznanym profilu gruntów jednorodnych pod względem genetycznym i litologicznym charakteryzujących się wysokimi wartościami parametrów wytrzymałościowych.

1.3 Do głębokości wykonanych wierceń nie stwierdzono obecności wód gruntowych.

2. Stwierdza się występowanie prostych warunków gruntowo – wodnych. Planowana inwestycja pozostaje w 1 kategorii geotechnicznej.

ZALECENIA:

1. W świetle stwierdzonych warunków gruntowo – wodnych zaleca się wykonać posadowienie planowanych sieci zgodnie z przyjętymi założeniami projektowymi.

2. Prowadzić stały monitoring dna i poboczy wykopu, wszelkie wypływy wód sączących z poboczy odciąć szczelnymi ścinakami, dopuszcza się sczerpywanie wód bezpośrednio z dna wykopu.

3. Wszelkie głębokie wykopy wykonywać tylko w obudowie zabezpieczającej stabilność ścian wykopu, wykonywać je zgodnie zobowiązującymi przepisami i rozporządzeniami.

4. Grunty warstwy II nie nadają się, jako zasypka wykopów w obszarach gdzie planuje się ewentualne sztywne nawierzchnie ciągów jezdnych lub pieszych, należy je wymienić na piaski, które należy zagęścić warstwami 0,3m do uzyskania wymaganego stopnia zagęszczenia.

mgr Krzysztof Gul
geol. dyp. MOŚZNiL
VII - 1144
tel. 691 813 589

MAPA DOKUMENTACYJNA
skala 1: 1000

Zał. nr 1

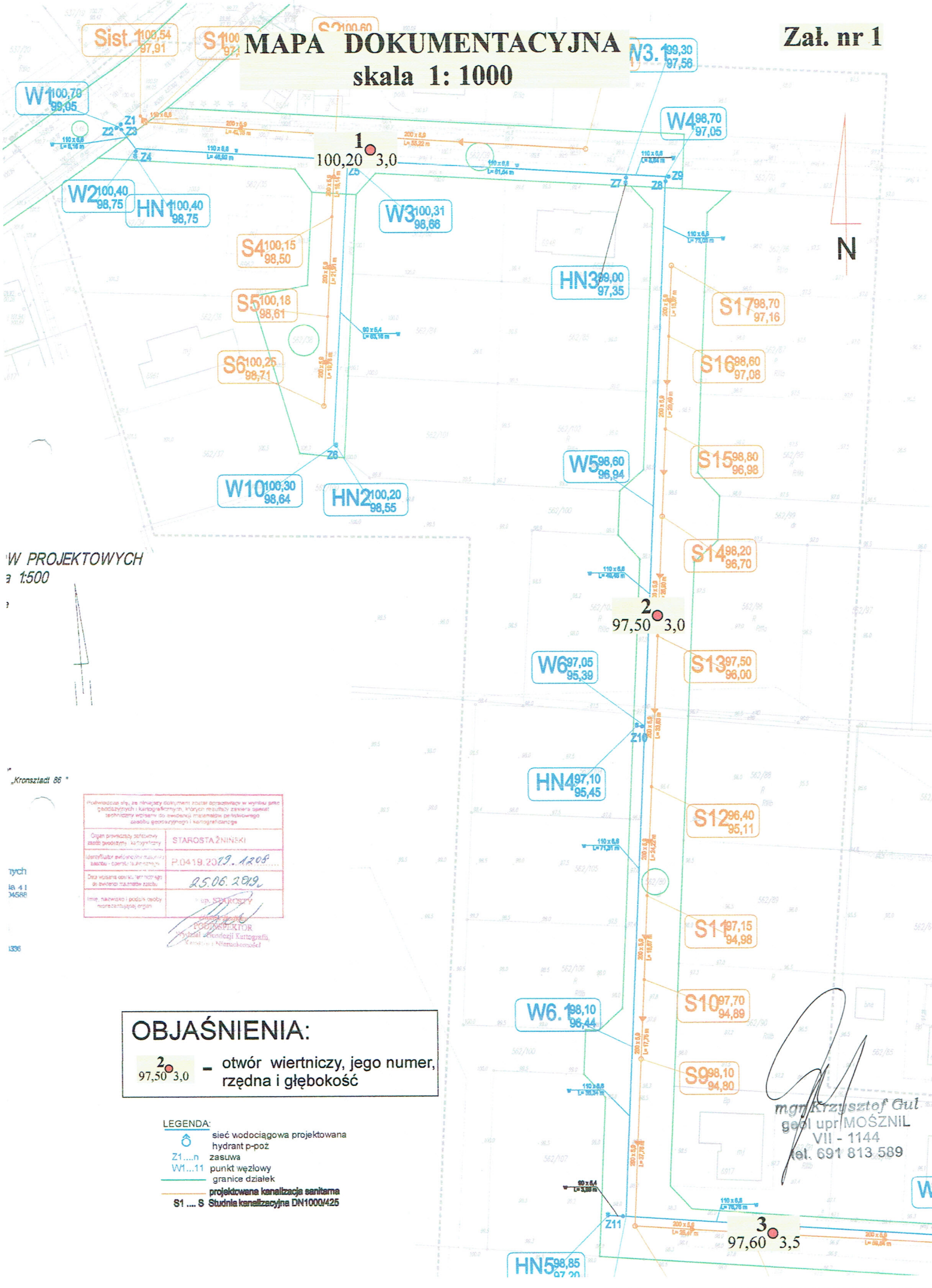

OBJAŚNIENIA:

2 / 97,50 3,0 – otwór wiertniczy, jego numer, rzędna i głębokość

LEGENDA:

- sieć wodociągowa projektowana
- hydrant p-poż
- Z1....n zasuwa
- W1...11 punkt węzłowy
- granice działek
- projektowana kanalizacja sanitarna
- S1 .... S Studnia kanalizacyjna DN1000/425

zał nr 2

OBJAŚNIENIA SYMBOLI I ZNAKÓW UŻYTYCH NA PRZEKROJACH

Symbole geotechniczne gruntów wg normy PN-74/B-02480

GRUNTY NASYPOWE

NB nasyp budowlany
NN nasyp niekontrolowany

GRUNTY ORGANICZNE RODZIME

H grunt próchniczny $2\% < I_{om} \leq 5\%$
Nm namuł $5\% < I_{om} \leq 30\%$
T torf $30\% < I_{om}$

GRUNTY MINERALNE RODZIME (NIESKALISTE)

kamieniste:
KW wietrzelina
KWg wietrzelina gliniasta
K rumosz
Kg rumosz gliniasty
O otoczaki

gruboziarniste:
Ż żwir
Żg żwir gliniasty
P pospółka
Pg pospółka gliniasta

drobnoziarniste, niespoiste:
Pr piasek gruby
Ps piasek średni
Pd piasek drobny
Pł piasek pylasty
Pg piasek gliniasty
Ip pył piaszczysty
I pył

drobnoziarniste, spoiste:
Gp glina piaszczysta
G glina
Gp glina pylasta
Gpz glina piaszczysta zwięzła
Gz glina zwięzła
Gpz glina pylasta zwięzła
Ip ił piaszczysty
I ił
Ip ił pylasty

GRUNTY SKALISTE

ST skała twarda
SM skała miękka

INNE GRUNTY NIETYPOWE NIEOBJĘTE NORMĄ

kr kreda
gy gytia
cb węgiel brunatny
ck węgiel kamienny
kp kreda piszące

młode osady jeziorne

ZNAKI DODATKOWE DOTYCZĄCE OPISU GRUNTÓW

domieszki
// przewarstwienia (wkładki)
/ na pograniczu
( ) w nawiasie określenia uzupełniające dotyczące: składu nasypu, rodzaju gruntów organicznych, petrografii skał

4 numer wiercenia
52,7 rzędna wiercenia

OPRÓBOWANIE WIERCENIA

próbka o naturalnej strukturze (NNS)
próbka o naturalnej wilgotności (NW)
próbka wody gruntowej (WG)

OZNACZENIE WODY W WIERCENIU

wyinterpretowany max poziom wody gruntowej (piezometryczny)
piezometryczny poziom wody (PPW) ustalony w czasie wiercenia i rzędna
48,8
nawiercony poziom wody gruntowej i rzędna
47,8
grunt nawodniony
sączenie wody

OZNACZENIE RODZAJU BADAŃ I SONDOWAŃ

penetrometr tłoczkowy (PP)
x ścinarka obrotowa (TV)
sonda cylindryczna (SPT)
sonda ścinająca obrotowa (VT)
badania presjometrem (P)
ZW rodzaj sondowania i strefa przebadana sondą:
ZW - udarowo-obrotowa
SL - lekka wbijana
SW - wciskana
SC - ciężka wbijana
ST - wkręcana

OZNACZENIE STANU GRUNTU

$I_D = 0,5$ - stopień zagęszczenia
$I_L = 0,20$ - - - - plastyczności

INNE OZNACZENIA

II nr warstwy geotechnicznej
3 VIII rzut projektowanego obiektu na przekrój z numerem (nazwa) obiektu i ilością kondygnacji
projektowany poziom posadowienia
podstawowe granice litologiczno-stratygraficzne

Ciąg dalszy objaśnień patrz Legenda do przekrojów - zał nr 3

LEGENDA DO PRZEKROJÓW

Zał nr 3
Opr. i graf.komp.mgr K.Gul

TEMAT: Budowa sieci kanalizacji sanitarnej i sieć wodociągowej w okolicach ul. 1-go stycznia i Dąbrowskiego, m. Żnin, gm. Żnin

OBJAŚNIENIA GEOLOGICZNE

P A R A M E T R Y G E O T E C H N I C Z N E

wartośc charakterystyczna x/n/ — współczynnik materiałowy „ m" — wartość obliczeniowa x/r/

grunt wilg. — grunt nawodniony

L - wg lit. — bez uwzględnienia wyporu wody

wg badań laboratoryjnych ^ — wartość ustalona metodą A. — wg badań polowych *

- wg. tablic korelacyjnych — L -wg literatury fachowej — „a"- wg badań archiwalnych

	Profil stratygraficzno litologiczny	Opis litologiczno -genetyczno -stratygraficzny		nr warstwy geotechnicznej	Symbol gruntu	wskaźnik geologicznej konsolidacji gruntu	stan gruntu: stopień zagęszczenia I_D	stan gruntu: stopień plastyczności I_L	wilgotność naturalna Wn %	gęstość objętościowa q t/m³	spójność / kohezja/ c_u kPa	kąt tarcia wewnętrznego ϕ_u o	Edometryczny moduł ściśliwości: pierwotnej M_o MPa	wtórnej M MPa	Moduł odkształcenia: pierwotnego E_o MPa	wtórnego E MPa	wytrzymałość na jednoosiowe wciskanie penetrometru PW-1 q_u kPa	spójność pozorna wytrzymałość na ścinanie wg ścinarki SO - 1 c_u kPa	współczynnik filtracji k m/s	ciśnienie pęcznienia P_c kPa
CZWARTORZĘD	holocen	Qh_{Gb}	piaski humusowe, namuły	gleby		Gb(PgH)		**Grunty nie nadające się do jednoznacznej parametryzacji**												
CZWARTORZĘD	piejstocen	Qp_f	piaski	utwory akumulacji fluwialnej	I	Pd, P_{II}(+G)	0,50 * / 0,9 / **0,45**		16 - / 1,1 / **17,6**	1,75 - / 0,9 / **1,57**		30,4 - / 0,9 / **27,3**	61,9 -	77,3 -	46,2 -	57,7 -			10^{-5}	
CZWARTORZĘD	piejstocen	Qp_g	gliny	utwory akumulacji glacjalnej	IIa	Gp, Gp//Pg, G_{II}//Π//P_{II}		0,10* / 1,1 / **0,11**	12 - / 1,1 / **13,2**	2,10 - / 0,9 / **1,89**	35,4 - / 0,9 / **31,8**	20,1 - / 0,9 / **18,0**	48,0 -	64,1 -	36,5 -	37,3 -				
CZWARTORZĘD	piejstocen	Qp_g	gliny	utwory akumulacji glacjalnej	IIb	Pg//Gp		0,05* / 1,1 / **0,11**	14 - / 1,1 / **14,3**	2,15 - / 0,9 / **1,93**	37,6 - / 0,9 / **33,8**	21,1 - / 0,9 / **18,9**	55,8 -	74,3 -	42,4 -	56,5 -				

mgr Krzysztof Gul
geol. upr MOŚZNiL
VII - 1144
tel. 691 813 589

KARTA DOKUMENTACYJNA OTWORU WIERTNICZEGO	Zał. Nr 4
	Nr otw. 1
TEMAT: Opinia geotechniczna dla budowy sieci kanalizacji sanitarnej i sieć wodociągowej w okolicach ul. 1-go stycznia i Dąbrowskiego, m. Żnin, gm. Żnin.	rzędna 100,20 m n.p.m.
Dozór mgr K.Gul Oprac. mgr K. Gul	data 19.08.2019 r

śr. i rodz. świdra	obserwacje hydrogeologicz.	głębokość w(m)	profil litologiczny	przelot warstwy	miąższość w(m)	Rodzaj gruntu i barwa	Geneza i strategrafia	wilgotność w-wilgotne, nw - nawodnione s - suche	głębokość pobrania próby	stan gruntu	rodz. pobr. próby gruntu	wyniki badań laboratoryjnych	opór na wcisk penetr. PW-1	głęb. i rodz. sondowania	nr warstwy geotechnicznej
1	2	3	4	5	6	7	8	9	10	11	12	13	14	15	16
SS ⌀ 90 mm				0,3	0,3	PgH	Qh_{Gb}								
				0,7	0,4	$P_{\Pi}(+G)$	Qp_f	w		szg. $I_D^{/n/}=0,50$					I
		1,0													
		2,0			2,3	Gp	Qp_g			tpl. $I_L^{/n/}=0,10$			*270 *260		IIb
		3,0													
Nr otw. 2													rzędna 97,50 m n.p.m.		
SS ⌀ 90 mm				0,1	0,1	PgH									
		1,0			1,4	Pg//Gp				tpl. $I_L^{/n/}=0,05$			*300		IIb
				1,5											
		2,0			1,5	Gp				tpl. $I_L^{/n/}=0,10$			*260		IIa
		3,0													
Nr otw. 3													rzędna 97,60 m n.p.m.		
SS ⌀ 90 mm				0,2	0,2	PgH	Qh_{Gb}								
				0,6	0,4	Pd	Qp_f	w		szg. $I_D^{/n/}=0,50$					I
		1,0			0,5	Gp//Pg							*280		
				1,1											
		2,0			1,2	Gp	Qp_g			tpl. $I_L^{/n/}=0,10$			*260		IIb
				2,1											
		3,0			1,4	$G_{\Pi}//\Pi//P_{\Pi}$							*280		
		3,5													

mgr Krzysztof Gul
geolupr MOŚZNiL
VII - 1144
tel. 691 813 589

Zakład Wodociągów i Kanalizacji "WiK" Sp. z o. o
z siedzibą w Żninie

ıl. Mickiewicza 22 a, 88-400 Żnin
NIP: 5621000594
REGON: 091113070

Spółka zarejestrowana w Sądzie Rejonowym w Bydgoszczy
XIII Wydział Gospodarczy - nr KRS 0000042794
Wysokość kapitału zakładowego: 29 709 500,00 zł

L.dz.PW/DT/0000193/2019

Żnin, 09.04.2019 r.

Nr warunków: 48/2019

WARUNKI TECHNICZNE

na budowę sieci wodociągowej i sieci kanalizacji sanitarnej na terenie działki o nr ewid. 546, 562/39, 562/38, 562/70, 562/80, 562/57 w m. Żnin

1. Sieć wodociągowa:

1.1. Projekt sieci wodociągowej należy sporządzić zgodnie z obowiązującymi normami i przepisami prawa.

1.2. Lokalizacja i miejsce włączenia sieci wodociągowej:

a) Trasę projektowanej sieci wodociągowej prowadzić w terenie ogólnodostępnym w pasie drogi – dz. o nr ewid. 546, 562/39, 562/38, 562/70, 562/80, 562/57 w taki sposób, aby stworzyć warunki techniczne do podłączenia dz. o nr ewid. 562/34, 562/35, 562/36, 562/37, 562/79, 562/82, 562/83, 562/84, 562/85, 562/86, 562/87, 562/81, 562/88, 562/89, 562/90, 562/91 położonych w m. Żnin.

b) Nowoprojektowaną sieć wodociągową należy włączyć do:

– istniejącej sieci Ø 150 PCV, zlokalizowanej w pasie drogi – dz. nr ewid. 546, (oznakowanej w załączniku graficznym nr 1) poprzez wbudowanie trójnika,

– istniejącej sieci Ø 110 PE, zlokalizowanej w pasie drogi – dz. nr ewid. 562/57 (oznakowanej w załączniku graficznym nr 1) poprzez włączenie do istniejącego trójnika.

c) Trasę sieci wodociągowej projektować bez zbędnych załamań, zachowując przebieg prostoliniowy i równoległy do osi ulicy lub innych przewodów. Unikać nieuzasadnionego przechodzenia przewodów z jednej strony ulicy na drugą.

d) Lokalizację przewodów w przewidzianym do utwardzenia pasie drogowym ograniczyć do niezbędnego minimum.

e) W przypadku lokalizacji nowoprojektowanej sieci na terenie prywatnych działek należy uzyskać zgodę na lokalizację przewodu i prowadzenie prac oraz zyskać prawo do korzystania z tych nieruchomości od ich Właścicieli.

f) Przewód wodociągowy ułożyć w gruncie na głębokości zabezpieczającej przewód przez zamarznięciem. Głębokość określić w zależności od warunków miejscowych i określonych stref przemarzania gruntu na danym obszarze - min. przykrycie przewodów 1,6 m.

ıl. Mickiewicza 22 a, 88-400 Żnin
JIP: 5621000594
EGON: 091113070

Spółka zarejestrowana w Sądzie Rejonowym w Bydgoszczy
XIII Wydział Gospodarczy - nr KRS 0000042794
Wysokość kapitału zakładowego: 29 709 500,00 zł

g) W przypadku trudności z uzyskaniem odpowiedniego zagłębienia przewodu dopuszcza się mniejsze zagłębienie przewodu pod warunkiem zastosowania izolacji cieplnej zabezpieczającej przez zamarzaniem.

ZWiK „WiK" Sp. z o.o. zastrzega sobie prawo do nadzoru nad pracami związanymi z wykonaniem włączenia do istniejących sieci wodociągowych.

1.3. Minimalne odległości przewodów wodociągowych od innych przewodów, urządzeń i obiektów infrastruktury technicznej:

a) Przy projektowaniu sieci wodociągowej należy zachować minimalne odległości w rzucie pionowym i poziomym od innych przewodów, urządzeń i obiektów infrastruktury technicznej, zgodnie z obowiązującymi przepisami i normami.
b) Na skrzyżowaniach i kolizjach z istniejącą infrastrukturą techniczną, należy zachować odległość minimum 20 cm w świetle między krzyżującymi się przewodami. W miejscach kolizji stosować rury osłonowe.

1.4. Materiały:

a) Do budowy sieci wodociągowej metodą rozkopową należy stosować rury i kształtki w technologii PE-HD SDR 17 klasy 100, PN 10, łączonych przez zgrzewanie.
b) Do budowy sieci wodociągowej metodą bezrozkopową należy stosować rury i kształtki z rur warstwowych z PE-HD klasy 100 RC, SDR11, PN 16, łączonych przez zgrzewanie.
c) Średnicę projektowanego przewodu dobrać na podstawie planowanych przepływów, zgodnie z wymaganiami normowymi, uwzględniając planowany dalszy podział działki o nr ewid. 562/79 i 562/81 na działki budowlane, min. Ø 110.
d) Trasę sieci wodociągowej oznakować taśmą ostrzegawczo-lokalizacyjną koloru niebieskiego z wkładką metalową, w odległości 0,30 - 0,50 m od wierzchu rury PE HD mocowaną do skrzynki od zasuw. Armaturę oznakować tabliczkami informacyjnymi zgodnie z normą.
e) Wszystkie materiały stosowane do wykonania wodociągu muszą być zgodne z Ustawą o wyrobach budowlanych, muszą posiadać aktualny atest PZH dopuszczający do kontaktu z wodą pitną oraz deklarację zgodności.
f) Przy projektowaniu sieci wodociągowej należy uwzględnić odpowiednie uzbrojenie sieci:
   - Zasuwy - zasuwy liniowe należy projektować w węzłach połączeniowych istniejących i projektowanch sieci oraz w węzłach połączeniowych projektowanych sieci. Na zasuwie należy zamontować obudowę teleskopową zakończoną do 20 cm od powierzchni terenu, nad którą należy zamontować skrzynkę do zasuw typu dużego. Należy zaprojektować zasuwę klinową kołnierzową.

ıl. Mickiewicza 22 a, 88-400 Żnin
JIP: 5621000594
REGON: 091113070

Spółka zarejestrowana w Sądzie Rejonowym w Bydgoszczy
XIII Wydział Gospodarczy - nr KRS 0000042794
Wysokość kapitału zakładowego: 29 709 500,00 zł

- Hydranty - rozmieszczenie hydrantów ze względów eksploatacyjnych należy lokalizować w najwyższych punktach przewodów wodociągowych. Należy stosować hydranty nadziemne o średnicy Ø 80 mm.

Wymagania dotyczące uzbrojenia sieci wodociągowej zawarte są w załączniku nr 2.

2. Sieć kanalizacji sanitarnej:

2.1. Projekt sieci kanalizacji sanitarnej należy sporządzić zgodnie z obowiązującymi normami i przepisami prawa.

2.2. Lokalizacja i miejsce włączenia sieci kanalizacji sanitarnej:

a) Trasę projektowanej sieci kanalizacji sanitarnej prowadzić w terenie ogólnodostępnym w pasie drogi – dz. o nr ewid. 546, 562/39, 562/38, 562/70, 562/80, 562/57 w taki sposób, aby stworzyć warunki techniczne do podłączenia dz. o nr ewid. 562/34, 562/35, 562/36, 562/37, 562/79, 562/82, 562/83, 562/84, 562/85, 562/86, 562/87, 562/81, 562/88, 562/89, 562/90, 562/91 położonych w m. Żnin.

b) Projektowaną sieć kanalizacji sanitarnej należy włączyć do:
   - istniejącej sieci kanalizacji sanitarnej Ø 200 PCV, zlokalizowanej w pasie drogi dz. o nr ewid. 546 (oznakowanej w załączniku graficznym nr 1),

   oraz/lub
   - istniejącej sieci kanalizacji sanitarnej Ø 200 PCV, zlokalizowanej w pasie drogi dz. o nr ewid. 562/57 (oznakowanej w załączniku graficznym nr 1), poprzez włączenie do istniejącej studni rewizyjnej.

c) Trasę kanału projektować bez zbędnych załamań, zachowując przebieg prostoliniowy i równoległy do osi ulicy lub linii zabudowy.

d) W przypadku lokalizacji nowoprojektowanej sieci na terenie prywatnych działek należy uzyskać zgodę na lokalizację przewodu i prowadzenie prac oraz zyskać prawo do korzystania z tych nieruchomości od ich Właścicieli.

e) Projekt winien uwzględniać lokalizację sieci kanalizacyjnej opartą na rzędnych istniejącego terenu, szczególnie w zakresie niwelety dróg.

ZWiK „WiK" Sp. z o.o. zastrzega sobie prawo do nadzoru nad pracami związanymi z wykonaniem włączenia do istniejących sieci kanalizacji sanitarnych.

2.3. Minimalne odległości przewodu kanalizacyjnego od innych przewodów, urządzeń i obiektów infrastruktury technicznej:

a) Przy projektowaniu sieci kanalizacyjnej należy zachować minimalne odległości w rzucie pionowym i poziomym od istniejących przewodów, urządzeń i obiektów infrastruktury technicznej, zgodnie z obowiązującymi przepisami i normami.

ıl. Mickiewicza 22 a, 88-400 Żnin
JIP: 5621000594
EGON: 091113070

Spółka zarejestrowana w Sądzie Rejonowym w Bydgoszczy
XIII Wydział Gospodarczy - nr KRS 0000042794
Wysokość kapitału zakładowego: 29 709 500,00 zł

b) Na skrzyżowaniach i kolizjach z istniejącą infrastrukturą techniczną, należy zachować odległość minimum 20 cm w świetle między krzyżującymi się przewodami. W miejscach kolizji stosować rury osłonowe.

2.4. Materiał:

a) Do budowy sieci kanalizacji sanitarnej grawitacyjnej metodą rozkopową należy stosować rury i kształtki kanalizacyjne klasy SN8, PVC-U, z tworzywa litego, o połączeniach kielichowych, łączonych na uszczelkę gumową, zgodnie z normą, zaprojektowane i ułożone ze spadkiem dobranym odpowiednio w zależności od średnicy przewodu.
b) Do budowy sieci kanalizacji sanitarnej grawitacyjnej metodą bezrozkopową należy stosować rury i kształtki z rur warstwowych z PE-HD klasy 100 RC o SDR11 lub zastosować rury osłonowe.
c) Średnicę przewodu dobrać na podstawie obliczeń hydraulicznych, potwierdzających wymaganą przepustowość, uwzględniając planowany dalszy podział działki o nr ewid. 562/79 i 562/81 na działki budowlane, min. Ø 200.
d) Wszystkie materiały stosowane do wykonania kanalizacji sanitarnej powinny spełniać wymagania określone w Polskich Normach oraz odrębnych przepisach prawa.
e) Studnie rewizyjne, inspekcyjne:
   - Studnie rewizyjne włazowe Ø 1200 mm - betonowe (beton klasy nie niższej niż B40) - kręgi prefabrykowane łączone na uszczelkę gumową (szczelne przejścia), z betonowym pierścieniem odciążającym, włazem kanałowym Ø 600 mm – klasy D400 - obrukowane w promieniu 1,0 m, zabezpieczone przeciwwilgociowo (izolacja pionowa i pozioma). Stosować w odległości nie mniejszej niż 50 m oraz na połączeniach kanałów, na załamaniach trasy, przy zmianie kierunku przepływu i spadku (w pionie i poziomie).
   - Studnie inspekcyjne niewłazowe Ø 425 mm PE/PP/PVC-U- kineta, rura karbowana Ø 425 mm, uszczelki gumowe na połączeniach, betonowy pierścień odciążający, właz kanałowy typu D400. Stosować jako studnie rewizyjne pomiędzy studniami Ø 1200 mm oraz w miejscach planowanych podłączeń przyłączy kanalizacyjnych.

Do dokumentacji projektowej należy dołączyć dokumenty potwierdzające dokonanie przez Projektanta uzgodnień z poszczególnymi Właścicielami posesji, w zakresie określenia miejsca lokalizacji włączenia planowanych przyłączy kanalizacyjnych do projektowanej sieci kanalizacji sanitarnej. Załącznikiem do ww. uzgodnień musi być mapa z naniesioną trasą planowanego przyłącza kanalizacyjnego, co stanowić będzie podstawę do rozwiązań przyjętych w dokumentacji projektowanej sieci kanalizacji sanitarnej.

ul. Mickiewicza 22 a, 88-400 Żnin
NIP: 5621000594
REGON: 091113070

Spółka zarejestrowana w Sądzie Rejonowym w Bydgoszczy
XIII Wydział Gospodarczy - nr KRS 0000042794
Wysokość kapitału zakładowego: 29 709 500,00 zł

3. Uzgodnienia

Projekt budowlany sieci wodociągowej i sieci kanalizacji sanitarnej należy uzgodnić z właścicielami działek, przez które będą przebiegać ww. sieć oraz z gestorami uzbrojenia podziemnego.

Dokumentację wraz z kompletem uzgodnień przedłożyć do ZWiK "WiK" Sp. z o.o. w celu zaopiniowania (przed złożeniem do organu administracji architektoniczno – budowlanej).

3. Termin ważności warunków technicznych:

Warunki przyłączenia ważne są 2 lata od dnia ich wydania.

Warunki opracował:	Zatwierdził:
SPECJALISTA ds. Technicznych Kamila Łukomska	PREZES ZARZĄDU Jerzy Mączko Dyrektor
.....	.....
podpis	podpis

Załącznik:
1. Mapa syt.-wys. w skali 1:500 z zaznaczoną siecią wodociągową i siecią kanalizacji sanitarnej Spółki - 2 szt.
2. Wymagania dotyczące uzbrojenia sieci wodociągowej.

Załącznik nr 1 do warunków technicznych nr 4212019 z dnia 09.04.2019 r. cz. 1

KOPIA MAPY
sytuacyjno-wysokościowej
Skala 1 : 500
arkusz mapy nr 364.122.13

obręb: Żnin
gmina: Żnin
powiat: Żniński
woj. kujawsko-pomorskie

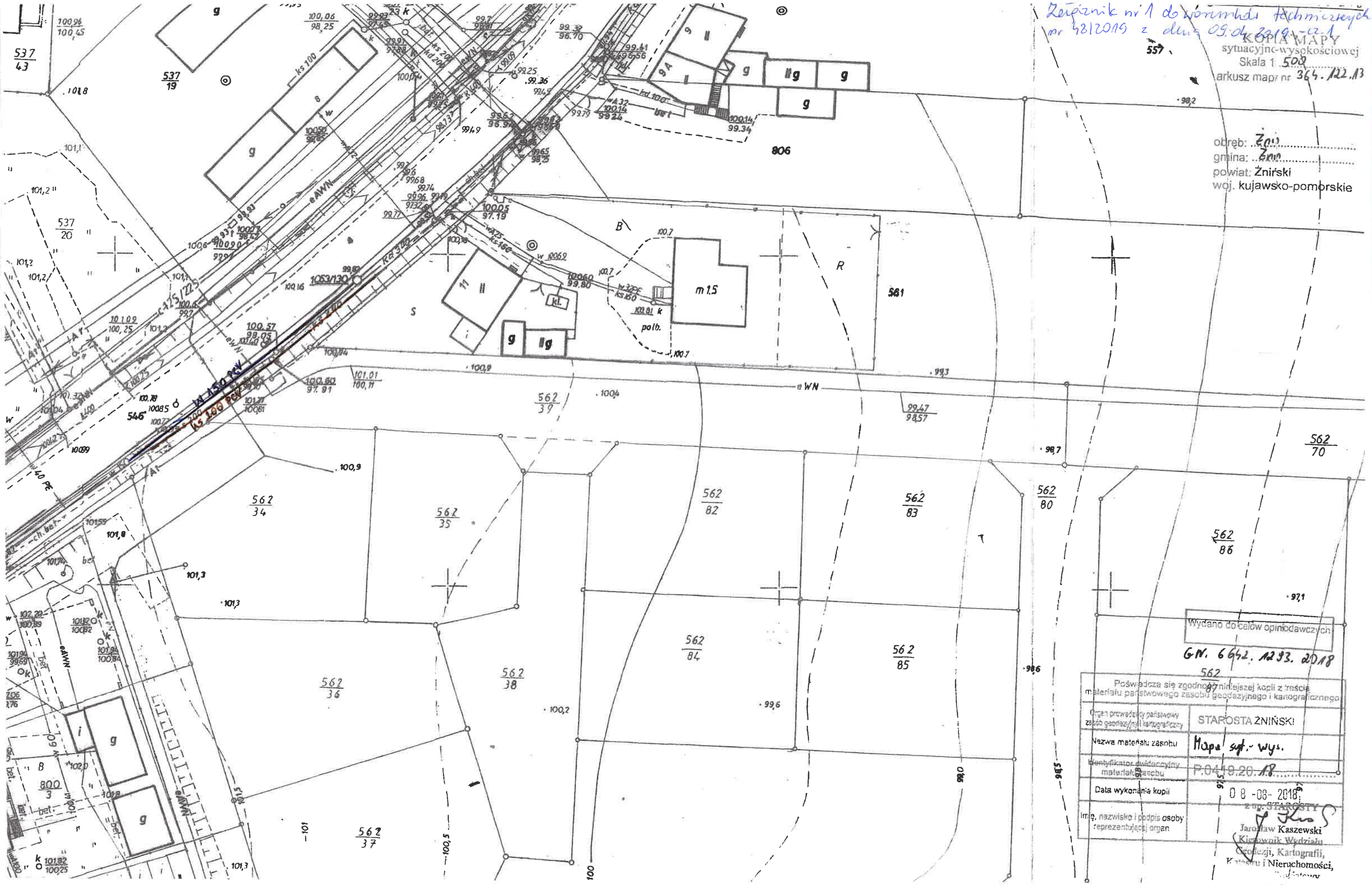

Wydano do celów opiniodawczych

GN. 6642.1293.2018

Poświadcza się zgodność niniejszej kopii z treścią materiału państwowego zasobu geodezyjnego i kartograficznego

Organ prowadzący państwowy zasób geodezyjny i kartograficzny	STAROSTA ŻNIŃSKI
Nazwa materiału zasobu	Mapa syt.-wys.
Identyfikator ewidencyjny materiału zasobu	P.0419.20.18
Data wykonania kopii	08-08-2018
Imię, nazwisko i podpis osoby reprezentującej organ	z up. STAROSTY Jarosław Kaszewski Kierownik Wydziału Geodezji, Kartografii, Katastru i Nieruchomości,

MAPA INWENTARYZACJI SIECI WODOCIĄGOWEJ I KANALIZACYJNEJ

Województwo: kujawsko-pomorskie

Powiat: żniński

Gmina: Żnin (M) 041906_4

Obręb: Żnin 0001

nr działki:562/58, 562/57

k.m.:17

I.D.: 6640.1558.2017

sekcja mapy: 6.187.18.13.4.4; 6.187.18.14.3.3

ark. 364.122.134.2; 134.4

USŁUGI GEODEZYJNE
mgr inż. Mikołaj Nowak
ul. Różana 12a
88-400 Ż N I N
NIP 562-165-37-87
tel. 604 246 348
GEmikO

SKALA 1 : 500

GEODETA
mgr inż. Mikołaj Nowak
upr. zawodowe nr 22175

Kopiuwie do wcześniej tekniczny nr 4/2019 z dnia 05.04.2019 r. - Cz. 2

Organ prowadzący państwowy zasób geodezyjny i kartograficzny	STAROSTA ŻNIŃSKI
Identyfikator ewidencyjny materiału zasobu	P.0419.2018.860
Data wpisania do ewidencji materiałów zasobu	15.03.2018
Imię, nazwisko i podpis osoby reprezentującej organ	z up. STAROSTY Anna Chmielewska INSPEKTOR Wydział Geodezji, Kartografii, Katastru i Nieruchomości

Załącznik nr 2 do warunków technicznych
nr 48/2019 z dnia 09.04.2019 r.

Wymagania dotyczące uzbrojenia sieci wodociągowej

Wszystkie zastosowane materiały i armatura muszą być oznakowane oraz posiadać dokumenty atestacyjne dopuszczające do obrotu w krajach UE zgodnie z Ustawą z dnia 16 kwietnia 2004 r. o wyrobach budowlanych (Dz. U. Nr 92, poz. 881).

Ponadto powinny posiadać Deklarację Zgodności lub Certyfikat Zgodności z Polską Normą lub Aprobatę Techniczną oraz Atest Higieniczny Państwowego Zakładu Higieny w Polsce (dopuszczenie do kontaktu z wodą pitną).

Materiały stosowane przy budowie sieci wodociągowej powinny spełniać standardy PN, DIN, EN lub posiadać odpowiedni certyfikat ISO.

Cała zastosowana armatura powinna być odporna na korozje w warunkach otoczenia, a każda jej część wykonana z materiału nieodpornego na korozje musi być odpowiednio zabezpieczona.

Zastosowane materiały i armatura powinny spełniać podane niżej wymagania i parametry techniczne:

Rury:

- Rury PE- wykonane w całości z materiału klasy PE 100, zgodnie z normą PN-EN 12201-2+A1:2013-12, DN 25- 63 kręgi, kolor ciemnoniebieski, z kolei DN 90 – 160 sztangi o długości 12 m, kolor błękitny, otwory rur muszą być zabezpieczone;

Kształtki:

- Tuleje kołnierzowe zgrzewane doczołowo o parametrach zgodnych z parametrami rury, ruchomy kołnierz tulei wykonany ze stali nierdzewnej galwanizowanej lub stali konstrukcyjnej znormalizowany zgodne z PN-EN 1092-2, w przypadku kołnierza wykonanego ze stali konstrukcyjnej musi być zabezpieczony antykorozyjnie farbą epoksydową naniesioną metodą elektrostatyczną zgodnie z normą DIN 30677 (grubość powłoki ochronnej min. 250 μm) lub pokryty polimerową warstwą antykorozyjną,
- Kształtki monolityczne bose zgrzewane doczołowo do budowy rozdzielczych przewodów wodociągowych metodą bezwykopową- z PE-HD SDR 11 klasy 100, min. PN 10, spełniające wymogi normy PN-EN 12201.

Zasuwa kołnierzowa PN 10:

- Korpus, pokrywa oraz klin wykonane z żeliwa sferoidalnego EN-GJS-400-15 lub EN-GJS-500-7 zgodnie z PN-EN 1563 lub wykonanie ze stali nierdzewnej zgodnie z PN-EN 10088- 1:2007,
- wszystkie odkryte elementy żeliwne zabezpieczone antykorozyjnie farbą epoksydową naniesiona metodą elektrostatyczną zgodnie z normą DIN 30677 (grubość powłoki ochronnej min. 250 μm), odporność na przebicie metodą iskrową 3000V, przyczepność powłoki 12N/mm^2 (wykonawcą zobowiązany jest dostarczyć dokument potwierdzający takie wykonanie powłoki np. deklaracja producenta) lub emaliowane,
- klasa żeliwa EN-GJS-400, nazwa producenta, średnica oraz ciśnienie oznakowane na korpusie w postaci odlewu, element zamykający (klin), wykonany z żeliwa sferoidalnego pokryty elastomerem dopuszczonym do kontaktu z wodą pitna (wewnętrznie i zewnętrznie) lub ze stali nierdzewnej zgodnie z PN-EN 10088- 1:2007,
- trzpień wykonany ze stali nierdzewnej

- śruby łączące pokrywę z korpusem wpuszczone i zabezpieczone masą zalewową,
- zasuwa powinna posiadać min. 2 uszczelnienia wrzeciona typy o-ring wewnątrz i nie mniej niż 2 na zewnątrz (razem co najmniej 4 uszczelnienia wrzeciona wykonane z elastomeru dopuszczonego do kontaktu z wodą pitną), wrzeciona musi być łożyskowane,
- wnętrze kadłuba zasuwy o prostym przepływie bez przewężeń i gniazda w miejscu zamknięcia,
- równoprzelotowa średnica otworu jest równa średnicy nominalnej

Hydrant DN-80:

- hydrant nadziemny o średnicy nominalnej DN 80 w wielkościach zgodnych z PN-EN 1074-1:2002: PN-EN 1074-6:2005: PN-EN 14384:2009 z przyłączeniem kołnierzowym znormalizowanym wg PN-EN 1092-2,
- hydrant podziemny z podwójnym zamknięciem o średnicy minimalnej DN 80 w wielkościach zgodnych z PN-EN 1074-1:2002; PN-EN 1074-6:2005; PN-EN 14339:2005 z przyłączeniem kołnierzowym znormalizowanym wg PN-EN 1092-2,
- wszystkie elementy wewnętrzne i zewnętrzne poza uszczelnieniami, grzybem i kulą wykonane z żeliwa sferoidalnego EN-GJS-400-15 lub EN-GJS-500-7 wg PN-EN 1563:2000 lub/i stali nierdzewnej wg PN-EN 10088-1:2007; dopuszcza się wykonanie pewnych elementów jak np.: nakrętka trzpienia, nasada boczna itp. z mosiądzu, brązu lub aluminium: wrzeciono ze stali nierdzewnej, element zamykający wykonany z żeliwa sferoidalnego min. EN-GJS-400-15 i pokryty powłoką z elastomeru dopuszczonego do kontaktu z wodą pitną: kostka górna (nasadka wrzeciona) wykonana z żeliwa sferoidalnego min. EN-GJS-400-15,
- wszystkie odkryte elementy żeliwne zabezpieczone antykorozyjnie farbą epoksydową naniesiona metoda elektrostatyczną zgodnie z norma DIN 30677 (grubość powłoki ochronnej min. 250 μm), odporność na przebicie metodą iskrową 3000V, przyczepność powłoki 12N/mm^2 (wykonawca zobowiązany jest dostarczyć dokument potwierdzający takie wykonanie powłoki np. deklaracja producenta) lub emaliowane,
- podwójne zamknięcie przy pomocy komory z kulą wykonaną z tworzywa sztucznego (np.: poliamid) domykaną do siedziska zawulkanizowanego elastomerem dopuszczonym do kontaktu z wodą pitną lub wykonanego z mosiądzu,
- całkowite odwodnienie Hp w stanie zamkniętym,
- przesłona odwadniacza wykonana z tworzywa sztucznego,
- hydrant ma posiadać zabezpieczenie przed zanieczyszczeniem tzw. deflektor zanieczyszczeń wykonany z elastomeru,
- hydrant ma posiadać zaślepkę osadzona w gnieździe kłowym, wykonana z tworzywa sztucznego, gumy lub żeliwa zabezpieczonego antykorozyjnie jak pozostałe elementy żeliwne, przymocowania na stałe do hydrantu,
- wszystkie hydranty na ciśnienie nominalne min. PN10.

Obudowa do zasuw, zasuwek:

- obudowa zasuw teleskopowa, pręt zabezpieczony antykorozyjnie o profilu kwadratowym,
- kapturek trzpienia oraz elementy teleskopu przymocowane i połączone w sposób uniemożliwiający przypadkowe rozłączenie,
- rura osłonkowa z tworzywa sztucznego,
- blacha oporowa umożliwiająca ustawienia obudowy w dowolnej wysokości(lub inne rozwiązanie umożliwiające wykonanie tej czynności),
- osłona uniemożliwiająca przedostawanie się zanieczyszczeń do wnętrza obudowy,
- element zabezpieczający przypadkowe zsunięcie obudowy z wrzeciona zasuwy (np. zawleczka, zatrzask itp.),

- kapturek trzpienia (górny) i kostka dolna (orzech) obudowy wykonane z żeliwa sferoidalnego,
- zasuwy i obudowy do zasuwy jednego producenta.

Skrzynka do zasuw, zasuwek i hydrantów:

- pokrywa skrzynki wykonana z żeliwa szarego, pokryta powłoka antykorozyjną,
- korpus skrzynki wykonany z żeliwa szarego, pokryty powłoką antykorozyjną lub z tworzywa sztucznego,
- w przypadku korpusu i pokrywy wykonanych z żeliwa, gniazdo wraz z pokrywą skrzynki wykonanego stożkowo,
- wszystkie skrzynki umieszczone w terenach nieutwardzonych obrukowane w promieniu min. 0,5 m,
- wymiary skrzynek do zasuw i zasuwek wg. PN-M-74081:1998 rodzaj B.

Trzpień teleskopowy:

- trzpienie teleskopowe połączone z zasuwką w sposób uniemożliwiający przypadkowe rozłączenie (zawleczka, śruba kontrująca, trzpień nakręcany za zasuwkę, wykonany na zatrzask itp.),
- konstrukcja teleskopu uniemożliwiająca przypadkowe rozdzielenia elementów teleskopowych,
- kapturek trzpienia (górny) i kostka dolna (orzech) trzpienia wykonane z żeliwa sferoidalnego EN-GJS-400 zgodnie z PN-EN 1563,
- zasuwki i trzpienie teleskopowe jednego producenta.

Łącznik na PE/PVC:

- klasa PN10,
- wykonanie z żeliwa sferoidalnego EN-GJS-400 lub EN-GJS-500 wg PN-EN 1563:2000, stali nierdzewnej wg PN-EN 10088-1:2007 lub stali konstrukcyjnej,
- wszystkie odkryte elementy żeliwne zabezpieczone antykorozyjnie farbą epoksydową naniesioną metodą elektrostatyczną zgodnie z normą DIN 30677 lub pokryte powłoką nylonową (np. typu. Rilsan), grubość powłoki ochronnej min. 250 μm, odporność na przebicie metodą iskrową 3000V, przyczepność powłoki do malowanego podłoża – min. 12N/mm^2 (oferent zobowiązany jest dostarczyć dokument potwierdzając takie wykonanie powłoki np. deklaracja producenta),
- śruby, nakrętki, podkładki ze stali nierdzewnej lub pokryte powłoka antykorozyjną pozwalającą na ponowne odkręcenie nakrętki bez zniszczenia powłoki (np. typu Rilsan),
- uszczelnienie elastomerowe dopuszczone do kontaktu z wodą pitną,
- łącznik musi posiadać pierścień zaciskowy wykonany z materiału odpornego na korozję, który uniemożliwia wysunięcie się rury z łącznika podczas eksploatacji.

UCHWAŁA Nr XVII/159/2012
RADY MIEJSKIEJ W ŻNINIE

z dnia 30 marca 2012 r.

w sprawie miejscowego planu zagospodarowania przestrzennego południowo-zachodniej części miasta Żnina

Na podstawie art.18 ust.2 pkt. 5 ustawy z dnia 8 marca 1990r. o samorządzie gminnym (Dz. U. z 2001 r. Nr 142, poz. 1591 z późń. zm.[1)]) oraz art. 20 ust. 1 ustawy z dnia 27 marca 2003r. o planowaniu i zagospodarowaniu przestrzennym (Dz. U. Nr 80, poz. 717 z późń. zm.[2)]) uchwala się, co następuje:

§ 1. 1. Stwierdzając zgodność z ustaleniami studium uwarunkowań i kierunków zagospodarowania przestrzennego gminy Żnin (Uchwały Rady Miejskiej w Żninie Nr XLVI/401/2010 z dnia 31 sierpnia 2010 r. i Nr VII/34/2011 z dnia 30 marca 2011 r.) uchwala się miejscowy plan zagospodarowania przestrzennego południowo-zachodniej części miasta Żnina, zwany dalej planem.

2. Plan obejmuje obszar o powierzchni około 131 ha, położony w granicach określonych na rysunku planu ograniczony dawnymi torami kolejowymi, terenami zabudowy mieszkaniowej jednorodzinnej przy ul. Kwiatowej, Ogrodowej i Pieniężnej oraz terenami zabudowy mieszkaniowej w rejonie ul. Piwnej, dalej ul. Aliantów, Browarową, Tysiąclecia, Szpitalną, wraz z terenami zabudowy mieszkaniowej oraz fragmentem parku miejskiego po wschodniej stronie ul. Szpitalnej, a następnie wzdłuż południowej i zachodniej granicy administracyjnej miasta Żnina.

3. Integralnymi częściami uchwały są:

a) rysunek planu, zatytułowany Miejscowy plan zagospodarowania przestrzennego południowo-zachodniej części miasta Żnina, opracowany w skali 1 : 1000 wraz z wyrysem ze studium uwarunkowań i kierunków zagospodarowania przestrzennego gminy Żnin, stanowiący załącznik nr 1 do uchwały;

b) rozstrzygnięcie Rady Miejskiej W Żninie w sprawie rozpatrzenia uwag wniesionych do wyłożonego do publicznego wglądu projektu planu, stanowiące załącznik nr 2 do uchwały;

c) rozstrzygnięcie Rady Miejskiej W Żninie o sposobie realizacji inwestycji z zakresu infrastruktury technicznej, należących do zadań własnych gminy oraz o zasadach ich finansowania, stanowiące załącznik nr 3 do uchwały.

§ 2. Ilekroć w dalszych przepisach uchwały jest mowa o:

1) akcencie przestrzennym - należy przez to rozumieć element kompozycji przestrzennej wyróżniający się z otoczenia i akcentujący przestrzeń w miejscu oznaczonym na rysunku planu;

2) dachu płaskim - należy przez to rozumieć dach o kącie pochylenia połaci dachowych nie większym niż 15°;

3) dachu stromym - należy przez to rozumieć dach dwuspadowy lub wielospadowy o symetrycznym kącie pochylenia głównych połaci dachowych;

4) dominancie urbanistycznej – należy przez to rozumieć część budynku lub cały budynek, stanowiący element kompozycji urbanistycznej wyróżniający się z otoczenia wysokością i ukształtowaniem bryły, zlokalizowany w miejscu oznaczonym na rysunku planu;

5) działce budowlanej – należy przez to rozumieć działkę budowlaną, zgodnie z ustawą z dnia 27 marca 2003 r. o planowaniu i zagospodarowaniu przestrzennym;

[1)] Zmiany tekstu jednolitego wymienionej ustawy zostały ogłoszone w Dz.U. z 2002 r. Nr 23, poz.220, Nr 62, poz.558, Nr 113, poz. 984, Nr 214, poz.1806, Nr 153, poz.1271 i Nr 214, poz.1806, z 2003 r. Nr 80, poz. 717 i Nr 162, poz.1568, z 2004 r. Nr 116, poz. 1203 i Nr 102, poz. 1055, z 2005 r. Nr 172, poz. 1441 i Nr 175, poz.1457, z 2006r. Nr 17, poz.128 i Nr 181, poz. 1337, z 2007 r. Nr 48, poz. 327, Nr 138, poz. 974 i Nr 173, poz. 1218, z 2008 r. Nr 180, poz. 1111 i Nr 223, poz. 1458, z 2009 r. Nr 52, poz. 420 i Nr 157, poz.1241 oraz z 2010 r. Nr 28, poz. 142 i poz. 146 i Nr 106, poz.675, z 2011r. Nr 40, poz.230, Nr 117, poz.679, Nr 134, poz. 777, Nr 21, poz. 113, Nr 217, poz.1281 i Nr 149, poz.887

[2)] Zmiany wymienionej ustawy zostały ogłoszone w Dz.U. z 2004 r. Nr 6, poz. 41 i Nr 141, poz. 1492, z 2005 r. Nr 113, poz. 954 i Nr 130, poz.1087, z 2006 r. Nr 45, poz. 319 i Nr 225, poz.1635, z 2007r. Nr 127, poz. 880, z 2008r. Nr 199, poz. 1227 , Nr 201, poz. 1237 i Nr 220, poz.1413, z 2010 r. Nr 24, poz. 124, Nr 75, poz.474, Nr 106, poz.675, Nr 119, poz.804, Nr 149, poz.996, Nr 155, poz.1043 i Nr 130, poz.871 oraz z 2011 r. Nr 32, poz.159 i Nr 153, poz. 901

6) miejscu postojowym - należy przez to rozumieć miejsce postojowe dla samochodów zorganizowane na terenie lub zaprojektowane w budynku, w tym jako wbudowany lub wolno stojący garaż;

7) nieprzekraczalnej linii zabudowy - należy przez to rozumieć linię określającą minimalną odległość od linii rozgraniczającej, na której dopuszcza się sytuowanie budynków;

8) obowiązującej linii zabudowy - należy przez to rozumieć linię, na której nakazuje się usytuowanie zewnętrznej ściany budynku na minimum 55% długości elewacji;

9) obsłudze komunikacyjnej – należy przez to rozumieć dostęp do terenu z drogi publicznej dla ruchu pieszego, rowerowego i samochodowego;

10) ogrodzeniu ażurowym - należy przez to rozumieć ogrodzenie o wysokości do 1,5 m od poziomu terenu, w którym część ażurowa stanowi minimalnie 60% powierzchni całkowitej ogrodzenia, a elementy betonowe dopuszczone są jedynie do wysokości 0,3 m od poziomu terenu;

11) powierzchni zabudowy - należy przez to rozumieć powierzchnię terenu zajętą przez budynek w stanie wykończonym, wyznaczoną przez rzut pionowy zewnętrznych krawędzi budynku na powierzchnię terenu;

12) przeznaczeniu podstawowym - należy przez to rozumieć przeznaczenie przeważające na danym terenie;

13) przeznaczeniu uzupełniającym – należy przez to rozumieć przeznaczenie inne niż podstawowe, dopuszczone w ustaleniach planu;

14) reklamie - należy przez to rozumieć nośnik informacji wizualnej w jakiejkolwiek materialnej formie wraz z elementami konstrukcyjnymi i zamocowaniami, nie będący szyldem, tablicą informacyjną lub znakiem w rozumieniu przepisów o znakach i sygnałach;

15) stacji bazowej telefonii komórkowej - należy przez to rozumieć obiekt radiokomunikacyjny składający się z urządzeń elektro-przesyłowych oraz konstrukcji wsporczej i zestawów anten;

16) szyldach - należy przez to rozumieć oznaczenia jednostek organizacyjnych oraz przedsiębiorców, ich siedzib lub miejsc wykonywania działalności;

17) tablicach informacyjnych – należy przez to rozumieć elementy systemu informacji miejskiej, tablice z nazwą ulicy, numer posesji, tablice informujące o zasadach funkcjonowania terenów zielonych i lasów, tablice z oznaczeniem przyłączy urządzeń technicznych;

18) terenie – należy przez to rozumieć obszar o określonym rodzaju przeznaczenia podstawowego, wyznaczony na rysunku planu liniami rozgraniczającymi;

19) usługach nieuciążliwych - należy przez to rozumieć usługi nie zaliczone do przedsięwzięć mogących zawsze znacząco i potencjalnie znacząco wpływać na środowisko w rozumieniu przepisów odrębnych;

20) zieleni krajobrazowej - należy przez to rozumieć nasadzenia zieleni o zróżnicowanej wysokości, wzbogacające krajobraz, w tym nasadzenia formowane w kształcie pasów, grup lub pojedynczych obiektów.

§ 3. 1. Na rysunku planu przedstawiono graficznie następujące obowiązujące ustalenia planu:

1) granica obszaru objętego planem;

2) linie rozgraniczające tereny o różnym przeznaczeniu lub różnych zasadach zagospodarowania;

3) linie zabudowy obowiązujące i nieprzekraczalne;

4) przeznaczenie terenu – oznaczone barwą i symbolem literowo-cyfrowym;

5) klasyfikacja dróg publicznych;

6) strefy oddziaływania i pasy technologiczne linii elektroenergetycznych;

7) miejsca lokalizacji:

a) elewacji o szczególnym znaczeniu,

b) dominanty urbanistycznej,

c) akcentu przestrzennego,

d) szpalerów zadrzewień,

e) strefa zieleni na terenach o innym przeznaczeniu,

f) stacji transformatorowych,

g) strefa lokalizacji zjazdu.

2. Na rysunku planu przedstawiono graficznie następujące obowiązujące oznaczenia wprowadzone na podstawie przepisów odrębnych:

1) granicę administracyjną miasta Żnin;

2) granice stref:

a) „B” ochrony konserwatorskiej i archeologicznej,

b) „E” i „K” ochrony konserwatorskiej ekspozycji i krajobrazu oraz ochrony archeologicznej,

c) „W” ochrony archeologicznej;

3) budynki zabytkowe objęte ochroną konserwatorską;

4) granicę Obszaru Chronionego Krajobrazu Jezior Żnińskich.

3. Na rysunku planu przedstawiono graficznie następujące informacyjne ustalenia planu:

1) lokalizację linii elektroenergetycznych;

2) orientacyjną lokalizację budynków na działce budowlanej;

3) proponowane linie podziału działek budowlanych;

4) proponowane łączenie działek budowlanych;

5) planowany kanał sanitarny - orientacyjna lokalizacja.

§ 4. Na obszarze planu ustala się następujące kategorie terenów:

1) tereny zabudowy mieszkaniowej jednorodzinnej, oznaczone na rysunku planu symbolem MN;

2) tereny zabudowy mieszkaniowej jednorodzinnej i usługowej, oznaczone na rysunku planu symbolem MN/U;

3) tereny zabudowy mieszkaniowej wielorodzinnej, oznaczone na rysunku planu symbolem MW;

4) tereny zabudowy usługowej i mieszkaniowej wielorodzinnej, oznaczone na rysunku planu symbolem U/MW;

5) tereny zabudowy usługowej i mieszkaniowej jednorodzinnej, oznaczone na rysunku planu symbolem U/MN;

6) tereny zabudowy usługowej, oznaczone na rysunku planu symbolem U;

7) tereny zabudowy usługowej oraz sportu i rekreacji, oznaczone na rysunku planu symbolem U/US;

8) tereny obiektów produkcyjnych, składów i magazynów oraz zabudowy usługowej, oznaczone na rysunku planu symbolem P/U;

9) tereny zieleni urządzonej, oznaczone na rysunku planu symbolem ZP;

10) tereny dróg publicznych, oznaczone na rysunku planu symbolami: KD-GP, KD-G, KD-Z, KD-L, KD-D, KD-Dx i KD-R;

11) tereny dróg wewnętrznych, oznaczone na rysunku planu symbolem KDW;

12) tereny parkingów i garaży, oznaczone na rysunku planu symbolem ZKP;

13) tereny infrastruktury technicznej – elektroenergetyka, oznaczone na rysunku planu symbolem E;

14) teren infrastruktury technicznej – elektroenergetyka i kanalizacja, oznaczony na rysunku planu symbolem E/K;

15) teren infrastruktury technicznej – kanalizacja, oznaczony na rysunku planu symbolem K.

§ 5. 1. Dla terenów oznaczonych na rysunku planu symbolami: 1MN, 2MN, 3MN, 4MN, 5MN, 6MN, 7MN, 8MN, 9MN, 10MN, 11MN, 12MN, 13MN, 14MN, 15MN, 16MN, 17MN, 18MN, 19MN, 20MN, 21MN, 22MN, 23MN, 24MN, 25MN, 26MN, 27MN, 28MN, 29MN, 30MN, 31MN, 32MN, 33MN, 34MN, 35MN, 36MN, 37MN, 38MN, 39MN, 40MN, 41MN, 42MN, 43MN, 44MN, 45MN, 46MN, 47MN, 48MN, 57MN, 59MN i 60MN, dla których obowiązują ustalenia niniejszego paragrafu, w zakresie przeznaczenia terenów ustala się:

1) przeznaczenie podstawowe – zabudowę mieszkaniową jednorodzinną;

2) przeznaczenie uzupełniające – infrastrukturę techniczną oraz usługi nieuciążliwe jako wbudowane w budynki mieszkalne lokale użytkowe, zgodnie z przepisami odrębnymi.

2. W zakresie zasad ochrony i kształtowania ładu przestrzennego ustala się:

1) zachowanie wyznaczonych na rysunku planu miejsc lokalizacji akcentu przestrzennego i elewacji o szczególnym znaczeniu;

2) w odniesieniu do linii zabudowy:

a) sytuowanie budynków zgodnie z wyznaczonymi na rysunku planu liniami zabudowy przy uwzględnieniu ustaleń w lit. b i c,

b) przed wyznaczonymi na rysunku planu liniami zabudowy mogą być sytuowane: schody zewnętrzne, balkony, tarasy i wykusze o głębokości nie przekraczającej 1,3 m od lica ściany budynku,

c) dla istniejących budynków zlokalizowanych poza wyznaczonymi liniami zabudowy dopuszcza się zachowanie, przebudowę, nadbudowę oraz wymianę substancji budowlanej bez możliwości rozbudowy w obszarze poza wyznaczonymi liniami zabudowy oraz przy zachowaniu pozostałych ustaleń planu;

3) ogrodzenia ażurowe, w tym na granicy działek budowlanych, wzbogacone zielenią;

4) zakaz budowy nowych napowietrznych linii elektroenergetycznych.

3. W zakresie zasad ochrony środowiska, przyrody i krajobrazu kulturowego ustala się:

1) ochronę istniejących drzew zgodnie z przepisami odrębnymi;

2) zagospodarowanie zielenią wszystkich wolnych od utwardzenia fragmentów terenów;

3) prowadzenie gospodarki wodno-ściekowej zgodnie z ust. 10 pkt 4, 5 i 6;

4) dopuszczenie stosowania indywidualnych systemów grzewczych, wyposażonych w urządzenia przystosowane do spalania paliw płynnych, gazowych i stałych o niskich wskaźnikach emisji lub alternatywnych źródeł energii;

5) gromadzenie i segregację odpadów w miejscach ich powstawania oraz gospodarowanie nimi zgodnie z przepisami odrębnymi, w tym z gminnym planem gospodarki odpadami;

6) dopuszczalne poziomy hałasu w środowisku zgodnie z przepisami odrębnymi jak dla terenów zabudowy mieszkaniowej jednorodzinnej.

4. W zakresie zasad ochrony dziedzictwa kulturowego i zabytków oraz dóbr kultury współczesnej ustala się:

1) ochronę konserwatorską:

a) w strefie „B” – dla historycznego zespołu miejskiego Żnina oraz ochrony archeologicznej,

b) w strefie „E’ i „K” – dla ochrony ekspozycji historycznego zespołu miejskiego Żnina, naturalnego i ukształtowanego krajobrazu oraz ochrony archeologicznej,

c) w strefie „W” – ochrony archeologicznej dla zarejestrowanych stanowisk archeologicznych,

d) budynków zabytkowych wpisanych do wojewódzkiej ewidencji zabytków, oznaczonych na rysunku planu;

2) na terenach 21MN i częściowo 23MN, położonych w granicach strefy „B” ochrony konserwatorskiej i archeologicznej:

a) zachowanie historycznego układu zabudowy w tym: proporcji gabarytów i wysokości zabudowy,

b) budynków zabytkowych, w tym ich konserwację, rewaloryzację i rekonstrukcję, przy czym nakazuje się wykonywanie remontów konserwatorskich z zachowaniem lub odtworzeniem pierwotnego pokrycia dachów, detali architektonicznych, stolarki i tynków,

c) zachowanie kompozycji i układu zieleni historycznej,

d) dla nowej zabudowy, wprowadzanej w obszarze zabudowy historycznej, dostosowanie do historycznej kompozycji w zakresie sytuacji, skali i bryły,

e) prowadzenie badań archeologicznych wyprzedzających prace budowlane,

f) nakaz uzgodnienia przez właściwego miejscowo konserwatora zabytków wszelkich robót budowlanych i ziemnych, w tym remontów, modernizacji, adaptacji, uzupełnienia zabudowy, wprowadzenia nowej zabudowy, oświetlenia ulic, obiektów małej architektury, lokalizacji reklamy;

3) na terenach 22MN, 24MN, 25MN i 26MN, położonych w granicach strefy „E" i „K" ochrony konserwatorskiej ekspozycji i krajobrazu oraz ochrony archeologicznej:

a) prowadzenie badań archeologicznych wyprzedzających prace budowlane,

b) nakaz zaopiniowania przez właściwego miejscowo konserwatora zabytków wszelkich robót budowlanych, w tym remontów, modernizacji, adaptacji, uzupełnienia zabudowy, wprowadzenia nowej zabudowy, oświetlenia ulic, obiektów małej architektury, lokalizacji reklamy, badań archeologicznych,

c) nakaz uzgodnienia przez właściwego miejscowo konserwatora zabytków badań archeologicznych;

4) na terenach 12MN, 15MN, 16MN, 17MN, 18MN, 19MN, 27MN, 33MN, 40MN, 42MN, 44MN, 45MN oraz 57MN, w granicach oznaczonych na rysunku planu stanowisk archeologicznych wyznaczenie strefy „W" ochrony archeologicznej, w której wymagane jest prowadzenie badań archeologicznych wyprzedzających prace budowlane, w zakresie uzgodnionym przez właściwego miejscowo konserwatora zabytków.

5. W zakresie wymagań wynikających z potrzeb kształtowania przestrzeni publicznych ustala się:

1) dopuszczenie lokalizacji, z zastrzeżeniem pozostałych ustaleń planu:

a) obiektów małej architektury,

b) tablic informacyjnych,

c) szyldów o powierzchni nie większej niż 1,0 m^2 na elewacjach budynków;

2) zakaz lokalizacji reklam.

6. W zakresie parametrów i wskaźników kształtowania zabudowy oraz zagospodarowania terenu, które podawane są w odniesieniu do działki budowlanej ustala się:

1) lokalizację zabudowy:

a) wolno stojącej z zastrzeżeniem lit.b,

b) wolno stojącej i bliźniaczej na terenach 4MN, 12MN, 59MN,

c) urządzeń budowlanych;

2) na terenie 14MN dopuszczenie zachowania istniejącej zabudowy mieszkaniowej wielorodzinnej;

3) na terenach, o których mowa w pkt 1 lit. a i b, dopuszczenie lokalizacji budynku gospodarczo-garażowego w głębi działki, w granicach obszaru wyznaczonego na rysunku planu liniami zabudowy lub zgodnie z przepisami odrębnymi;

4) sposób kształtowania zabudowy:

a) na każdej działce budowlanej lokalizację nie więcej niż jednego budynku mieszkalnego i jednego budynku gospodarczo-garażowego;

b) dachy strome o kącie pochylenia głównych połaci dachowych od 35° do 45°, kryte dachówką lub materiałem dachówko podobnym, przy czym:

- na terenach od 1MN do 5MN, 12MN, od 21MN do 28MN, 33MN, 34MN oraz 35MN – dopuszcza się również dachy płaskie,

- w zabudowie istniejącej, w ramach przebudowy i rozbudowy, dopuszczenie zastosowania dachów płaskich lub stromych o dotychczasowym kącie pochylenia połaci dachowych,

c) kolorystykę dachów stromych w odcieniach czerwieni, szarości albo brązu,

d) poziom parteru nowych budynków nie wyższy niż 0,8 m nad poziomem terenu,

e) w zabudowie bliźniaczej dopuszcza się lokalizację budynków ścianą bez otworów okiennych i drzwiowych bezpośrednio przy granicy sąsiedniej działki budowlanej;

5) wysokość zabudowy dla:

a) budynków mieszkalnych - do dwóch kondygnacji nadziemnych, przy czym:

- dla dachów stromych nie więcej niż 4,5 m do okapu lub gzymsu, i nie więcej niż 9,5 m do kalenicy,

- dla dachów płaskich nie więcej niż 7,0 m do attyki lub gzymsu;

b) budynków gospodarczych i/lub garażowych – jedna kondygnacja nadziemna, przy czym nie więcej niż 3,5 m do okapu, attyki lub gzymsu i nie więcej niż 5,5 m do kalenicy;

6) parametry i sposób zagospodarowania terenu:

a) maksymalną powierzchnię zabudowy działki:

- dla działek o powierzchni mniejszej niż 500,0 m^2 – do 40%,

- dla działek o powierzchni od 500,0 m^2do 1000,0 m^2– do 35%, jednak nie więcej niż 250,0 m^2,

- dla działek o powierzchni większej niż 1000,0 m2 – do 25%, jednak nie więcej niż 300,0 m^2,

b) powierzchnia zabudowy budynku gospodarczo-garażowego nie może przekraczać 50,0 m^2,

c) udział powierzchni biologicznie czynnej nie mniejszy niż 50%,

d) powierzchnię nowo wydzielanej działki budowlanej nie mniejszą niż:

- 400,0 m^2 – na terenie 24MN i dla zabudowy bliźniaczej na terenach 12MN i 59MN,

- 500,0 m^2 – na terenach 5MN, 13MN, 26MN,

- 600,0m^2 - na terenach 7MN, 15MN – 22MN, 25MN, 27MN – 30MN, 33MN – 35MN, 42MN – 44MN, 57MN, 60MN oraz dla zabudowy wolno stojącej na terenach 12MN i 59 MN,

- 800,0m^2 - na terenach 6MN, 10MN, 11MN, 23MN, 36MN – 41MN, 46MN, 48MN,

- 1000,0m^2 - na terenach 1MN – 4MN, 9MN, 31MN, 45MN, 47MN,

- 1200,0 m^2 – na terenach 8MN i 14MN,

- 2000,0m^2 - na terenie 32MN,

e) szerokość frontu działki budowlanej, z wyłączeniem istniejących działek budowlanych o mniejszej szerokości frontu, nie mniejszą niż:

- dla zabudowy wolno stojącej – 18,0 m, przy czym zalecane - 20,0m,

- dla zabudowy bliźniaczej – 12,0 m.

7. W zakresie ustalenia granic i sposobów zagospodarowania terenów lub obiektów podlegających ochronie na podstawie przepisów odrębnych ustala się:

1) przebieg granicy Obszaru Chronionego Krajobrazu Jezior Żnińskich zgodnie z rysunkiem planu;

2) dla terenów 21MN, 22MN, 24MN, 25MN i 26MN, położonych w granicach Obszaru Chronionego Krajobrazu Jezior Żnińskich:

a) zakaz lokalizacji przedsięwzięć mogących znacząco oddziaływać na środowisko w rozumieniu przepisów odrębnych, przy czym dopuszcza się lokalizację nowych lub rozbudowę i modernizację istniejących przedsięwzięć mogących znacząco oddziaływać na środowisko, dla których przeprowadzona procedura oddziaływania na środowisko wykazała brak niekorzystnego wpływu na przyrodę obszarów,

b) zakaz likwidowania i niszczenia zadrzewień śródpolnych i nadwodnych, jeżeli nie wynikają one z ochrony przeciwpowodziowej i zapewnienia bezpieczeństwa ruchu drogowego lub wodnego lub budowy, odbudowy, utrzymania, remontów lub naprawy urządzeń wodnych,

c) zakaz wykonywania prac ziemnych trwale zniekształcających rzeźbę terenu, z wyjątkiem prac związanych z zabezpieczeniem przeciwpowodziowym lub przeciwosuwiskowym lub utrzymaniem, budową, odbudową, naprawą lub remontem urządzeń wodnych,

d) na terenie 25MN zakaz lokalizowania nowych obiektów budowlanych w pasie o szerokości 30 m od linii brzegu jeziora Żnińskiego, z wyjątkiem urządzeń wodnych oraz obiektów służących prowadzeniu racjonalnej gospodarki rolnej, leśnej lub rybackiej.

8. W zakresie szczegółowych zasad i warunków scalania i podziału nieruchomości plan nie wskazuje obszarów do objęcia scalaniem i podziałem.

9. W zakresie szczególnych warunków zagospodarowania terenów oraz ograniczeń w ich użytkowaniu ustala się:

1) zachowanie ciągłości istniejącego systemu melioracyjnego, z dopuszczeniem przebudowy, zgodnie z przepisami odrębnymi;

2) w zależności od potrzeb, w tym dla lokalizacji podpiwniczenia, przeprowadzenie badań geotechnicznych warunków posadowienia obiektów budowlanych zgodnie z przepisami odrębnymi;

3) dopuszczenie lokalizacji zabudowy w określonych na rysunku planu strefach oddziaływania linii elektroenergetycznej 110 kV i pasach technologicznych linii elektroenergetycznych 15kV wyłącznie przy zachowaniu przepisów odrębnych;

4) na terenach 21MN, 22MN, 23MN, 24MN, 25MN, 26MN, 27MN i 29MN dla działek położonych bezpośrednio przy drodze krajowej nr 5, oznaczonej na rysunku planu symbolem 1KD-GP, zapewnienie właściwego klimatu akustycznego w pomieszczeniach wymagających ochrony akustycznej, w tym poprzez stosowanie przegród budowlanych o odpowiedniej izolacyjności akustycznej.

10. W zakresie zasad modernizacji, rozbudowy i budowy systemów komunikacji i infrastruktury technicznej ustala się:

1) obsługę komunikacyjną terenów z przylegających dróg publicznych i dróg wewnętrznych, z ograniczeniami według §16 ust. 6 pkt 2 lit. d, pkt 3 lit. d i e oraz pkt 5 lit. d;

2) parkowanie w obszarze działki budowlanej w ilości nie mniejszej niż 2 stanowiska postojowe na każdą działkę budowlaną;

3) zasady obsługi terenu infrastrukturą techniczną:

a) dopuszczenie robót budowlanych w zakresie sieci infrastruktury technicznej, w tym w szczególności: sieci wodociągowej, kanalizacyjnej, gazowej, elektro- energetycznej, telekomunikacyjnej i ciepłowniczej,

b) powiązanie sieci infrastruktury technicznej z układem zewnętrznym oraz dostęp do sieci, zgodnie z przepisami odrębnymi,

c) zachowanie odległości między przewodami i urządzeniami infrastruktury technicznej oraz innymi obiektami budowlanymi, zgodnie z przepisami odrębnymi i normami branżowymi;

4) w zakresie zaopatrzenia w wodę:

a) zaopatrzenie w wodę z istniejącej i projektowanej sieci wodociągowej zbiorowego zaopatrzenia w wodę, z istniejących ujęć wody,

b) dopuszczenie lokalizacji studni z wykorzystaniem wody wyłącznie dla celów gospodarczych, zgodnie z przepisami odrębnymi;

5) w zakresie odprowadzenia ścieków i sieci kanalizacji sanitarnej:

a) odprowadzanie ścieków bytowych lub komunalnych poprzez istniejącą i projektowaną sieć kanalizacji sanitarnej do oczyszczalni ścieków,

b) do czasu realizacji sieci kanalizacyjnej dopuszczenie odprowadzania ścieków sanitarnych do szczelnych zbiorników bezodpływowych, zlokalizowanych na terenie działki budowlanej i wywóz ścieków do stacji zlewnej nieczystości ciekłych w Jaroszewie,

c) zakaz lokalizacji indywidualnych oczyszczalni ścieków;

6) w zakresie odprowadzenia wód opadowych i roztopowych oraz sieci kanalizacji deszczowej:

a) odprowadzenie wód opadowych i roztopowych poprzez istniejące i projektowane kolektory deszczowe do odbiorników: jeziora Małego Żnińskiego, jeziora Dużego Żnińskiego i rzeki Gąsawki, z zastrzeżeniem lit. c,

b) dopuszczenie zagospodarowania wód opadowych i roztopowych na terenie działki budowlanej, z zastrzeżeniem lit c,

c) lokalizację urządzeń podczyszczających wody opadowe i roztopowe z zanieczyszczonych powierzchni szczelnych przed wprowadzeniem do wód lub ziemi zgodnie z przepisami odrębnymi.

7) w zakresie sieci elektroenergetycznej:

a) budowę linii elektroenergetycznych wyłącznie jako podziemnych,

b) dopuszczenie przebudowy linii napowietrznych na linie podziemne,

c) do czasu przebudowy linii napowietrznych na podziemne zachowanie stref oddziaływania i pasów technologicznych, zgodnie z ust. 9 pkt 3 oraz zakaz lokalizacji zadrzewień pod linią;

d) na terenach 8MN, 19MN, 40MN, 44MN, 45MN lokalizację urządzeń elektroenergetycznych, w tym stacji transformatorowych małogabarytowych w miejscach określonych na rysunku planu;

e) dopuszczenie zachowania istniejących i lokalizacji nowych stacji transformatorowych słupowych,

f) dopuszczenie lokalizacji urządzeń elektroenergetycznych, w tym stacji transformatorowych małogabarytowych w miejscach innych niż określone na rysunku planu,

g) w przypadku przebudowy stacji słupowej na wolno stojącą lub lokalizacji nowej stacji wolno stojącej - powierzchnię działki budowlanej nie mniejszą niż 90 m^2 i o wymiarach nie mniejszych niż 9x10 m;

8) w zakresie sieci telekomunikacyjnej:

a) budowę i rozbudowę linii telekomunikacyjnych,

b) dopuszczenie przebudowy linii napowietrznych na linie podziemne,

c) dopuszczenie lokalizacji wyłącznie infrastruktury telekomunikacyjnej o nieznacznym oddziaływaniu;

9) w zakresie sieci cieplnej:

a) dopuszczenie zaopatrzenia terenów zabudowy w ciepło z sieci cieplnej,

b) rozbudowę sieci cieplnej w powiązaniu z istniejącą siecią w ul. Żytniej, Aliantów, Dąbrowskiego, 1 Stycznia i Sienkiewicza.

11. W zakresie tymczasowego zagospodarowania, urządzenia i użytkowania terenów dopuszcza się użytkowanie terenu wydzielonego pod działkę budowlaną dla wolno stojącej stacji transformatorowej jako części przyległej działki budowlanej do czasu realizacji stacji.

12. W zakresie obszarów rehabilitacji istniejącej zabudowy i infrastruktury technicznej na terenach 21MN, 22MN, 23MN, 24MN, 25MN i 26MN ustala się:

1) granice obszarów wymagających rehabilitacji istniejącej zabudowy zgodne z wyznaczonymi na rysunku planu liniami rozgraniczającymi terenów 21MN, 22MN, 23MN, 24MN, 25MN i 26MN;

2) podniesienie estetyki obszaru w wyeksponowanej części miasta stanowiącej najważniejszy wlot do miasta z południa oraz bezpośrednie otoczenie jeziora, w tym:

a) uporządkowanie otoczenia budynków mieszkalnych oraz realizację zieleni przydomowej;

b) przebudowę części istniejących budynków dla dostosowania ich do współczesnych wymogów technicznych zgodnie z przepisami odrębnymi oraz uporządkowaniem estetyki elewacji;

c) likwidację zabudowy nietrwałej, tymczasowej i substandardowej.

§ 6. 1. Dla terenów oznaczonych na rysunku planu symbolami: 49MN, 50MN, 51MN, 52MN, 53MN, 54MN, 55MN, 56MN i 58MN, dla których obowiązują ustalenia niniejszego paragrafu, w zakresie przeznaczenia terenów ustala się:

1) przeznaczenie podstawowe – zabudowę mieszkaniową jednorodzinną;

2) przeznaczenie uzupełniające – infrastrukturę techniczną oraz usługi nieuciążliwe jako wbudowane w budynki mieszkalne lokale użytkowe, zgodnie z przepisami odrębnymi.

2. W zakresie zasad ochrony i kształtowania ładu przestrzennego ustala się:

1) sytuowanie budynków zgodnie z wyznaczonymi na rysunku planu liniami zabudowy;

2) ogrodzenia ażurowe, w tym na granicy działek budowlanych, wzbogacone zielenią;

3) zakaz budowy nowych napowietrznych linii elektroenergetycznych.

3. W zakresie zasad ochrony środowiska, przyrody i krajobrazu kulturowego ustala się:

1) ochronę istniejących drzew zgodnie z przepisami odrębnymi;

2) zagospodarowanie zielenią wszystkich wolnych od utwardzenia fragmentów terenów;

3) prowadzenie gospodarki wodno-ściekowej zgodnie z ust. 10 pkt 4, 5 i 6;

4) dopuszczenie stosowania indywidualnych systemów grzewczych, wyposażonych w urządzenia przystosowane do spalania paliw płynnych, gazowych i stałych o niskich wskaźnikach emisji lub alternatywnych źródeł energii;

5) gromadzenie i segregację odpadów w miejscach ich powstawania oraz gospodarowanie nimi zgodnie z przepisami odrębnymi, w tym z gminnym planem gospodarki odpadami;

6) dopuszczalne poziomy hałasu w środowisku zgodnie z przepisami odrębnymi jak dla terenów zabudowy mieszkaniowej jednorodzinnej.

4. W zakresie zasad ochrony dziedzictwa kulturowego i zabytków oraz dóbr kultury współczesnej ustala się:

1) ochronę konserwatorską w strefie „W” – ochrony archeologicznej dla zarejestrowanych stanowisk archeologicznych,

2) na terenach od 50MN do 55MN w granicach oznaczonych na rysunku planu stanowisk archeologicznych wyznaczenie strefy „W” ochrony archeologicznej, w której wymagane jest prowadzenie badań archeologicznych wyprzedzających prace budowlane, w zakresie uzgodnionym przez właściwego miejscowo konserwatora zabytków.

5. W zakresie wymagań wynikających z potrzeb kształtowania przestrzeni publicznych ustala się:

1) dopuszczenie lokalizacji, z zastrzeżeniem pozostałych ustaleń planu:

a) obiektów małej architektury,

b) tablic informacyjnych,

c) szyldów o powierzchni nie większej niż 1,0 m^2 na elewacjach budynków;

2) zakaz lokalizacji reklam.

6. W zakresie parametrów i wskaźników kształtowania zabudowy oraz zagospodarowania terenu, które podawane są w odniesieniu do działki budowlanej ustala się:

1) lokalizację:

a) budynków na terenach:

- 49MN, 50MN, 51MN, 52MN, 53MN, 54MN, 55MN, 56MN w zabudowie grupowej,

- 58MN w zabudowie szeregowej,

b) urządzeń budowlanych

2) sposób kształtowania zabudowy:

a) na każdej działce budowlanej lokalizację nie więcej niż jednego budynku mieszkalnego;

b) dachy płaskie na terenach 49MN, 50MN, 51MN, 52MN, 53MN, 54MN, 55MN, 56MN, a na terenie 58MN dachy strome o kącie pochylenia głównych połaci dachowych od 35° do 45°, kryte dachówką lub materiałem dachówko podobnym,

c) poziom parteru nowych budynków nie wyższy niż 0,8 m nad poziomem terenu, przy czym w zabudowie szeregowej na terenie 58MN dopuszcza się poziom parteru nowych budynków nie wyższy niż 1,2 m nad poziomem terenu,

d) dopuszcza się lokalizację budynków ścianą bez otworów okiennych i drzwiowych bezpośrednio przy granicy sąsiedniej działki budowlanej;

3) wysokość zabudowy na terenach:

a) 49MN, 50MN, 51MN, 52MN, 53MN, 54MN, 55MN, 56MN - do dwóch kondygnacji nadziemnych i nie więcej niż 7,5 m do górnej krawędzi elewacji,

b) 58MN – do dwóch kondygnacji nadziemnych i nie więcej niż 9,5 m do kalenicy,

4) parametry i sposób zagospodarowania terenu:

a) maksymalną powierzchnię zabudowy działki - do 60%, jednak nie więcej niż 250 m^2;

b) udział powierzchni biologicznie czynnej - nie mniejszy niż 25%,

c) powierzchnię działki budowlanej - nie mniejszą niż 300,0 m^2, przy czym dla zabudowy szeregowej na terenie 58MN - nie mniejszą niż 230,0 m^2;

d) szerokość frontu działki budowlanej nie mniejszą niż– 16,0 m, przy czym dla zabudowy szeregowej na terenie 58MN nie mniej niż 7,0 m.

7. W zakresie ustalenia granic i sposobów zagospodarowania terenów lub obiektów podlegających ochronie na podstawie przepisów odrębnych nie podejmuje się ustaleń.

8. W zakresie szczegółowych zasad i warunków scalania i podziału nieruchomości plan nie wskazuje obszarów do objęcia scalaniem i podziałem.

9. W zakresie szczególnych warunków zagospodarowania terenów oraz ograniczeń w ich użytkowaniu ustala się:

1) zachowanie ciągłości istniejącego systemu melioracyjnego, z dopuszczeniem przebudowy, zgodnie z przepisami odrębnymi;

2) w zależności od potrzeb, w tym dla lokalizacji podpiwniczenia, przeprowadzenie badań geotechnicznych warunków posadowienia obiektów budowlanych zgodnie z przepisami odrębnymi.

10. W zakresie zasad modernizacji, rozbudowy i budowy systemów komunikacji i infrastruktury technicznej ustala się:

1) obsługę komunikacyjną terenów z przylegających dróg publicznych i dróg wewnętrznych;

2) parkowanie w obszarze działki budowlanej w ilości nie mniejszej niż 2 stanowiska postojowe na każdą działkę budowlaną, przy czym dopuszcza się lokalizację 1 miejsca postojowego na terenach przyległych do działki budowlanej dróg, przy zachowaniu przejścia i przejazdu;

3) zasady obsługi terenu infrastrukturą techniczną:

a) dopuszczenie robót budowlanych w zakresie sieci infrastruktury technicznej, w tym w szczególności: sieci wodociągowej, kanalizacyjnej, gazowej, elektro- energetycznej, telekomunikacyjnej i ciepłowniczej,

b) powiązanie sieci infrastruktury technicznej z układem zewnętrznym oraz dostęp do sieci, zgodnie z przepisami odrębnymi,

c) zachowanie odległości między przewodami i urządzeniami infrastruktury technicznej oraz innymi obiektami budowlanymi, zgodnie z przepisami odrębnymi i normami branżowymi;

4) w zakresie zaopatrzenia w wodę:

a) zaopatrzenie w wodę z istniejącej i projektowanej sieci wodociągowej zbiorowego zaopatrzenia w wodę, z istniejących ujęć wody,

b) dopuszczenie lokalizacji studni z wykorzystaniem wody wyłącznie dla celów gospodarczych, zgodnie z przepisami odrębnymi;

5) w zakresie odprowadzenia ścieków i sieci kanalizacji sanitarnej:

a) odprowadzanie ścieków bytowych lub komunalnych poprzez istniejącą i projektowaną sieć kanalizacji sanitarnej do oczyszczalni ścieków,

b) do czasu realizacji sieci kanalizacyjnej dopuszczenie odprowadzania ścieków sanitarnych do szczelnych zbiorników bezodpływowych, zlokalizowanych na terenie działki budowlanej i wywóz ścieków do stacji zlewnej nieczystości ciekłych w Jaroszewie,

c) zakaz lokalizacji indywidualnych oczyszczalni ścieków;

6) w zakresie odprowadzenia wód opadowych i roztopowych oraz sieci kanalizacji deszczowej:

a) odprowadzenie wód opadowych i roztopowych poprzez istniejące i projektowane kolektory deszczowe do odbiorników: jeziora Małego Żnińskiego, jeziora Dużego Żnińskiego i rzeki Gąsawki, z zastrzeżeniem lit. c,

b) dopuszczenie zagospodarowania wód opadowych i roztopowych na terenie działki budowlanej, z zastrzeżeniem lit c,

c) lokalizację urządzeń podczyszczających wody opadowe i roztopowe z zanieczyszczonych powierzchni szczelnych przed wprowadzeniem do wód lub ziemi zgodnie z przepisami odrębnymi;

7) w zakresie sieci elektroenergetycznej:

a) budowę linii elektroenergetycznych wyłącznie jako podziemnych,

b) dopuszczenie zachowania istniejących stacji transformatorowych słupowych,

c) dopuszczenie lokalizacji urządzeń elektroenergetycznych, w tym stacji transformatorowych małogabarytowych w miejscach innych niż określone na rysunku planu,

d) w przypadku lokalizacji nowej stacji wolno stojącej - powierzchnię działki budowlanej nie mniejszą niż 90 m^2 i o wymiarach nie mniejszych niż 9x10 m;

8) w zakresie sieci telekomunikacyjnej:

a) budowę i rozbudowę linii telekomunikacyjnych,

b) dopuszczenie przebudowy linii napowietrznych na linie podziemne,

c) dopuszczenie lokalizacji wyłącznie infrastruktury telekomunikacyjnej o nieznacznym oddziaływaniu;

9) w zakresie sieci cieplnej:

a) dopuszczenie zaopatrzenia terenów zabudowy w ciepło z sieci cieplnej,

b) rozbudowę sieci cieplnej w powiązaniu z istniejącą siecią w ul. Żytniej, Aliantów, Dąbrowskiego, 1 Stycznia i Sienkiewicza.

11. Ustala się zakaz tymczasowego zagospodarowania, urządzenia i użytkowania terenów.

§ 7. 1. Dla terenów oznaczonych na rysunku planu symbolami: 1MN/U, 2MN/U, 3MN/U, 4MN/U, 5MN/U oraz 6MN/U, dla których obowiązują ustalenia niniejszego paragrafu, w zakresie przeznaczenia terenów ustala się:

1) przeznaczenie podstawowe – zabudowę mieszkaniową jednorodzinną i usługową, przy czym dopuszcza się wyłącznie usługi nieuciążliwe;

2) przeznaczenie uzupełniające – infrastruktura techniczna, oraz wyłącznie na terenie 4MN/U drogi wewnętrzne o szerokości nie mniejszej niż 5,0 m.

2. W zakresie zasad ochrony i kształtowania ładu przestrzennego ustala się:

1) zachowanie wyznaczonych na rysunku planu miejsc lokalizacji elewacji o szczególnym znaczeniu;

2) w odniesieniu do linii zabudowy:

a) sytuowanie budynków zgodnie z wyznaczonymi na rysunku planu liniami zabudowy przy uwzględnieniu ustaleń w lit. b i c,

b) przed wyznaczonymi na rysunku planu liniami zabudowy dopuszczenie sytuowania: schodów zewnętrznych, balkonów, tarasów i wykuszy o głębokości nie przekraczającej 1,3 m od lica ściany budynku,

c) dla istniejących budynków zlokalizowanych poza wyznaczonymi liniami zabudowy dopuszcza się zachowanie, przebudowę, nadbudowę oraz wymianę substancji budowlanej bez możliwości rozbudowy w obszarze poza wyznaczonymi liniami zabudowy oraz przy zachowaniu pozostałych ustaleń planu;

3) ogrodzenia ażurowe, w tym na granicy działek budowlanych, wzbogacone zielenią;

4) zakaz budowy nowych napowietrznych linii elektroenergetycznych.

3. W zakresie zasad ochrony środowiska, przyrody i krajobrazu kulturowego ustala się:

1) ochronę istniejących drzew zgodnie z przepisami odrębnymi;

2) zagospodarowanie zielenią wszystkich wolnych od utwardzenia fragmentów terenów;

3) prowadzenie gospodarki wodno-ściekowej zgodnie z ust. 10 pkt 4, 5 i 6;

4) dopuszczenie stosowania indywidualnych systemów grzewczych, wyposażonych w urządzenia przystosowane do spalania paliw płynnych, gazowych i stałych o niskich wskaźnikach emisji lub alternatywnych źródeł energii;

5) gromadzenie i segregację odpadów w miejscach ich powstawania oraz gospodarowanie nimi zgodnie z przepisami odrębnymi, w tym z gminnym planem gospodarki odpadami;

6) dopuszczalne poziomy hałasu w środowisku zgodnie z przepisami odrębnymi jak dla terenów mieszkaniowo-usługowych.

4. W zakresie zasad ochrony dziedzictwa kulturowego i zabytków oraz dóbr kultury współczesnej ustala się:

1) ochronę konserwatorską:

a) w strefie „B” – dla historycznego zespołu miejskiego Żnina oraz ochrony archeologicznej,

b) w strefie „W” – ochrony archeologicznej dla zarejestrowanych stanowisk archeologicznych,

c) budynków zabytkowych wpisanych do wojewódzkiej ewidencji zabytków, oznaczonych na rysunku planu;

2) na terenie 5MN/U, położonym w granicach strefy „B” ochrony konserwatorskiej i archeologicznej:

a) zachowanie historycznego układu zabudowy w tym: proporcji gabarytów i wysokości zabudowy,

b) zachowanie budynków zabytkowych, w tym ich konserwację, rewaloryzację i rekonstrukcję, przy czym nakazuje się wykonywanie remontów konserwatorskich z zachowaniem lub odtworzeniem pierwotnego pokrycia dachów, detali architektonicznych, stolarki i tynków,

c) zachowanie kompozycji i układu zieleni historycznej,

d) dla nowej zabudowy, wprowadzanej w obszarze zabudowy historycznej, dostosowanie do historycznej kompozycji w zakresie sytuacji, skali i bryły,

e) prowadzenie badań archeologicznych wyprzedzających prace budowlane,

f) nakaz uzgodnienia przez właściwego miejscowo konserwatora zabytków wszelkich robót budowlanych i ziemnych, w tym remontów, modernizacji, adaptacji, uzupełnienia zabudowy, wprowadzenia nowej zabudowy, oświetlenia ulic, obiektów małej architektury, lokalizacji reklamy, badań archeologicznych;

3) na terenie 6MN/U w granicach oznaczonego na rysunku planu stanowiska archeologicznego wyznaczenie strefy „W” ochrony archeologicznej, w której wymagane jest prowadzenie badań archeologicznych wyprzedzających prace budowlane, w zakresie uzgodnionym przez właściwego miejscowo konserwatora zabytków.

5. W zakresie wymagań wynikających z potrzeb kształtowania przestrzeni publicznych, z zastrzeżeniem pozostałych ustaleń planu, dopuszcza się lokalizację:

1) obiektów małej architektury,

2) tablic informacyjnych,

3) szyldów o powierzchni nie większej niż 1,0 m^2 na elewacjach budynków;

4) reklamy wolno stojącej albo na elewacji budynku o powierzchni do 2,0 m^2, przy czym na terenach 5MN/U i 6MN/U ustala się lokalizację reklamy wolno stojącej wyłącznie zgodnie z wyznaczonymi na rysunku planu liniami zabudowy.

6. W zakresie parametrów i wskaźników kształtowania zabudowy oraz zagospodarowania terenu, które podawane są w odniesieniu do działki budowlanej ustala się:

1) lokalizację:

a) zabudowy wolno stojącej, przy czym na terenie 3MN/U dopuszcza się zabudowę bliźniaczą i szeregową,

b) jednego budynku mieszkalnego albo mieszkalno-usługowego na każdej działce budowlanej,

c) urządzeń budowlanych;

2) dopuszczenie lokalizacji budynku usługowego albo gospodarczo-garażowego w głębi działki, w granicach obszaru wyznaczonego na rysunku planu liniami zabudowy;

3) sposób kształtowania zabudowy:

a) dachy strome o kącie pochylenia głównych połaci dachowych od 35° do 45°, kryte dachówką lub materiałem dachówkopodobnym, przy czym na terenach 1MN/U, 5MN/U oraz 6MN/U dopuszcza się dachy płaskie;

b) w zabudowie istniejącej w ramach przebudowy i rozbudowy dopuszczenie zastosowania dachów stromych lub płaskich,

c) kolorystykę dachów stromych w odcieniach czerwieni, szarości albo brązu,

d) poziom parteru nowych budynków nie wyższy niż 0,8 m nad poziomem terenu;

e) na terenie 3MN/U dopuszcza się lokalizację budynków ścianą bez otworów okiennych i drzwiowych bezpośrednio przy granicy sąsiedniej działki budowlanej;

4) wysokość zabudowy dla:

a) budynków mieszkalnych i mieszkalno-usługowych - do dwóch kondygnacji nadziemnych, przy czym:

- dla dachów stromych nie więcej niż 5,0 m do okapu lub gzymsu, i nie więcej niż 10 m do kalenicy,

- dla dachów płaskich nie więcej niż 8,0 m do attyki lub gzymsu,

b) budynków usługowych – jedna kondygnacja nadziemna i nie więcej niż 4,5 m do okapu, attyki lub gzymsu i nie więcej niż 8,0 m do kalenicy,

c) budynków gospodarczo-garażowych – jedna kondygnacja nadziemna i nie więcej niż 3,5 m do okapu, attyki lub gzymsu i nie więcej niż 6,5 m do kalenicy;

5) parametry i sposób zagospodarowania terenu:

a) maksymalną powierzchnię zabudowy działki:

– dla działek o powierzchni mniejszej niż 800,0 m^2 – do 40%,

– dla działek o powierzchni równej i większej niż 800,0 m^2– do 35%, jednak nie więcej niż 350,0 m^2,

b) powierzchnia zabudowy budynku gospodarczo-garażowego nie może przekraczać 50,0 m^2,

c) udział powierzchni biologicznie czynnej – nie mniejszy niż 30 %,

d) powierzchnię działki budowlanej, z wyłączeniem istniejących działek budowlanych o mniejszej powierzchni, nie mniejszą niż:

- 600,0 m^2 - na terenach 2MN/U i 3MN/U,

- 800,0 m^2 - na terenie 5MN/U,

- 1200,0 m^2 - na terenach 1MN/U, 4MN/U i 6MN/U,

e) szerokość frontu działki budowlanej nie mniejszą niż – 22,0 m, z wyłączeniem istniejących działek budowlanych o mniejszej szerokości frontu.

7. W zakresie ustalenia granic i sposobów zagospodarowania terenów lub obiektów podlegających ochronie na podstawie przepisów odrębnych nie podejmuje się ustaleń.

8. W zakresie szczegółowych zasad i warunków scalania i podziału nieruchomości plan nie wskazuje obszarów do objęcia scalaniem i podziałem.

9. W zakresie szczególnych warunków zagospodarowania terenów oraz ograniczeń w ich użytkowaniu ustala się:

1) zachowanie ciągłości istniejącego systemu melioracyjnego, z dopuszczeniem przebudowy, zgodnie z przepisami odrębnymi;

2) w zależności od potrzeb, w tym dla lokalizacji podpiwniczenia, przeprowadzenie badań geotechnicznych warunków posadowienia obiektów budowlanych zgodnie z przepisami odrębnymi;

3) dopuszczenie lokalizacji zabudowy w określonych na rysunku planu strefach oddziaływania linii elektroenergetycznej 110 kV i pasach technologicznych linii elektroenergetycznych 15kV wyłącznie przy zachowaniu przepisów odrębnych;

4) ograniczenie emisji hałasu w środowisku związanego z działalnością usługową do poziomów dopuszczalnych w sąsiadującej zabudowie mieszkaniowej jednorodzinnej i wielorodzinnej, zgodnie z przepisami odrębnymi;

5) na terenach 5MN/U i 6MN/U, położonych bezpośrednio przy drodze krajowej nr 5, oznaczonej na rysunku planu symbolem 1KD-GP, zapewnienie właściwego klimatu akustycznego w pomieszczeniach wymagających ochrony akustycznej, w tym poprzez stosowanie przegród budowlanych o odpowiedniej izolacyjności akustycznej.

10. W zakresie zasad modernizacji, rozbudowy i budowy systemów komunikacji i infrastruktury technicznej ustala się:

1) obsługę komunikacyjną terenów z przylegających dróg publicznych i dróg wewnętrznych, z ograniczeniami według §16 ust. 6 pkt 2 lit. d, pkt 3 lit. d i e oraz pkt 5 lit. d;

2) parkowanie na terenie działki budowlanej w ilości nie mniejszej niż:

   a) dla zabudowy mieszkaniowej jednorodzinnej – 1,5 stanowiska na każde mieszkanie i nie mniej niż 2 stanowiska na działkę budowlaną,

   b) dla obiektów usługowych – 3 stanowiska postojowe na 100,0 m² powierzchni użytkowej,

   c) sumaryczną liczbę stanowisk postojowych wynikającą z wymogów parkingowych dla obiektów wielofunkcyjnych,

   d) lokalizację miejsc przeładunku i postoju w granicach własnej działki dla obsługi obiektów i terenów samochodami ciężarowymi w ilości wynikającej z potrzeb planowanej funkcji;

3) zasady obsługi terenu infrastrukturą techniczną:

   a) dopuszczenie robót budowlanych w zakresie sieci infrastruktury technicznej, w tym w szczególności: sieci wodociągowej, kanalizacyjnej, gazowej, elektro- energetycznej, telekomunikacyjnej i ciepłowniczej,

   b) powiązanie sieci infrastruktury technicznej z układem zewnętrznym oraz dostęp do sieci, zgodnie z przepisami odrębnymi,

   c) zachowanie odległości między przewodami i urządzeniami infrastruktury technicznej oraz innymi obiektami budowlanymi, zgodnie z przepisami odrębnymi i normami branżowymi;

4) w zakresie zaopatrzenia w wodę, w tym do celów p.poż.:

   a) zaopatrzenie w wodę z istniejącej i projektowanej sieci wodociągowej zbiorowego zaopatrzenia w wodę, z istniejących ujęć wody,

   b) dopuszczenie lokalizacji studni z wykorzystaniem wody wyłącznie dla celów gospodarczych, zgodnie z przepisami odrębnymi;

5) w zakresie odprowadzenia ścieków i sieci kanalizacji sanitarnej:

   a) odprowadzanie ścieków bytowych lub komunalnych poprzez istniejącą i projektowaną sieć kanalizacji sanitarnej do oczyszczalni ścieków,

b) do czasu realizacji sieci kanalizacyjnej dopuszczenie odprowadzania ścieków sanitarnych do szczelnych zbiorników bezodpływowych, zlokalizowanych na terenie działki budowlanej i wywóz ścieków do stacji zlewnej nieczystości ciekłych w Jaroszewie,

c) zakaz lokalizacji indywidualnych oczyszczalni ścieków;

6) w zakresie odprowadzenia wód opadowych i roztopowych oraz sieci kanalizacji deszczowej:

a) odprowadzenie wód opadowych i roztopowych poprzez istniejące i projektowane kolektory deszczowe do odbiorników: jeziora Małego Żnińskiego, jeziora Dużego Żnińskiego i rzeki Gąsawki, z zastrzeżeniem lit. c,

b) dopuszczenie zagospodarowania wód opadowych i roztopowych na terenie działki budowlanej, z zastrzeżeniem lit c,

c) lokalizację urządzeń podczyszczających wody opadowe i roztopowe z zanieczyszczonych powierzchni szczelnych przed wprowadzeniem do wód lub ziemi zgodnie z przepisami odrębnymi.

7) w zakresie sieci elektroenergetycznej:

a) budowę linii elektroenergetycznych wyłącznie jako podziemnych,

b) dopuszczenie przebudowy linii napowietrznych na linie podziemne,

c) do czasu przebudowy linii napowietrznych na podziemne zachowanie stref oddziaływania i pasów technologicznych zgodnie z ust. 9 pkt 3 oraz zakaz lokalizacji zadrzewień pod linią;

d) dopuszczenie lokalizacji urządzeń elektroenergetycznych, w tym stacji transformatorowych małogabarytowych w miejscach innych niż określone na rysunku planu,

e) w przypadku przebudowy stacji słupowej na wolno stojącą lub lokalizacji nowej stacji wolno stojącej - powierzchnię działki budowlanej nie mniejszą niż 90 m^2 i o wymiarach nie mniejszych niż 9x10 m;

8) w zakresie sieci telekomunikacyjnej:

a) budowę i rozbudowę linii telekomunikacyjnych,

b) dopuszczenie przebudowy linii napowietrznych na linie podziemne,

c) dopuszczenie lokalizacji wyłącznie infrastruktury telekomunikacyjnej o nieznacznym oddziaływaniu;

9) w zakresie sieci cieplnej:

a) dopuszczenie zaopatrzenia terenów zabudowy w ciepło z sieci cieplnej,

b) rozbudowę sieci cieplnej w powiązaniu z istniejącą siecią w ul. Żytniej, Aliantów, Dąbrowskiego, 1 Stycznia i Sienkiewicza.

11. Ustala się zakaz tymczasowego zagospodarowania, urządzenia i użytkowania terenów.

§ 8. 1. Dla terenów oznaczonych na rysunku planu symbolami: 1MW, 2MW, 3MW, 4MW, 5MW, 6MW, 7MW, 8MW, 9MW, 10MW, 16MW i 17MW, dla których obowiązują ustalenia niniejszego paragrafu, w zakresie przeznaczenia terenów ustala się:

1) przeznaczenie podstawowe – zabudowę mieszkaniową wielorodzinną;

2) przeznaczenie uzupełniające – usługi nieuciążliwe w parterach budynków, infrastrukturę techniczną, parkingi naziemne, podziemne oraz na terenach od 3MW do 10MW parkingi wielopoziomowe.

2. W zakresie zasad ochrony i kształtowania ładu przestrzennego ustala się:

1) zachowanie wyznaczonych na rysunku planu miejsc lokalizacji elewacji o szczególnym znaczeniu;

2) sytuowanie budynków zgodnie z wyznaczonymi na rysunku planu liniami zabudowy, przy czym na terenach od 3MW do 10MW dopuszcza się odsunięcie od obowiązującej linii zabudowy o nie mniej niż 20,0 m budynków usytuowanych wewnątrz obszarów ograniczonych liniami zabudowy;

3) ogrodzenia ażurowe, w tym na granicy działek budowlanych, wzbogacone zielenią;

4) zakaz budowy nowych napowietrznych linii elektroenergetycznych.

3. W zakresie zasad ochrony środowiska, przyrody i krajobrazu kulturowego ustala się:

1) ochronę istniejących drzew zgodnie z przepisami odrębnymi;

2) zagospodarowanie zielenią wszystkich wolnych od utwardzenia fragmentów terenów;

3) prowadzenie gospodarki wodno-ściekowej zgodnie z ust. 10 pkt 5, 6 i 7;

4) dopuszczenie stosowania indywidualnych systemów grzewczych, wyposażonych w urządzenia przystosowane do spalania paliw płynnych, gazowych i stałych o niskich wskaźnikach emisji lub alternatywnych źródeł energii;

5) gromadzenie i segregację odpadów w miejscach ich powstawania oraz gospodarowanie nimi zgodnie z przepisami odrębnymi, w tym z gminnym planem gospodarki odpadami;

6) dopuszczalne poziomy hałasu w środowisku zgodnie z przepisami odrębnymi jak dla terenów zabudowy mieszkaniowej wielorodzinnej.

4. W zakresie zasad ochrony dziedzictwa kulturowego i zabytków oraz dóbr kultury współczesnej ustala się:

1) ochronę konserwatorską, w strefie „B" – dla historycznego zespołu miejskiego Żnina oraz ochrony archeologicznej:

2) na terenie 16MW, położonym w granicach strefy „B" ochrony konserwatorskiej i archeologicznej:

a) zachowanie historycznego układu zabudowy w tym: proporcji gabarytów i wysokości zabudowy,

b) dla nowej zabudowy, wprowadzanej w obszarze zabudowy historycznej, dostosowanie do historycznej kompozycji w zakresie sytuacji, skali i bryły,

c) prowadzenie badań archeologicznych wyprzedzających prace budowlane,

d) nakaz uzgodnienia przez właściwego miejscowo konserwatora zabytków wszelkich robót budowlanych i ziemnych, w tym remontów, modernizacji, adaptacji, uzupełnienia zabudowy, wprowadzenia nowej zabudowy, oświetlenia ulic, obiektów małej architektury, lokalizacji reklamy, badań archeologicznych.

5. W zakresie wymagań wynikających z potrzeb kształtowania przestrzeni publicznych ustala się:

1) dopuszczenie lokalizacji, z zastrzeżeniem pozostałych ustaleń planu:

a) obiektów małej architektury,

b) tablic informacyjnych,

c) szyldów o powierzchni nie większej niż 1,0 m^2 na elewacjach budynków;

2) zakaz lokalizacji reklam.

6. W zakresie parametrów i wskaźników kształtowania zabudowy oraz zagospodarowania terenu, które podawane są w odniesieniu do działki budowlanej ustala się:

1) lokalizację: budynków mieszkalnych wielorodzinnych i urządzeń budowlanych;

2) sposób kształtowania zabudowy:

a) dachy płaskie, przy czym na terenach od 1MW do 10MW dopuszcza się miejscowo kształtowanie połaci dachowych w formie przekryć półokrągłych lub łukowych,

b) poziom parteru nowych budynków nie wyższy niż 0,8 m nad poziomem terenu,

c) maksymalną szerokość elewacji frontowej budynku:

- 25 m – na terenach 1MW, 2MW i 16MW

- 40 m - na terenach od 3MW do 10MW i 17MW,

d) na terenach od 1MW do 10MW dopuszcza się łączenie dwóch budynków w kondygnacjach podziemnych i w parterze, przy zachowaniu przejścia do wnętrza terenu,

e) stosowanie otworów okiennych na wszystkich elewacjach, z wyłączeniem terenu 16MW,

f) dla terenu 16MW dopuszczenie lokalizacji zabudowy bezpośrednio w granicy działki budowlanej;

3) wysokość zabudowy:

a) na terenach od 1MW do 10MW – cztery kondygnacje nadziemne i nie więcej niż 14,0 m do okapu, gzymsu lub attyki,

b) na terenie 16MW – dwie kondygnacje nadziemne i nie więcej niż 7,0 m do okapu, gzymsu lub attyki,

c) na terenie 17MW – od dwóch do trzech kondygnacji nadziemnych i nie więcej niż 10,0 m do okapu, gzymsu lub attyki,

d) na terenach od 1MW do 10MW dopuszcza się zwiększenie wysokości określonej w pkt 3 lit. a o 3,0 m dla części budynku, stanowiącej akcent architektoniczny i zajmującej nie więcej niż 30% powierzchni zabudowy budynku,

e) parkingów wielopoziomowych - do trzech kondygnacji nadziemnych i nie więcej niż 10,0 m;

4) parametry i sposób zagospodarowania terenu:

a) maksymalną powierzchnię zabudowy działki – do 40%;

b) udział powierzchni biologicznie czynnej – nie mniejszy niż 30 %,

c) powierzchnię działki budowlanej – nie mniejszą niż 1000,0 m^2, z wyłączeniem działek istniejących;

d) szerokość frontu działki budowlanej– nie mniejszą niż 28,0 m, z wyłączeniem działek istniejących.

7. W zakresie ustalenia granic i sposobów zagospodarowania terenów lub obiektów podlegających ochronie na podstawie przepisów odrębnych nie podejmuje się ustaleń.

8. W zakresie szczegółowych zasad i warunków scalania i podziału nieruchomości plan nie wskazuje obszarów do objęcia scalaniem i podziałem.

9. W zakresie szczególnych warunków zagospodarowania terenów oraz ograniczeń w ich użytkowaniu ustala się:

1) zachowanie ciągłości istniejącego systemu melioracyjnego, z dopuszczeniem przebudowy, zgodnie z przepisami odrębnymi;

2) w zależności od potrzeb, w tym dla lokalizacji podpiwniczenia, przeprowadzenie badań geotechnicznych warunków posadowienia obiektów budowlanych zgodnie z przepisami odrębnymi;

3) dopuszczenie lokalizacji zabudowy w określonych na rysunku planu pasach technologicznych linii elektroenergetycznych 15kV wyłącznie przy zachowaniu przepisów odrębnych; zakaz lokalizacji zadrzewień pod liniami;

4) ograniczenie emisji hałasu w środowisku związanego z działalnością usługową do poziomów dopuszczalnych w sąsiadującej zabudowie mieszkaniowej jednorodzinnej i wielorodzinnej;

5) na terenie 17MW, położonym bezpośrednio przy drodze krajowej nr 5, oznaczonej na rysunku planu symbolem 1KD-GP, zapewnienie właściwego klimatu akustycznego w pomieszczeniach wymagających ochrony akustycznej, w tym poprzez stosowanie przegród budowlanych o odpowiedniej izolacyjności akustycznej.

10. W zakresie zasad modernizacji, rozbudowy i budowy systemów komunikacji i infrastruktury technicznej ustala się:

1) obsługę komunikacyjną terenów z przylegających dróg publicznych i dróg wewnętrznych, z ograniczeniami według §16 ust. 6 pkt 2 lit. d, pkt 3 lit. d i e oraz pkt 5 lit. d;

2) parkowanie na terenie działki budowlanej, z wyłączeniem oraz z zastrzeżeniem lit. f i pkt 3, w ilości nie mniejszej niż:

a) dla zabudowy mieszkaniowej wielorodzinnej – 1,5 stanowiska na każde mieszkanie,

b) dla biur oraz obiektów usługowych – 4 stanowiska postojowe na 100,0 m^2 powierzchni użytkowej,

c) sumaryczną liczbę stanowisk postojowych wynikającą z wymogów parkingowych dla obiektów wielofunkcyjnych,

d) zapewnienie stanowisk postojowych dla osób niepełnosprawnych i rowerów,

e) lokalizację miejsc przeładunku i postoju w granicach własnej działki dla obsługi obiektów i terenów samochodami ciężarowymi w ilości wynikającej z potrzeb planowanej funkcji,

f) na terenie 16MW lokalizację nie mniej niż 2 stanowiska postojowe;

3) dopuszczenie lokalizacji części miejsc postojowych na przyległej do działki budowlanej drodze wewnętrznej, przy zachowaniu przejścia i przejazdu,

4) zasady obsługi terenu infrastrukturą techniczną:

a) dopuszczenie robót budowlanych w zakresie sieci infrastruktury technicznej, w tym w szczególności: sieci wodociągowej, kanalizacyjnej, gazowej, elektroenergetycznej, telekomunikacyjnej i ciepłowniczej,

b) powiązanie sieci infrastruktury technicznej z układem zewnętrznym oraz dostęp do sieci, zgodnie z przepisami odrębnymi,

c) zachowanie odległości między przewodami i urządzeniami infrastruktury technicznej oraz innymi obiektami budowlanymi, zgodnie z przepisami odrębnymi i normami branżowymi;

5) w zakresie zaopatrzenia w wodę, w tym do celów p.poż.:

a) zaopatrzenie w wodę z istniejącej i projektowanej sieci wodociągowej zbiorowego zaopatrzenia w wodę, z istniejących ujęć wody,

b) dopuszczenie lokalizacji studni z wykorzystaniem wody wyłącznie dla celów gospodarczych, zgodnie z przepisami odrębnymi;

6) w zakresie odprowadzenia ścieków i sieci kanalizacji sanitarnej:

a) odprowadzanie ścieków bytowych lub komunalnych poprzez istniejącą i projektowaną sieć kanalizacji sanitarnej do oczyszczalni ścieków,

b) zakaz lokalizacji indywidualnych oczyszczalni ścieków;

7) w zakresie odprowadzenia wód opadowych i roztopowych oraz sieci kanalizacji deszczowej:

a) odprowadzenie wód opadowych i roztopowych z działek budowlanych poprzez istniejące i projektowane kolektory deszczowe do odbiorników: jeziora Małego Żnińskiego, jeziora Dużego Żnińskiego i rzeki Gąsawki oraz rowów otwartych położonych w granicach planu, z zastrzeżeniem lit. c,

b) dopuszczenie zagospodarowania wód opadowych i roztopowych na terenie działki budowlanej, z zastrzeżeniem lit. c,

c) lokalizację urządzeń podczyszczających wody opadowe i roztopowe z zanieczyszczonych powierzchni szczelnych przed wprowadzeniem do wód lub ziemi zgodnie z przepisami odrębnymi,

8) w zakresie sieci elektroenergetycznej:

a) budowę linii elektroenergetycznych wyłącznie jako podziemnych,

b) dopuszczenie przebudowy linii napowietrznych na linie podziemne

c) do czasu przebudowy linii napowietrznych na podziemne zachowanie pasów technologicznych zgodnie z ust.9 pkt 3 oraz zakaz lokalizacji zadrzewień pod linią;

d) na terenach 2MW, 4MW i 9MW lokalizację urządzeń elektroenergetycznych, w tym stacji transformatorowych małogabarytowych w miejscach określonych orientacyjnie na rysunku planu, przy czym dopuszcza się zmianę lokalizacji stacji na danym terenie;

e) dopuszczenie lokalizacji urządzeń elektroenergetycznych, w tym stacji transformatorowych małogabarytowych w miejscach innych niż określone na rysunku planu,

f) w przypadku lokalizacji nowej stacji wolno stojącej - powierzchnię działki budowlanej nie mniejszą niż 90 m2 i o wymiarach nie mniejszych niż 9x10 m;

9) w zakresie sieci telekomunikacyjnej:

a) budowę i rozbudowę linii telekomunikacyjnych,

b) dopuszczenie przebudowy linii napowietrznych na linie podziemne,

c) dopuszczenie lokalizacji stacji bazowych telefonii komórkowej na budynkach lub wolno stojących na wydzielonych działkach budowlanych,

d) ograniczenie wysokości stacji, o których mowa w lit. c do 20,0 m n.p.t.;

10) w zakresie sieci cieplnej:

a) dopuszczenie zaopatrzenia terenów zabudowy w ciepło z sieci cieplnej,

b) rozbudowę sieci cieplnej w powiązaniu z istniejącą siecią w ul. Żytniej, Aliantów, Dąbrowskiego, 1 Stycznia i Sienkiewicza.

11. Ustala się zakaz tymczasowego zagospodarowania, urządzenia i użytkowania terenów.

§ 9. 1. Dla terenów oznaczonych na rysunku planu symbolami: 11MW, 12MW, 13MW, 14MW oraz 15MW, dla których obowiązują ustalenia niniejszego paragrafu, w zakresie przeznaczenia terenów ustala się:

1) przeznaczenie podstawowe – zabudowę mieszkaniową wielorodzinną;

2) przeznaczenie uzupełniające – usługi nieuciążliwe, infrastrukturę techniczną, parkingi naziemne i na terenach 11MW i 12MW parkingi podziemne.

2. W zakresie zasad ochrony i kształtowania ładu przestrzennego ustala się:

1) ogrodzenia ażurowe, w tym na granicy działek budowlanych, wzbogacone zielenią;

2) zakaz budowy nowych napowietrznych linii elektroenergetycznych.

3. W zakresie zasad ochrony środowiska, przyrody i krajobrazu kulturowego ustala się:

1) ochronę istniejących drzew zgodnie z przepisami odrębnymi;

2) zagospodarowanie zielenią wszystkich wolnych od utwardzenia fragmentów terenów;

3) prowadzenie gospodarki wodno-ściekowej zgodnie z ust. 10 pkt 4, 5 i 6;

4) dopuszczenie stosowania indywidualnych systemów grzewczych, wyposażonych w urządzenia przystosowane do spalania paliw płynnych, gazowych i stałych o niskich wskaźnikach emisji lub alternatywnych źródeł energii;

5) gromadzenie i segregację odpadów w miejscach ich powstawania oraz gospodarowanie nimi zgodnie z przepisami odrębnymi, w tym z gminnym planem gospodarki odpadami;

6) dopuszczalne poziomy hałasu w środowisku zgodnie z przepisami odrębnymi jak dla terenów zabudowy mieszkaniowej wielorodzinnej.

4. W zakresie zasad ochrony dziedzictwa kulturowego i zabytków oraz dóbr kultury współczesnej ustala się:

1) ochronę konserwatorską:

a) w strefie „B” – dla historycznego zespołu miejskiego Żnina oraz ochrony archeologicznej,

b) w strefie „W” – ochrony archeologicznej dla zarejestrowanych stanowisk archeologicznych;

c) budynków zabytkowych wpisanych do wojewódzkiej ewidencji zabytków, oznaczonych na rysunku planu na terenach 13MW, 14MW i 15MW;

2) na terenach od 12MW do 15MW, położonych w granicach strefy „B” ochrony konserwatorskiej i archeologicznej:

a) zachowanie historycznego układu zabudowy w tym: proporcji gabarytów i wysokości zabudowy,

b) zachowanie budynków zabytkowych, w tym ich konserwację, rewaloryzację i rekonstrukcję, przy czym nakazuje się wykonywanie remontów konserwatorskich z zachowaniem lub odtworzeniem pierwotnego pokrycia dachów, detali architektonicznych, stolarki i tynków,

c) zachowanie kompozycji i układu zieleni historycznej,

d) dla nowej zabudowy, wprowadzanej w obszarze zabudowy historycznej, dostosowanie do historycznej kompozycji w zakresie sytuacji, skali i bryły,

e) prowadzenie badań archeologicznych wyprzedzających prace budowlane,

f) nakaz uzgodnienia przez właściwego miejscowo konserwatora zabytków wszelkich robót budowlanych i ziemnych, w tym remontów, modernizacji, adaptacji, uzupełnienia zabudowy, wprowadzenia nowej zabudowy, oświetlenia ulic, obiektów małej architektury, lokalizacji reklamy, badań archeologicznych.

5. W zakresie wymagań wynikających z potrzeb kształtowania przestrzeni publicznych ustala się:

1) dopuszczenie lokalizacji, z zastrzeżeniem pozostałych ustaleń planu:

a) obiektów małej architektury,

b) tablic informacyjnych,

c) szyldów o powierzchni nie większej niż 1,0 m^2 na elewacjach budynków;

2) zakaz lokalizacji reklam.

6. W zakresie parametrów i wskaźników kształtowania zabudowy oraz zagospodarowania terenu, które podawane są w odniesieniu do działki budowlanej ustala się:

1) zachowanie istniejącej zabudowy mieszkaniowej wielorodzinnej oraz na terenach 13MW i 14MW zabudowy gospodarczej z dopuszczeniem przebudowy, remontów oraz wymiany substancji budowlanej;

2) zachowanie dotychczasowych parametrów zabudowy, w tym powierzchni zabudowy i ilości kondygnacji;

3) zachowanie dotychczasowego sposobu kształtowania zabudowy, w tym: rodzaju dachu, kąta pochylenia połaci dachowych, lokalizacji kalenicy, sposobu kształtowania elewacji; kolorystykę dachów stromych w odcieniach czerwieni, szarości albo brązu,

4) dopuszczenie zmiany sposobu użytkowania budynków zgodnie z przeznaczeniem określonym w ust.1;

5) udział powierzchni biologicznie czynnej – nie mniejszy niż 40 %;

6) na terenach 11MW i 12MW dopuszczenie:

a) dobudowy do elewacji istniejących budynków mieszkalnych wiatrołapów wejściowych, tarasów i balkonów o głębokości nie większej niż 2,0 m, przy czym należy zachować odległość zabudowy od linii rozgraniczającej nie mniejszą niż 4,0 m,

b) wydzielenia działek gruntu dla powiększenia sąsiednich nieruchomości, w tym na terenach 3U i 1U/MW, przy czym dla wydzielonej w ten sposób działki gruntu obowiązuje udział powierzchni biologicznie czynnej jak dla terenu, do którego zostanie przyłączona,

c) lokalizacji miejsc postojowych na działkach gruntu, o których mowa w lit. b.

7. W zakresie ustalenia granic i sposobów zagospodarowania terenów lub obiektów podlegających ochronie na podstawie przepisów odrębnych nie podejmuje się ustaleń.

8. W zakresie szczegółowych zasad i warunków scalania i podziału nieruchomości plan nie wskazuje obszarów do objęcia scalaniem i podziałem.

9. W zakresie szczególnych warunków zagospodarowania terenów oraz ograniczeń w ich użytkowaniu ustala się:

1) zachowanie ciągłości istniejącego systemu melioracyjnego, z dopuszczeniem przebudowy, zgodnie z przepisami odrębnymi;

2) w zależności od potrzeb, w tym dla lokalizacji podpiwniczenia, przeprowadzenie badań geotechnicznych warunków posadowienia obiektów budowlanych zgodnie z przepisami odrębnymi;

3) na terenach 11MW i 15MW dla działek budowlanych położonych bezpośrednio przy drodze krajowej nr 5, oznaczonej na rysunku planu symbolem 2KD-GP zapewnienie właściwego klimatu akustycznego w pomieszczeniach wymagających ochrony akustycznej, w tym poprzez stosowanie przegród budowlanych o odpowiedniej izolacyjności akustycznej.

10. W zakresie zasad modernizacji, rozbudowy i budowy systemów komunikacji i infrastruktury technicznej ustala się:

1) obsługę komunikacyjną terenów z przylegających dróg publicznych i dróg wewnętrznych, z ograniczeniami według §16 ust. 6 pkt 2 lit. d, pkt 3 lit. d i e;

2) parkowanie w granicach działki budowlanej, w ilości nie mniejszej niż:

a) dla zabudowy mieszkaniowej wielorodzinnej – 1,5 stanowiska na każde mieszkanie,

b) dla biur oraz obiektów usługowych – 4 stanowiska postojowe na 100,0 m² powierzchni użytkowej,

c) sumaryczną liczbę stanowisk postojowych wynikającą z wymogów parkingowych dla obiektów wielofunkcyjnych,

d) zapewnienie stanowisk postojowych dla osób niepełnosprawnych i rowerów,

e) lokalizację miejsc przeładunku i postoju w granicach własnej działki dla obsługi obiektów i terenów samochodami ciężarowymi w ilości wynikającej z potrzeb planowanej funkcji,

3) zasady obsługi terenu infrastrukturą techniczną:

a) dopuszczenie robót budowlanych w zakresie sieci infrastruktury technicznej, w tym w szczególności: sieci wodociągowej, kanalizacyjnej, gazowej, elektroenergetycznej, telekomunikacyjnej i ciepłowniczej,

b) powiązanie sieci infrastruktury technicznej z układem zewnętrznym oraz dostęp do sieci, zgodnie z przepisami odrębnymi,

c) zachowanie odległości między przewodami i urządzeniami infrastruktury technicznej oraz innymi obiektami budowlanymi, zgodnie z przepisami odrębnymi i normami branżowymi;

4) w zakresie zaopatrzenia w wodę, w tym do celów p.poż.:

a) zaopatrzenie w wodę z istniejącej i projektowanej sieci wodociągowej zbiorowego zaopatrzenia w wodę, z istniejących ujęć wody,

b) dopuszczenie lokalizacji studni z wykorzystaniem wody wyłącznie dla celów gospodarczych, zgodnie z przepisami odrębnymi;

5) w zakresie odprowadzenia ścieków i sieci kanalizacji sanitarnej:

a) odprowadzanie ścieków bytowych lub komunalnych poprzez istniejącą i projektowaną sieć kanalizacji sanitarnej do oczyszczalni ścieków,

b) zakaz lokalizacji indywidualnych oczyszczalni ścieków;

6) w zakresie odprowadzenia wód opadowych i roztopowych oraz sieci kanalizacji deszczowej:

a) odprowadzenie wód opadowych i roztopowych z działek budowlanych poprzez istniejące i projektowane kolektory deszczowe do odbiorników: jeziora Małego Żnińskiego, jeziora Dużego Żnińskiego i rzeki Gąsawki oraz rowów otwartych położonych w granicach planu, z zastrzeżeniem lit. c,

b) dopuszczenie zagospodarowania wód opadowych i roztopowych na terenie działki budowlanej, z zastrzeżeniem lit. c,

c) lokalizację urządzeń podczyszczających wody opadowe i roztopowe z zanieczyszczonych powierzchni szczelnych przed wprowadzeniem do wód lub ziemi zgodnie z przepisami odrębnymi,

7) w zakresie sieci elektroenergetycznej:

a) budowę linii elektroenergetycznych wyłącznie jako podziemnych,

b) zachowanie istniejącej stacji transformatorowej na terenie 11MW oraz dopuszczenie lokalizacji urządzeń elektroenergetycznych, w tym stacji transformatorowych słupowych lub małogabarytowych w miejscach innych niż określone na rysunku planu, w przypadku lokalizacji nowej stacji wolno stojącej - powierzchnię działki budowlanej nie mniejszą niż 90 m^2 o wymiarach nie mniejszych niż 9x10 m;

c) w przypadku lokalizacji nowej stacji wolno stojącej - powierzchnię działki budowlanej nie mniejszą niż 90 m^2 o wymiarach nie mniejszych niż 9x10 m;

8) w zakresie sieci telekomunikacyjnej:

a) budowę i rozbudowę linii telekomunikacyjnych,

b) dopuszczenie przebudowy linii napowietrznych na linie podziemne,

c) dopuszczenie lokalizacji stacji bazowych telefonii komórkowej na budynkach lub wolno stojących na wydzielonych działkach budowlanych,

d) ograniczenie wysokości stacji, o których mowa w lit. c do 20,0 m n.p.t.;

9) dopuszczenie zaopatrzenia terenów zabudowy w ciepło z sieci cieplnej.

11. Ustala się zakaz tymczasowego zagospodarowania, urządzenia i użytkowania terenów.

12. W zakresie obszarów rehabilitacji istniejącej zabudowy i infrastruktury technicznej na terenach 11MW, 12MW, 13MW, 14MW oraz 15MW ustala się:

1) granice obszarów wymagających rehabilitacji istniejącej zabudowy zgodne z wyznaczonymi na rysunku planu liniami rozgraniczającymi terenów 11MW, 12MW, 13MW, 14MW oraz 15MW;

2) podniesienie estetyki obszaru w wyeksponowanej części miasta, przyległego do obszaru śródmiejskiego;

3) uporządkowanie otoczenia budynków mieszkalnych;

4) poprawę estetyki elewacji budynków, w tym prace termomodernizacyjne;

5) likwidację zabudowy nietrwałej, tymczasowej i substandardowej.

§ 10. 1. Dla terenu oznaczonego na rysunku planu symbolem: 1U/MW, dla którego obowiązują ustalenia niniejszego paragrafu, w zakresie przeznaczenia terenów ustala się:

1) przeznaczenie podstawowe – zabudowę usługową i mieszkaniową wielorodzinną;

2) przeznaczenie uzupełniające – infrastrukturę techniczną, parkingi naziemne i podziemne;

3) dopuszczenie wyłącznie usług nieuciążliwych;

4) zakaz lokalizacji obiektów handlowych o powierzchni sprzedaży powyżej 2000,0 m^2.

2. W zakresie zasad ochrony i kształtowania ładu przestrzennego ustala się:

1) zachowanie wyznaczonych na rysunku planu miejsc lokalizacji elewacji o szczególnym znaczeniu;

2) sytuowanie budynków zgodnie z wyznaczonymi na rysunku planu liniami zabudowy, przy czym dopuszcza się lokalizację budynków bezpośrednio przy granicy działki budowlanej;

3) ogrodzenia ażurowe, w tym na granicy działek budowlanych, wzbogacone zielenią;

4) zakaz budowy nowych napowietrznych linii elektroenergetycznych.

3. W zakresie zasad ochrony środowiska, przyrody i krajobrazu kulturowego ustala się:

1) zagospodarowanie zielenią wszystkich wolnych od utwardzenia fragmentów terenów;

2) prowadzenie gospodarki wodno-ściekowej zgodnie z ust. 10 pkt 3, 4 i 5;

3) dopuszczenie stosowania indywidualnych systemów grzewczych, wyposażonych w urządzenia przystosowane do spalania paliw płynnych, gazowych i stałych o niskich wskaźnikach emisji lub alternatywnych źródeł energii;

4) gromadzenie i segregację odpadów w miejscach ich powstawania oraz gospodarowanie nimi zgodnie z przepisami odrębnymi, w tym z gminnym planem gospodarki odpadami;

5) dopuszczalne poziomy hałasu w środowisku zgodnie z przepisami odrębnymi jak dla terenów mieszkaniowo-usługowych.

4. W zakresie zasad ochrony dziedzictwa kulturowego i zabytków oraz dóbr kultury współczesnej ustala się:

1) ochronę konserwatorską w strefie „B” – dla historycznego zespołu miejskiego Żnina oraz ochrony archeologicznej;

2) na terenie 1U/MW, położonym w granicach strefy „B” ochrony konserwatorskiej i archeologicznej:

a) zachowanie historycznego układu zabudowy w tym: proporcji gabarytów i wysokości zabudowy,

b) dla nowej zabudowy, wprowadzanej w obszarze zabudowy historycznej, dostosowanie do historycznej kompozycji w zakresie sytuacji, skali i bryły,

c) prowadzenie badań archeologicznych wyprzedzających prace budowlane,

d) nakaz uzgodnienia przez właściwego miejscowo konserwatora zabytków wszelkich robót budowlanych i ziemnych, w tym remontów, modernizacji, adaptacji, uzupełnienia zabudowy, wprowadzenia nowej zabudowy, oświetlenia ulic, obiektów małej architektury, lokalizacji reklamy, badań archeologicznych.

5. W zakresie wymagań wynikających z potrzeb kształtowania przestrzeni publicznych dopuszcza się lokalizację:

1) obiektów małej architektury,

2) tablic informacyjnych,

3) szyldów o powierzchni nie większej niż 1,0 m^2 na elewacjach budynków;

4) reklamy wolno stojącej albo na elewacji budynku o powierzchni do 2,0 m^2.

6. W zakresie parametrów i wskaźników kształtowania zabudowy oraz zagospodarowania terenu, które podawane są w odniesieniu do działki budowlanej ustala się:

1) zachowanie istniejącej zabudowy z dopuszczeniem remontów, przebudowy, nadbudowy , rozbudowy, wymiany substancji budowlanej oraz z zastrzeżeniem pkt 4;

2) w północnej części działek nr 428/7 i 428/8 dopuszcza się lokalizację wyłącznie parterowego budynku garażu z dachem stanowiącym taras dla sąsiedniego budynku usługowo-mieszkalnego;

3) dachy płaskie;

4) wysokość zabudowy do trzech kondygnacji nadziemnych oraz nie więcej niż 12,0 m do gzymsu lub attyki, przy czym w północnej części działki nr 428/10 dopuszcza się zwiększenie wysokości o jedną kondygnację i nie więcej niż 4,0 m dla części budynku, zajmującej nie więcej niż 20% powierzchni zabudowy budynku;

5) udział powierzchni biologicznie czynnej – nie mniejszy niż 10%;

6) maksymalną powierzchnię zabudowy działki – do 82%;

7. W zakresie ustalenia granic i sposobów zagospodarowania terenów lub obiektów podlegających ochronie na podstawie przepisów odrębnych nie podejmuje się ustaleń.

8. W zakresie szczegółowych zasad i warunków scalania i podziału nieruchomości plan nie wskazuje obszarów do objęcia scalaniem i podziałem.

9. W zakresie szczególnych warunków zagospodarowania terenów oraz ograniczeń w ich użytkowaniu ustala się:

1) zachowanie ciągłości istniejącego systemu melioracyjnego, z dopuszczeniem przebudowy, zgodnie z przepisami odrębnymi;

2) ograniczenie emisji hałasu w środowisku związanego z działalnością usługową do poziomów dopuszczalnych w sąsiadującej zabudowie mieszkaniowej wielorodzinnej, zgodnie z przepisami odrębnymi.

10. W zakresie zasad modernizacji, rozbudowy i budowy systemów komunikacji i infrastruktury technicznej ustala się:

1) obsługę komunikacyjną terenów z przylegających dróg publicznych i dróg wewnętrznych, z ograniczeniami według §16 ust. 6 pkt 3 lit. d i e;

2) lokalizację nie mniej niż 1 stanowiska postojowego na działce budowlanej;

3) zasady obsługi terenu infrastrukturą techniczną:

a) dopuszczenie robót budowlanych w zakresie sieci infrastruktury technicznej, w tym w szczególności: sieci wodociągowej, kanalizacyjnej, gazowej, elektroenergetycznej, telekomunikacyjnej i ciepłowniczej,

b) powiązanie sieci infrastruktury technicznej z układem zewnętrznym oraz dostęp do sieci, zgodnie z przepisami odrębnymi,

c) zachowanie odległości między przewodami i urządzeniami infrastruktury technicznej oraz innymi obiektami budowlanymi, zgodnie z przepisami odrębnymi i normami branżowymi;

4) w zakresie zaopatrzenia w wodę, w tym do celów p.poż.:

a) zaopatrzenie w wodę z istniejącej i projektowanej sieci wodociągowej zbiorowego zaopatrzenia w wodę, z istniejących ujęć wody,

b) dopuszczenie lokalizacji studni z wykorzystaniem wody wyłącznie dla celów gospodarczych, zgodnie z przepisami odrębnymi;

5) w zakresie odprowadzenia ścieków i sieci kanalizacji sanitarnej:

a) odprowadzanie ścieków bytowych lub komunalnych poprzez istniejącą i projektowaną sieć kanalizacji sanitarnej do oczyszczalni ścieków,

b) zakaz lokalizacji indywidualnych oczyszczalni ścieków;

6) w zakresie odprowadzenia wód opadowych i roztopowych oraz sieci kanalizacji deszczowej:

a) odprowadzenie wód opadowych i roztopowych z działek budowlanych poprzez istniejące i projektowane kolektory deszczowe do odbiorników: jeziora Małego Żnińskiego, jeziora Dużego Żnińskiego i rzeki Gąsawki oraz rowów otwartych położonych w granicach planu, z zastrzeżeniem lit. c,

b) dopuszczenie zagospodarowania wód opadowych i roztopowych na terenie działki budowlanej, z zastrzeżeniem lit. c,

c) lokalizację urządzeń podczyszczających wody opadowe i roztopowe z zanieczyszczonych powierzchni szczelnych przed wprowadzeniem do wód lub ziemi zgodnie z przepisami odrębnymi,

7) w zakresie sieci elektroenergetycznej:

a) budowę linii elektroenergetycznych wyłącznie jako podziemnych,

b) dopuszczenie lokalizacji urządzeń elektroenergetycznych, w tym stacji transformatorowych małogabarytowych, jako wolno stojących lub wbudowanych w budynki;

c) dopuszczenie lokalizacji urządzeń elektroenergetycznych, w tym stacji transformatorowych małogabarytowych w miejscach innych niż określone na rysunku planu,

d) w przypadku lokalizacji nowej stacji wolno stojącej - powierzchnię działki budowlanej nie mniejszą niż 90 m^2 i o wymiarach nie mniejszych niż 9x10m;

8) w zakresie sieci telekomunikacyjnej:

a) budowę i rozbudowę linii telekomunikacyjnych,

b) dopuszczenie lokalizacji stacji bazowych telefonii komórkowej na budynkach lub wolno stojących na wydzielonych działkach budowlanych,

c) ograniczenie wysokości stacji, o których mowa w lit. c do 20,0 m n.p.t.;

9) dopuszczenie zaopatrzenia terenów zabudowy w ciepło z sieci cieplnej.

11. Ustala się zakaz tymczasowego zagospodarowania, urządzenia i użytkowania terenów.

12. W zakresie obszarów rehabilitacji istniejącej zabudowy i infrastruktury technicznej ustala się podniesienie estetyki zabudowy w wyeksponowanej części miasta, przylegającej do historycznej zabudowy śródmiejskiej, w tym poprawę estetyki elewacji budynków, w tym ujednolicenie wysokości zabudowy, wprowadzenie zharmonizowanych podziałów i kolorystyki elewacji.

§ 11. 1. Dla terenów oznaczonych na rysunku planu symbolami: 1U/MN, 2U/MN i 3U/MN, dla których obowiązują ustalenia niniejszego paragrafu, w zakresie przeznaczenia terenów ustala się:

1) przeznaczenie podstawowe – zabudowę usługową i mieszkaniową jednorodzinną;

2) przeznaczenie uzupełniające – infrastrukturę techniczną, parkingi naziemne i podziemne;

3) dopuszczenie wyłącznie nieuciążliwych usług, w tym handlu, usług zdrowia oraz na terenie 1U/MN nieuciążliwej, nieprodukcyjnej działalności gospodarczej;

4) zakaz lokalizacji obiektów handlowych o powierzchni sprzedaży powyżej 2000,0 m^2.

2. W zakresie zasad ochrony i kształtowania ładu przestrzennego ustala się:

1) zachowanie wyznaczonych na rysunku planu miejsc lokalizacji elewacji o szczególnym znaczeniu;

2) sytuowanie budynków zgodnie z wyznaczonymi na rysunku planu liniami zabudowy;

3) ogrodzenia ażurowe, w tym na granicy działek budowlanych, wzbogacone zielenią;

4) zakaz budowy nowych napowietrznych linii elektroenergetycznych.

3. W zakresie zasad ochrony środowiska, przyrody i krajobrazu kulturowego ustala się:

1) ochronę istniejących drzew zgodnie z przepisami odrębnymi;

2) zagospodarowanie zielenią wszystkich wolnych od utwardzenia fragmentów terenów;

3) prowadzenie gospodarki wodno-ściekowej zgodnie z ust. 10 pkt 5, 6 i 7;

4) dopuszczenie stosowania indywidualnych systemów grzewczych, wyposażonych w urządzenia przystosowane do spalania paliw płynnych, gazowych i stałych o niskich wskaźnikach emisji lub alternatywnych źródeł energii;

5) gromadzenie i segregację odpadów w miejscach ich powstawania oraz gospodarowanie nimi zgodnie z przepisami odrębnymi, w tym z gminnym planem gospodarki odpadami;

6) dopuszczalne poziomy hałasu w środowisku zgodnie z przepisami odrębnymi jak dla terenów mieszkaniowo-usługowych.

4. W zakresie zasad ochrony dziedzictwa kulturowego i zabytków oraz dóbr kultury współczesnej nie podejmuje się ustaleń.

5. W zakresie wymagań wynikających z potrzeb kształtowania przestrzeni publicznych dopuszcza się lokalizację:

a) obiektów małej architektury,

b) tablic informacyjnych,

c) szyldów o powierzchni nie większej niż 1,0 m^2 na elewacjach budynków;

d) reklamy wolno stojącej albo na elewacji budynku o powierzchni do 2,0 m^2, przy czym na terenie 2U/MN ustala się lokalizację reklamy wolno stojącej zgodnie z wyznaczonymi na rysunku planu liniami zabudowy.

6. W zakresie parametrów i wskaźników kształtowania zabudowy oraz zagospodarowania terenu, które podawane są w odniesieniu do działki budowlanej ustala się:

1) na każdej działce budowlanej lokalizację jednego budynku usługowego albo usługowo-mieszkalnego;

2) dopuszczenie lokalizacji budynku gospodarczo-garażowego oraz urządzeń towarzyszących, w tym: dojść, dojazdów i ogrodzeń;

3) sposób kształtowania zabudowy:

a) na terenie 1U/MN i 3U/MN- dachy strome o kącie pochylenia głównych połaci dachowych od 25° do 45°, a na terenie 2U/MN - dachy płaskie,

b) usytuowanie budynków równolegle do bocznych granic działek,

c) na terenie 1U/MN:

- w miejscach gdzie nie ustalono linii zabudowy minimalna odległość budynków do granicy działki nie może być mniejsza niż 4,0 m, przy czym dla działek nr 567/3, 567/4 i 567/5 dopuszczenie lokalizacji budynków bezpośrednio przy granicy działek na długości do 10,0 m w formie łączników między budynkami,

- dopuszczenie lokalizacji krytych wiat, nie stanowiących budynków, wzdłuż linii rozgraniczającej z terenem 2P/U w obszarze poza wyznaczoną nieprzekraczalną linią zabudowy oraz przy uwzględnieniu przepisów odrębnych;

4) wysokość zabudowy, przy czym:

a) na terenie 1U/MN - do trzech kondygnacji nadziemnych i nie więcej niż 7,5 m do okapu lub gzymsu oraz nie więcej niż 12,0 m do kalenicy,

b) na terenach 2U/MN i 3U/MN - do dwóch kondygnacji nadziemnych i nie więcej niż 9,0 m;

5) parametry i sposób zagospodarowania terenu:

a) maksymalną powierzchnię zabudowy działki – do 50%,

b) udział powierzchni biologicznie czynnej – nie mniejszy niż 30%,

c) powierzchnię działki budowlanej – nie mniejszą niż 550,0 m^2;

d) lokalizację pasa zieleni o szerokości nie mniejszej niż 5,0 m wzdłuż południowej linii rozgraniczającej terenu 1U/MN, z zastrzeżeniem pkt 3 lit. c drugi tiret.

7. W zakresie ustalenia granic i sposobów zagospodarowania terenów lub obiektów podlegających ochronie na podstawie przepisów odrębnych nie podejmuje się ustaleń.

8. W zakresie szczegółowych zasad i warunków scalania i podziału nieruchomości plan nie wskazuje obszarów do objęcia scalaniem i podziałem.

9. W zakresie szczególnych warunków zagospodarowania terenów oraz ograniczeń w ich użytkowaniu ustala się:

1) zachowanie ciągłości istniejącego systemu melioracyjnego, z dopuszczeniem przebudowy, zgodnie z przepisami odrębnymi;

2) w zależności od potrzeb, w tym dla lokalizacji podpiwniczenia, przeprowadzenie badań geotechnicznych warunków posadowienia obiektów budowlanych zgodnie z przepisami odrębnymi;

3) na terenie 2U/MN, położonym bezpośrednio przy drodze krajowej nr 5, oznaczonej na rysunku symbolem 1KD-GP, zapewnienie właściwego klimatu akustycznego w pomieszczeniach wymagających ochrony akustycznej, w tym poprzez stosowanie przegród budowlanych o odpowiedniej izolacyjności akustycznej.

10. W zakresie zasad modernizacji, rozbudowy i budowy systemów komunikacji i infrastruktury technicznej ustala się:

1) obsługę komunikacyjną terenów z przylegających dróg publicznych i dróg wewnętrznych, z ograniczeniami według §16 ust. 6 pkt 2 lit. d oraz pkt 3 lit. d i e;

2) parkowanie na terenie działki budowlanej, w ilości nie mniejszej niż:

a) dla zabudowy mieszkaniowej jednorodzinnej – 2 stanowiska na każde mieszkanie,

b) dla biur oraz obiektów usługowych – 4 stanowiska postojowe na 100,0 m^2 powierzchni użytkowej,

c) sumaryczną liczbę stanowisk postojowych wynikającą z wymogów parkingowych dla obiektów wielofunkcyjnych,

d) zapewnienie stanowisk postojowych dla osób niepełnosprawnych i rowerów,

e) lokalizację miejsc przeładunku i postoju w granicach własnej działki dla obsługi obiektów i terenów samochodami ciężarowymi w ilości wynikającej z potrzeb planowanej funkcji;

3) dopuszczenie lokalizacji części miejsc postojowych na terenach przyległych do działki budowlanej dróg wewnętrznych, przy zachowaniu przejścia i przejazdu,

4) zasady obsługi terenu infrastrukturą techniczną:

a) dopuszczenie robót budowlanych w zakresie sieci infrastruktury technicznej, w tym w szczególności: sieci wodociągowej, kanalizacyjnej, gazowej, elektroenergetycznej, telekomunikacyjnej i ciepłowniczej,

b) powiązanie sieci infrastruktury technicznej z układem zewnętrznym oraz dostęp do sieci, zgodnie z przepisami odrębnymi,

c) zachowanie odległości między przewodami i urządzeniami infrastruktury technicznej oraz innymi obiektami budowlanymi, zgodnie z przepisami odrębnymi i normami branżowymi;

5) w zakresie zaopatrzenia w wodę, w tym do celów p.poż.:

a) zaopatrzenie w wodę z istniejącej i projektowanej sieci wodociągowej zbiorowego zaopatrzenia w wodę, z istniejących ujęć wody,

b) dopuszczenie lokalizacji studni z wykorzystaniem wody wyłącznie dla celów gospodarczych, zgodnie z przepisami odrębnymi;

6) w zakresie odprowadzenia ścieków i sieci kanalizacji sanitarnej:

a) odprowadzanie ścieków bytowych lub komunalnych poprzez istniejącą i projektowaną sieć kanalizacji sanitarnej do oczyszczalni ścieków,

b) do czasu realizacji sieci kanalizacyjnej dopuszczenie odprowadzania ścieków sanitarnych do szczelnych zbiorników bezodpływowych, zlokalizowanych na terenie działki budowlanej i wywóz ścieków do stacji zlewnej nieczystości ciekłych w Jaroszewie,

c) zakaz lokalizacji indywidualnych oczyszczalni ścieków;

7) w zakresie odprowadzenia wód opadowych i roztopowych oraz sieci kanalizacji deszczowej:

a) odprowadzenie wód opadowych i roztopowych z działek budowlanych poprzez istniejące i projektowane kolektory deszczowe do odbiorników: jeziora Małego Żnińskiego, jeziora Dużego Żnińskiego i rzeki Gąsawki oraz rowów otwartych położonych w granicach planu, z zastrzeżeniem lit. c,

b) dopuszczenie zagospodarowania wód opadowych i roztopowych na terenie działki budowlanej, z zastrzeżeniem lit. c,

c) lokalizację urządzeń podczyszczających wody opadowe i roztopowe z zanieczyszczonych powierzchni szczelnych przed wprowadzeniem do wód lub ziemi zgodnie z przepisami odrębnymi;

8) w zakresie sieci elektroenergetycznej:

a) budowę linii elektroenergetycznych wyłącznie jako podziemnych,

b) dopuszczenie lokalizacji urządzeń elektroenergetycznych, w tym stacji transformatorowych małogabarytowych, jako obiektów wolno stojących albo wbudowanych w budynki w miejscach innych niż określone na rysunku planu;

c) dla lokalizacji nowej stacji wolno stojącej - powierzchnię działki budowlanej nie mniejszą niż 90 m^2 i o wymiarach nie mniejszych niż 9x10m;

9) w zakresie sieci telekomunikacyjnej:

a) budowę i rozbudowę linii telekomunikacyjnych,

b) dopuszczenie przebudowy linii napowietrznych na podziemne,

c) dopuszczenie lokalizacji stacji bazowych telefonii komórkowej na budynkach lub wolno stojących na wydzielonych działkach budowlanych,

d) ograniczenie wysokości stacji, o których mowa w lit. c do 20,0 m n.p.t.;

10) dopuszczenie zaopatrzenia terenów zabudowy w ciepło z sieci cieplnej.

11. Ustala się zakaz tymczasowego zagospodarowania, urządzenia i użytkowania terenów.

§ 12. 1. Dla terenów oznaczonych na rysunku planu symbolami: 1U, 2U, 3U, 4U, 5U, 6U, 7U, 8U, 9U, 10U, 11U, 12U i 13U, dla których obowiązują ustalenia niniejszego paragrafu, w zakresie przeznaczenia terenów ustala się:

1) przeznaczenie podstawowe – zabudowę usługową:

a) dla terenu 1U – usługi nieuciążliwe, w tym w szczególności: handel, administracja, gastronomia, zamieszkanie zbiorowe, oświaty, drobne rzemiosło, usługi inne,

b) dla terenów 2U, 3U, 4U, 5U, 7U, 10U, 12U, 13U – usługi nieuciążliwe, w tym w szczególności: handel, administracja, gastronomia, zamieszkanie zbiorowe, drobne rzemiosło, usługi inne,

c) dla terenu 6U – usługi nieuciążliwe biurowo-administracyjne;

d) dla terenu 8U – usługi nieuciążliwe publiczne, w tym straż pożarna, centrum ratownictwa i usługi inne oraz lądowisko dla helikopterów,

e) dla terenu 9U – publiczne usługi zdrowia, w tym szpital i przychodnie oraz usługi zamieszkania zbiorowego, inne usługi publiczne, w tym: oświaty i biurowo-administracyjne oraz inne usługi nieuciążliwe,

f) dla terenu 11U – publiczne usługi oświaty, w tym w szczególności szkoły i przedszkole,

2) przeznaczenie uzupełniające – infrastrukturę techniczną, wydzielone drogi wewnętrzne, parkingi naziemne, podziemne i wielopoziomowe oraz dla terenów:

a) 2U, 9U,12U – zabudowa mieszkaniowa wielorodzinna,

b) 1U i 13U - stacja paliw;

3) zakaz lokalizacji obiektów handlowych o powierzchni sprzedaży powyżej 2000,0 m^2.

2. W zakresie zasad ochrony i kształtowania ładu przestrzennego ustala się:

1) lokalizację dominanty urbanistycznej na terenie 12U, zgodnie z rysunkiem planu;

2) zachowanie wyznaczonych na rysunku planu miejsc lokalizacji elewacji o szczególnym znaczeniu;

3) w odniesieniu do linii zabudowy:

a) sytuowanie budynków zgodnie z wyznaczonymi na rysunku planu liniami zabudowy przy uwzględnieniu ustaleń w lit. b,

b) przed wyznaczonymi na rysunku planu liniami zabudowy dopuszczenie sytuowania: schodów zewnętrznych, balkonów, tarasów i wykuszy o głębokości nie przekraczającej 1,3 m od lica ściany budynku;

4) ogrodzenia ażurowe, w tym na granicy działek budowlanych, wzbogacone zielenią;

5) zakaz budowy nowych napowietrznych linii elektroenergetycznych.

3. W zakresie zasad ochrony środowiska, przyrody i krajobrazu kulturowego ustala się:

1) ochronę istniejących drzew zgodnie z przepisami odrębnymi;

2) zagospodarowanie zielenią wszystkich wolnych od utwardzenia fragmentów terenów;

3) na terenie 13U lokalizację zieleni izolacyjnej w strefie oznaczonej na rysunku planu,

4) prowadzenie gospodarki wodno-ściekowej zgodnie z ust. 10 pkt 4, 5 i 6;

5) dopuszczenie stosowania indywidualnych systemów grzewczych, wyposażonych w urządzenia przystosowane do spalania paliw płynnych, gazowych i stałych o niskich wskaźnikach emisji lub alternatywnych źródeł energii;

6) gromadzenie i segregację odpadów w miejscach ich powstawania oraz gospodarowanie nimi zgodnie z przepisami odrębnymi, w tym z gminnym planem gospodarki odpadami;

7) dopuszczalne poziomy hałasu w środowisku zgodnie z przepisami odrębnymi:

a) na terenach oznaczonych symbolami 2U, 3U, 4U, 5U, 7U, 10U, 12U, 13U w przypadku lokalizacji budynków zamieszkania zbiorowego, w tym hotelu, pensjonatu, internatu - jak dla terenów zamieszkania zbiorowego,

b) na terenie oznaczonym symbolem 9U – jak dla terenów przeznaczonych pod szpitale i domy opieki społecznej,

c) na terenach oznaczonych symbolem 11U – jak dla terenów zabudowy związanej ze stałym lub czasowym pobytem dzieci i młodzieży,

d) na terenach 1U, 9U i 11U w przypadku lokalizacji budynków usług oświaty - jak dla terenów zabudowy związanej ze stałym lub czasowym pobytem dzieci i młodzieży.

4. W zakresie zasad ochrony dziedzictwa kulturowego i zabytków oraz dóbr kultury współczesnej ustala się:

1) ochronę konserwatorską:

a) w strefie „B” – dla historycznego zespołu miejskiego Żnina oraz ochrony archeologicznej,

b) w strefie „E’ i „K” – dla ochrony ekspozycji historycznego zespołu miejskiego Żnina, naturalnego i ukształtowanego krajobrazu oraz ochrony archeologicznej,

c) w strefie „W” – ochrony archeologicznej dla zarejestrowanych stanowisk archeologicznych,

2) na terenach 5U, 6U, 7U i 9U, położonych w granicach strefy „B” ochrony konserwatorskiej i archeologicznej:

a) zachowanie historycznego układu zabudowy w tym: proporcji gabarytów i wysokości zabudowy,

b) zachowanie kompozycji i układu zieleni historycznej,

c) dla nowej zabudowy, wprowadzanej w obszarze zabudowy historycznej, dostosowanie do historycznej kompozycji w zakresie sytuacji, skali i bryły,

d) prowadzenie badań archeologicznych wyprzedzających prace budowlane,

e) nakaz uzgodnienia przez właściwego miejscowo konserwatora zabytków wszelkich robót budowlanych i ziemnych, w tym remontów, modernizacji, adaptacji, uzupełnienia zabudowy, wprowadzenia nowej zabudowy, oświetlenia ulic, obiektów małej architektury, lokalizacji reklamy, badań archeologicznych;

3) na terenie 10U, położonym w granicach strefy „E" i „K" ochrony konserwatorskiej ekspozycji i krajobrazu oraz ochrony archeologicznej:

a) prowadzenie badań archeologicznych wyprzedzających prace budowlane,

b) nakaz zaopiniowania przez właściwego miejscowo konserwatora zabytków wszelkich robót budowlanych, w tym remontów, modernizacji, adaptacji, uzupełnienia zabudowy, wprowadzenia nowej zabudowy, oświetlenia ulic, obiektów małej architektury, lokalizacji reklamy, badań archeologicznych,

c) nakaz uzgodnienia przez właściwego miejscowo konserwatora zabytków badań archeologicznych;

4) na terenach 8U i 11U, położonych w granicach oznaczonych na rysunku planu stanowisk archeologicznych, wyznaczenie strefy „W" ochrony archeologicznej, w której wymagane jest prowadzenie badań archeologicznych wyprzedzających prace budowlane, w zakresie uzgodnionym przez właściwego miejscowo konserwatora zabytków.

5. W zakresie wymagań wynikających z potrzeb kształtowania przestrzeni publicznych dopuszcza się lokalizację:

1) obiektów małej architektury;

2) tablic informacyjnych;

3) szyldów o powierzchni nie większej niż 1,0 m^2 na elewacjach budynków;

4) reklam na elewacjach budynków, przy czym ich łączna powierzchnia nie może przekraczać 20% powierzchni wszystkich elewacji budynku oraz wolno stojących o powierzchni nie większej niż 5,0 m^2, przy czym na terenach 6U, 7U, 9U i 10U ustala się lokalizację reklamy wolno stojącej zgodnie z wyznaczonymi na rysunku planu liniami zabudowy.

6. W zakresie parametrów i wskaźników kształtowania zabudowy oraz zagospodarowania terenu, które podawane są w odniesieniu do działki budowlanej ustala się:

1) dopuszczenie lokalizacji urządzeń towarzyszących, w tym: dojść, dojazdów i ogrodzeń;

2) dachy strome o kącie pochylenia głównych połaci dachowych od 35° do 45°, kryte dachówką lub materiałem dachówko podobnym na terenach 1U, 7U, 8U, 12U, 13U;

3) dachy płaskie na terenach 3U, 4U, 5U, 6U, 10U i 11U;

4) dachy płaskie lub strome o kącie pochylenia głównych połaci dachowych od 35° do 45°, na terenie 2U i 9U;

5) kolorystykę dachów stromych w odcieniach czerwieni, szarości albo brązu,

6) poziom parteru nowych budynków nie wyższy niż 0,8 m nad poziomem terenu;

7) wysokość zabudowy:

a) jedna kondygnacja nadziemna i nie więcej niż 5,0 m na terenach 3U, 5U i 10U,

b) do dwóch kondygnacji nadziemnych i nie więcej niż 10,0 m na terenach 1U, 4U, 7U, 12U i 13U,

c) do trzech kondygnacji nadziemnych i nie więcej niż 14,0 m na terenach 6U, 8U, 9U i 11U, przy czym dla wieży na terenie 8U dopuszcza się wysokość nie większą niż 20,0 m,

d) nie więcej niż 15,0 m na terenie 2U;

8) parametry i sposób zagospodarowania terenu:

a) maksymalną powierzchnię zabudowy działki:

- na terenach od 1U do 8U oraz 10U, 12U i 13U– do 50%,

- na terenach 9U i 11U – do 35 %,

b) udział powierzchni biologicznie czynnej:

- na terenach od 1U do 8U oraz 10U, 12U i13U– nie mniejszy niż 20%,

- na terenach 9U i 11U – nie mniejszy niż 40 %,

c) powierzchnię działki budowlanej, z wyłączeniem istniejących działek o mniejszej powierzchni, nie mniejszą niż:

- 500,0 m^2 na terenach 3U, 4U, 5U i 10U,

- 1000,0 m^2 na terenach 6U i13U,

- 2000,0 m^2 na terenach 1U, 2U, 7U, 8U i 12U,

- 5000,0 m^2 na terenach 9U i 11U.

7. W zakresie ustalenia granic i sposobów zagospodarowania terenów lub obiektów podlegających ochronie na podstawie przepisów odrębnych ustala się:

1) przebieg granicy Obszaru Chronionego Krajobrazu Jezior Żnińskich zgodnie z rysunkiem planu;

2) dla terenu 10U, położonego w granicach Obszaru Chronionego Krajobrazu Jezior Żnińskich:

a) zakaz lokalizacji przedsięwzięć mogących znacząco oddziaływać na środowisko w rozumieniu przepisów odrębnych,

b) zakaz wykonywania prac ziemnych trwale zniekształcających rzeźbę terenu, z wyjątkiem prac związanych z zabezpieczeniem przeciwpowodziowym lub przeciwosuwiskowym lub utrzymaniem, budową, odbudową, naprawą lub remontem urządzeń wodnych.

8. W zakresie szczegółowych zasad i warunków scalania i podziału nieruchomości plan nie wskazuje obszarów do objęcia scalaniem i podziałem.

9. W zakresie szczególnych warunków zagospodarowania terenów oraz ograniczeń w ich użytkowaniu ustala się:

1) zachowanie ciągłości istniejącego systemu melioracyjnego, z dopuszczeniem przebudowy, zgodnie z przepisami odrębnymi;

2) w zależności od potrzeb, w tym dla lokalizacji podpiwniczenia, przeprowadzenie badań geotechnicznych warunków posadowienia obiektów budowlanych zgodnie z przepisami odrębnymi;

3) dopuszczenie lokalizacji zabudowy w określonych na rysunku planu strefach oddziaływania linii elektroenergetycznej 110 kV i pasach technologicznych linii elektroenergetycznych 15kV wyłącznie przy zachowaniu przepisów odrębnych;

4) ograniczenie emisji hałasu w środowisku związanego z działalnością prowadzona na terenie usługowym do poziomów dopuszczalnych w sąsiadującej zabudowie mieszkaniowej jednorodzinnej i wielorodzinnej, zabudowie związanej ze stałym lub czasowym pobytem dzieci i młodzieży oraz w zabudowie zamieszkania zbiorowego, zgodnie z przepisami odrębnymi;

5) na terenach 6U, 7U, 9U i 10U, położonych bezpośrednio przy drodze krajowej nr 5, oznaczonej na rysunku planu symbolami 1KD-GP i 2KD-GP, zapewnienie właściwego klimatu akustycznego w pomieszczeniach wymagających ochrony akustycznej, w tym poprzez stosowanie przegród budowlanych o odpowiedniej izolacyjności akustycznej.

10. W zakresie zasad modernizacji, rozbudowy i budowy systemów komunikacji i infrastruktury technicznej ustala się:

1) obsługę komunikacyjną terenów z przyległych dróg publicznych i dróg wewnętrznych, z ograniczeniami według §16 ust. 6 pkt 2 lit. d, pkt 3 lit. d i e oraz pkt 5 lit. d;

2) parkowanie w granicach działki budowlanej w ilości nie mniejszej niż:

a) dla zabudowy mieszkaniowej wielorodzinnej – 1,5 stanowiska na każde mieszkanie,

b) dla biur oraz obiektów usługowych, z wyjątkiem usług wymienionych w lit. c, d, e i f – 3 stanowiska postojowe na 100,0 m² powierzchni użytkowej,

c) dla obiektów handlowych 4 stanowiska postojowego na 100,0 m² powierzchni użytkowej,

d) dla usług oświaty –3 stanowiska postojowe na 10 zatrudnionych,

e) dla obiektów gastronomicznych 36 stanowisk postojowych na 100 miejsc,

f) dla obiektów zamieszkania zbiorowego 25 stanowisk na każde 100 miejsc noclegowych;

g) sumaryczną liczbę stanowisk postojowych wynikającą z wymogów parkingowych dla obiektów wielofunkcyjnych,

h) zapewnienie stanowisk postojowych dla osób niepełnosprawnych i rowerów,

i) lokalizację miejsc przeładunku i postoju w granicach własnej działki dla obsługi obiektów i terenów samochodami ciężarowymi w ilości wynikającej z potrzeb planowanej funkcji;

3) zasady obsługi terenu infrastrukturą techniczną:

a) dopuszczenie robót budowlanych w zakresie sieci infrastruktury technicznej, w tym w szczególności: sieci wodociągowej, kanalizacyjnej, gazowej, elektro- energetycznej, telekomunikacyjnej i ciepłowniczej,

b) powiązanie sieci infrastruktury technicznej z układem zewnętrznym oraz dostęp do sieci, zgodnie z przepisami odrębnymi,

c) zachowanie odległości między przewodami i urządzeniami infrastruktury technicznej oraz innymi obiektami budowlanymi, zgodnie z przepisami odrębnymi i normami branżowymi;

4) w zakresie zaopatrzenia w wodę, w tym do celów p.poż.:

a) zaopatrzenie w wodę z istniejącej i projektowanej sieci wodociągowej zbiorowego zaopatrzenia w wodę, z istniejących ujęć wody,

b) dopuszczenie lokalizacji studni z wykorzystaniem wody wyłącznie dla celów gospodarczych, zgodnie z przepisami odrębnymi;

5) w zakresie odprowadzenia ścieków i sieci kanalizacji sanitarnej:

a) odprowadzanie ścieków bytowych lub komunalnych poprzez istniejącą i projektowaną sieć kanalizacji sanitarnej do oczyszczalni ścieków,

b) do czasu realizacji sieci kanalizacyjnej dopuszczenie odprowadzania ścieków sanitarnych do szczelnych zbiorników bezodpływowych, zlokalizowanych na terenie działki budowlanej i wywóz ścieków do stacji zlewnej nieczystości ciekłych w Jaroszewie,

c) zakaz lokalizacji indywidualnych oczyszczalni ścieków;

6) w zakresie odprowadzenia wód opadowych i roztopowych oraz sieci kanalizacji deszczowej:

a) odprowadzenie wód opadowych i roztopowych z działek budowlanych poprzez istniejące i projektowane kolektory deszczowe do odbiorników: jeziora Małego Żnińskiego, jeziora Dużego Żnińskiego i rzeki Gąsawki oraz rowów otwartych położonych w granicach planu, z zastrzeżeniem lit. c,

b) dopuszczenie zagospodarowania wód opadowych i roztopowych na terenie działki budowlanej, z zastrzeżeniem lit. c,

c) lokalizację urządzeń podczyszczających wody opadowe i roztopowe z zanieczyszczonych powierzchni szczelnych przed wprowadzeniem do wód lub ziemi zgodnie z przepisami odrębnymi;

7) w zakresie sieci elektroenergetycznej:

a) budowę linii elektroenergetycznych wyłącznie jako podziemnych,

b) dopuszczenie przebudowy linii napowietrznych na linie podziemne,

c) do czasu przebudowy linii napowietrznych na podziemne zachowanie stref oddziaływania zgodnie z ust.9 pkt 3 oraz zakaz lokalizacji zadrzewień pod linią;

d) na terenie 8U lokalizację urządzeń elektroenergetycznych, w tym stacji transformatorowej małogabarytowej w miejscu określonym orientacyjnie na rysunku planu, przy czym dopuszcza się zmianę lokalizacji stacji na danym terenie;

e) zachowanie istniejących stacji transformatorowych na terenie 9U oraz dopuszczenie lokalizacji nowych urządzeń elektroenergetycznych, w tym stacji transformatorowych słupowych, wolno stojących albo jako wbudowanych w budynki w miejscach innych niż określone na rysunku planu,

f) w przypadku lokalizacji nowej stacji wolno stojącej - powierzchnię działki budowlanej nie mniejszą niż 90 m^2 i o wymiarach nie mniejszych niż 9x10 m;

8) w zakresie sieci telekomunikacyjnej:

a) budowę i rozbudowę linii telekomunikacyjnych,

b) dopuszczenie przebudowy linii napowietrznych na podziemne,

c) dopuszczenie lokalizacji stacji bazowych telefonii komórkowej na budynkach lub wolno stojących na wydzielonych działkach budowlanych,

d) ograniczenie wysokości stacji, o których mowa w lit. c do 20,0 m n.p.t.;

9) w zakresie sieci cieplnej:

a) dopuszczenie zaopatrzenia terenów zabudowy w ciepło z sieci cieplnej,

b) rozbudowę sieci cieplnej w powiązaniu z istniejącą siecią w ul. Żytniej, Aliantów, Dąbrowskiego, 1 Stycznia i Sienkiewicza.

11. Ustala się zakaz tymczasowego zagospodarowania, urządzenia i użytkowania terenów.

§ 13. 1. Dla terenów oznaczonych na rysunku planu symbolami 1P/U i 2P/U, dla których obowiązują ustalenia niniejszego paragrafu, w zakresie przeznaczenia terenów ustala się:

1) przeznaczenie podstawowe – obiekty produkcyjne, składy i magazyny oraz zabudowę usługową;

2) przeznaczenie uzupełniające – infrastrukturę techniczną, parkingi naziemne i podziemne oraz na terenie 2P/U wydzielone geodezyjnie drogi wewnętrzne;

3) zakaz lokalizacji obiektów handlowych o powierzchni sprzedaży powyżej 2000,0 m^2.

2. W zakresie zasad ochrony i kształtowania ładu przestrzennego ustala się:

1) sytuowanie budynków zgodnie z wyznaczonymi na rysunku planu liniami zabudowy;

2) ogrodzenia ażurowe, w tym na granicy działek budowlanych, wzbogacone zielenią;

3) zakaz budowy nowych napowietrznych linii elektroenergetycznych.

3. W zakresie zasad ochrony środowiska, przyrody i krajobrazu kulturowego ustala się:

1) ochronę istniejących drzew zgodnie z przepisami odrębnymi;

2) zagospodarowanie zielenią wszystkich wolnych od utwardzenia fragmentów terenów;

3) prowadzenie gospodarki wodno-ściekowej zgodnie z ust. 10 pkt 4, 5 i 6;

4) dopuszczenie stosowania indywidualnych systemów grzewczych, wyposażonych w urządzenia przystosowane do spalania paliw płynnych, gazowych i stałych o niskich wskaźnikach emisji lub alternatywnych źródeł energii;

5) gromadzenie i segregację odpadów w miejscach ich powstawania oraz gospodarowanie nimi zgodnie z przepisami odrębnymi, w tym z gminnym planem gospodarki odpadami;

4. W zakresie zasad ochrony dziedzictwa kulturowego i zabytków oraz dóbr kultury współczesnej ustala się:

1) ochronę konserwatorską w strefie „B” – dla historycznego zespołu miejskiego Żnina oraz ochrony archeologicznej;

2) na terenie 2P/U położonym częściowo w granicach strefy „B” ochrony konserwatorskiej i archeologicznej:

a) zachowanie historycznego układu zabudowy w tym: proporcji gabarytów i wysokości zabudowy,

b) dla nowej zabudowy, wprowadzanej w obszarze zabudowy historycznej, dostosowanie do historycznej kompozycji w zakresie sytuacji, skali i bryły,

c) prowadzenie badań archeologicznych wyprzedzających prace budowlane,

d) nakaz uzgodnienia przez właściwego miejscowo konserwatora zabytków wszelkich robót budowlanych i ziemnych, w tym remontów, modernizacji, adaptacji, uzupełnienia zabudowy, wprowadzenia nowej zabudowy, oświetlenia ulic, obiektów małej architektury, lokalizacji reklamy, badań archeologicznych.

5. W zakresie wymagań wynikających z potrzeb kształtowania przestrzeni publicznych, z zastrzeżeniem pozostałych ustaleń planu, dopuszcza się lokalizację:

1) obiektów małej architektury,

2) tablic informacyjnych,

3) szyldów o powierzchni nie większej niż 1,0 m^2 na elewacjach budynków;

4) reklam na elewacjach budynków, przy czym ich łączna powierzchnia nie może przekraczać 20% powierzchni wszystkich elewacji budynku oraz wolno stojących o powierzchni nie większej niż 5,0 m^2, przy czym na terenie 2P/U ustala się lokalizację reklamy wolno stojącej zgodnie z wyznaczonymi na rysunku planu liniami zabudowy.

6. W zakresie parametrów i wskaźników kształtowania zabudowy oraz zagospodarowania terenu, które podawane są w odniesieniu do działki budowlanej ustala się:

1) lokalizację urządzeń budowlanych;

2) na terenie 2P/U dopuszczenie zachowania istniejącej zabudowy mieszkaniowej z prawem przebudowy i remontów;

3) dachy płaskie, kolebkowe lub strome o kącie pochylenia głównych połaci dachowych od 25° do 45°;

4) kolorystykę dachów stromych w odcieniach czerwieni, szarości albo brązu,

5) wysokość zabudowy:

a) na terenie 1P/U - do dwóch kondygnacji nadziemnych, i nie więcej niż 9,0m,

b) na terenie 2P/U - do trzech kondygnacji nadziemnych, i nie więcej niż 12,0m;

6) parametry i sposób zagospodarowania terenu:

a) maksymalną powierzchnię zabudowy działki:

- na terenie 1P/U – do 40 %,

- na terenie 2P/U – do 50%,

b) udział powierzchni biologicznie czynnej:

- na terenie 1P/U – nie mniejszy niż 20 %,

- na terenie 2P/U – nie mniejszy niż 5 %,

c) powierzchnię działki budowlanej – nie mniejszą niż 2000,0 m^2, z wyłączeniem istniejących działek budowlanych.

7. W zakresie ustalenia granic i sposobów zagospodarowania terenów lub obiektów podlegających ochronie na podstawie przepisów odrębnych nie podejmuje się ustaleń.

8. W zakresie szczegółowych zasad i warunków scalania i podziału nieruchomości plan nie wskazuje obszarów do objęcia scalaniem i podziałem.

9. W zakresie szczególnych warunków zagospodarowania terenów oraz ograniczeń w ich użytkowaniu ustala się:

1) w zależności od potrzeb, w tym dla lokalizacji podpiwniczenia, przeprowadzenie badań geotechnicznych warunków posadowienia obiektów budowlanych zgodnie z przepisami odrębnymi;

2) ograniczenie emisji hałasu w środowisku związanego z działalnością prowadzona na terenie P/U do poziomów dopuszczalnych w sąsiadującej zabudowie mieszkaniowej jednorodzinnej i wielorodzinnej oraz w zabudowie szpitala, zgodnie z przepisami odrębnymi;

3) ograniczenie emisji zanieczyszczeń do poziomu nie powodującego przekroczenia standardów jakości środowiska określonych przepisami odrębnymi poza terenem działki budowlanej;

4) na terenie 2P/U, położonym bezpośrednio przy drodze krajowej nr 5, oznaczonej na rysunku symbolem 1KD-GP, zapewnienie właściwego klimatu akustycznego w pomieszczeniach wymagających ochrony akustycznej, w tym poprzez stosowanie przegród budowlanych o odpowiedniej izolacyjności akustycznej.

10. W zakresie zasad modernizacji, rozbudowy i budowy systemów komunikacji i infrastruktury technicznej ustala się:

1) obsługę komunikacyjną terenów z przyległych dróg publicznych i dróg wewnętrznych, z ograniczeniami według §16 ust. 6 pkt 2 lit. d oraz pkt 5 lit. d;

2) parkowanie w granicach działki budowlanej, z zastrzeżeniem lit. h, w ilości nie mniejszej niż:

a) dla istniejącej zabudowy mieszkaniowej wielorodzinnej – 1 stanowisko na każde mieszkanie,

b) dla biur oraz obiektów usługowych, z wyjątkiem handlowych– 3 stanowiska postojowe na 100,0 m² powierzchni użytkowej,

c) dla obiektów handlowych 4 stanowiska postojowe na 100,0 m² powierzchni użytkowej,

d) dla obiektów produkcyjnych, składów i magazynów – 4 stanowiska postojowe na 10 zatrudnionych,

e) sumaryczną liczbę stanowisk postojowych wynikającą z wymogów parkingowych dla obiektów wielofunkcyjnych,

f) zapewnienie stanowisk postojowych dla osób niepełnosprawnych i rowerów,

g) lokalizację miejsc przeładunku i postoju w granicach własnej działki dla obsługi obiektów i terenów samochodami ciężarowymi w ilości wynikającej z potrzeb planowanej funkcji;

h) na terenie 2P/U dopuszczenie wydzielenia części stanowisk postojowych w drogach wewnętrznych lub w granicach terenu 2P/U;

3) zasady obsługi terenu infrastrukturą techniczną:

a) dopuszczenie robót budowlanych w zakresie sieci infrastruktury technicznej, w tym w szczególności: sieci wodociągowej, kanalizacyjnej, gazowej, elektro- energetycznej, telekomunikacyjnej i ciepłowniczej,

b) powiązanie sieci infrastruktury technicznej z układem zewnętrznym oraz dostęp do sieci, zgodnie z przepisami odrębnymi,

c) zachowanie odległości między przewodami i urządzeniami infrastruktury technicznej oraz innymi obiektami budowlanymi, zgodnie z przepisami odrębnymi i normami branżowymi;

4) w zakresie zaopatrzenia w wodę, w tym do celów p.poż.:

a) zaopatrzenie w wodę z istniejącej i projektowanej sieci wodociągowej zbiorowego zaopatrzenia w wodę, z istniejących ujęć wody,

b) dopuszczenie lokalizacji studni z wykorzystaniem wody wyłącznie dla celów gospodarczych, zgodnie z przepisami odrębnymi;

5) w zakresie odprowadzenia ścieków i sieci kanalizacji sanitarnej:

a) odprowadzanie ścieków bytowych lub komunalnych poprzez istniejącą i projektowaną sieć kanalizacji sanitarnej do oczyszczalni ścieków,

b) zakaz lokalizacji indywidualnych oczyszczalni ścieków;

6) w zakresie odprowadzenia wód opadowych i roztopowych oraz sieci kanalizacji deszczowej:

a) odprowadzenie wód opadowych i roztopowych poprzez istniejące i projektowane kolektory deszczowe do odbiorników: jeziora Małego Żnińskiego, jeziora Dużego Żnińskiego i rzeki Gąsawki, z zastrzeżeniem lit. c,

b) dopuszczenie zagospodarowania wód opadowych i roztopowych na terenie działki budowlanej, z zastrzeżeniem lit. c,

c) lokalizację urządzeń podczyszczających wody opadowe i roztopowe z zanieczyszczonych powierzchni szczelnych przed wprowadzeniem do wód lub ziemi zgodnie z przepisami odrębnymi;

7) w zakresie sieci elektroenergetycznej:

a) budowę linii elektroenergetycznych wyłącznie jako podziemnych,

b) dopuszczenie przebudowy linii napowietrznych na linie podziemne,

c) dopuszczenie zachowania istniejących stacji transformatorowych,

d) zachowanie istniejących stacji transformatorowych na terenie 2P/U oraz dopuszczenie lokalizacji urządzeń elektroenergetycznych, w tym stacji transformatorowych słupowych, wolno stojących lub wbudowanych w budynki w miejscach innych niż określone na rysunku planu,

e) w przypadku zmiany stacji słupowej na wolno stojącą lub lokalizacji nowej stacji wolno stojącej - powierzchnię działki budowlanej nie mniejszą niż 90 m^2 i o wymiarach nie mniejszych niż 9x10 m;

8) w zakresie sieci telekomunikacyjnej:

a) budowę i rozbudowę linii telekomunikacyjnych,

b) dopuszczenie przebudowy linii napowietrznych na podziemne,

c) dopuszczenie lokalizacji stacji bazowych telefonii komórkowej na budynkach lub wolno stojących na wydzielonych działkach budowlanych,

d) ograniczenie wysokości stacji, o których mowa w lit. c do 25,0 m n.p.t.;

9) w zakresie sieci cieplnej:

a) dopuszczenie zaopatrzenia terenów zabudowy w ciepło z sieci cieplnej,

b) rozbudowę sieci cieplnej w powiązaniu z istniejącą siecią w ul. Żytniej, Aliantów, Dąbrowskiego, 1 Stycznia i Sienkiewicza.

11. Ustala się zakaz tymczasowego zagospodarowania, urządzenia i użytkowania terenów.

12. W zakresie obszarów rehabilitacji istniejącej zabudowy i infrastruktury technicznej ustala się na terenie 2P/U podniesienie estetyki zabudowy w wyeksponowanej części miasta, przylegającej do historycznej zabudowy śródmiejskiej, w tym:

1) poprawę estetyki elewacji budynków, wprowadzenie zharmonizowanych podziałów i kolorystyki elewacji;

2) uporządkowanie otoczenia budynków oraz realizację zieleni towarzyszącej zabudowie;

3) przebudowę istniejących budynków dla dostosowania ich do współczesnych wymogów technicznych zgodnie z przepisami odrębnymi;

4) likwidację zabudowy nietrwałej, tymczasowej i substandardowej.

§ 14. 1. Dla terenów oznaczonych na rysunku planu symbolami: 1U/US, 2U/US i 3U/US, dla których obowiązują ustalenia niniejszego paragrafu, w zakresie przeznaczenia terenów ustala się:

1) przeznaczenie podstawowe na terenach:

a) 1U/US, 2U/US – zabudowę usługową oraz sportu i rekreacji, w tym budynki oraz budowle sportowe i inne urządzenia rekreacji plenerowej, usługi zamieszkania zbiorowego, przy czym dopuszcza się wyłącznie usługi nieuciążliwe,

b) 3U/US – usługi kultury lub sportu i rekreacji, w tym budynki oraz budowle sportowe i inne urządzenia rekreacji plenerowej, dopuszcza się wyłącznie usługi nieuciążliwe;

2) przeznaczenie uzupełniające – infrastrukturę techniczną, wydzielone drogi wewnętrzne, parkingi naziemne i podziemne, zbiorniki i kaskady wodne oraz na terenie 3U/US obiekty obsługi sprzętu sportowego;

3) zachowanie na terenie 1U/US rowu otwartego;

4) zakaz lokalizacji obiektów handlowych o powierzchni sprzedaży powyżej 2000,0 m^2.

2. W zakresie zasad ochrony i kształtowania ładu przestrzennego ustala się:

1) na terenie 2U/US dopuszczenie lokalizacji dominanty urbanistycznej w postaci pomnika lub elementu sportowo-rekreacyjnego, w tym ściany wspinaczkowej;

2) w odniesieniu do linii zabudowy:

a) sytuowanie budynków zgodnie z wyznaczonymi na rysunku planu liniami zabudowy przy uwzględnieniu ustaleń w lit. b,

b) przed wyznaczonymi na rysunku planu liniami zabudowy dopuszczenie sytuowania: schodów zewnętrznych, balkonów, tarasów i wykuszy o głębokości nie przekraczającej 1,3 m od lica ściany budynku;

3) ogrodzenia ażurowe, w tym na granicy działek budowlanych, wzbogacone zielenią;

4) zakaz budowy nowych napowietrznych linii elektroenergetycznych.

3. W zakresie zasad ochrony środowiska, przyrody i krajobrazu kulturowego ustala się:

1) ochronę istniejących drzew zgodnie z przepisami odrębnymi;

2) zagospodarowanie zielenią wszystkich wolnych od utwardzenia fragmentów terenów;

3) na terenie 1U/US zapewnienie dostępu do wód, pozwalającego na wykonanie robót związanych z ich utrzymaniem, zgodnie z przepisami odrębnymi;

4) prowadzenie gospodarki wodno-ściekowej zgodnie z ust. 10 pkt 5, 6 i 7;

5) dopuszczenie stosowania indywidualnych systemów grzewczych, wyposażonych w urządzenia przystosowane do spalania paliw płynnych, gazowych i stałych o niskich wskaźnikach emisji lub alternatywnych źródeł energii;

6) gromadzenie i segregację odpadów w miejscach ich powstawania oraz gospodarowanie nimi zgodnie z przepisami odrębnymi, w tym z gminnym planem gospodarki odpadami;

7) dopuszczalne poziomy hałasu w środowisku zgodnie z przepisami odrębnymi na terenach 1U/US i 2U/US, funkcjonalnie związanych z obiektami zamieszkania zbiorowego, w tym hotelem, pensjonatem - jak dla zabudowy zamieszkania zbiorowego.

4. W zakresie zasad ochrony dziedzictwa kulturowego i zabytków oraz dóbr kultury współczesnej ustala się:

1) ochronę konserwatorską w strefie „B” – dla historycznego zespołu miejskiego Żnina oraz ochrony archeologicznej;

2) na terenie 3U/US, położonym w granicach strefy „B” ochrony konserwatorskiej i archeologicznej:

a) zachowanie historycznego układu zabudowy w tym: proporcji gabarytów i wysokości zabudowy,

b) dla nowej zabudowy, wprowadzanej w obszarze zabudowy historycznej, dostosowanie do historycznej kompozycji w zakresie sytuacji, skali i bryły,

c) prowadzenie badań archeologicznych wyprzedzających prace budowlane,

d) nakaz uzgodnienia przez właściwego miejscowo konserwatora zabytków wszelkich robót budowlanych i ziemnych, w tym remontów, modernizacji, adaptacji, uzupełnienia zabudowy, wprowadzenia nowej zabudowy, oświetlenia ulic, obiektów małej architektury, lokalizacji reklamy, badań archeologicznych.

5. W zakresie wymagań wynikających z potrzeb kształtowania przestrzeni publicznych ustala się:

1) lokalizację zieleni krajobrazowej wkomponowanej w otoczenie;

2) w centralnej części terenu 2U/US wykształcenie ogólnodostępnego placu;

3) na terenie 2U/US lokalizację:

a) terenowego amfiteatru ze sceną i zapleczem,

b) zbiorników i cieków wodnych;

4) dopuszczenie lokalizacji:

a) obiektów małej architektury;

b) tablic informacyjnych;

c) szyldów o powierzchni nie większej niż 1,0 m^2 na elewacjach budynków;

d) reklam na elewacjach budynków, przy czym ich łączna powierzchnia nie może przekraczać 20% powierzchni wszystkich elewacji budynku oraz wolno stojących o powierzchni nie większej niż 5,0 m^2.

6. W zakresie parametrów i wskaźników kształtowania zabudowy oraz zagospodarowania terenu, które podawane są w odniesieniu do działki budowlanej ustala się:

1) lokalizację:

a) budynków i budowli usługowych, sportowych i rekreacyjnych,

b) urządzeń budowlanych;

2) na terenie 1U/US dopuszczenie przebudowy i rozbudowy istniejących rowów oraz prac związanych z ich konserwacją i regulacją, zachowanie naturalnie ukształtowanej linii brzegowej;

3) dachy płaskie, przy czym dopuszcza się kształtowanie połaci dachowych w formie przekryć krzywoliniowych, półokrągłych i łukowych;

4) wysokość zabudowy:

a) na terenie 1U/US i 3U/US - do dwóch kondygnacji nadziemnych i nie więcej niż 10,0m,

b) na terenie 2U/US - do pięciu kondygnacji nadziemnych i nie więcej niż 25,0m;

5) parametry i sposób zagospodarowania terenu:

a) maksymalną powierzchnię zabudowy działki na terenach:

- 1U/US i 2U/US – do 40 %,

- 3U/US – do 20 %,

b) udział powierzchni biologicznie czynnej na terenach:

- 1U/US i 2U/US – nie mniejszy niż 30 %,

- 3U/US – nie mniejszy niż 50 %,

c) powierzchnię działki budowlanej na terenach:

- 1U/US – nie mniej niż 4000,0 m^2,

- 2U/US - nie mniej niż 5000,0 m^2,

- 3U/US – nie mniej niż 900,0 m^2,

d) wkomponowanie zabudowy na terenie 3U/US z zachowaniem istniejących wartościowych zadrzewień.

7. W zakresie ustalenia granic i sposobów zagospodarowania terenów lub obiektów podlegających ochronie na podstawie przepisów odrębnych nie podejmuje się ustaleń.

8. W zakresie szczegółowych zasad i warunków scalania i podziału nieruchomości plan nie wskazuje obszarów do objęcia scalaniem i podziałem.

9. W zakresie szczególnych warunków zagospodarowania terenów oraz ograniczeń w ich użytkowaniu ustala się:

1) zachowanie ciągłości istniejącego systemu melioracyjnego, z dopuszczeniem przebudowy, zgodnie z przepisami odrębnymi;

2) w zależności od potrzeb, w tym dla lokalizacji podpiwniczenia, przeprowadzenie badań geotechnicznych warunków posadowienia obiektów budowlanych zgodnie z przepisami odrębnymi;

3) dopuszczenie lokalizacji zabudowy w określonych na rysunku planu strefach oddziaływania linii elektroenergetycznej 110 kV wyłącznie przy zachowaniu przepisów odrębnych;

4) ograniczenie emisji hałasu w środowisku związanego z działalnością prowadzoną na terenie U/US do poziomów dopuszczalnych w sąsiadującej zabudowie mieszkaniowej jednorodzinnej i wielorodzinnej, zgodnie z przepisami odrębnymi.

10. W zakresie zasad modernizacji, rozbudowy i budowy systemów komunikacji i infrastruktury technicznej ustala się:

1) obsługę komunikacyjną terenów z przyległych dróg publicznych i dróg wewnętrznych, z ograniczeniami według §16 ust. 6 pkt 5 lit. d;

2) parkowanie w granicach działki budowlanej, z zastrzeżeniem lit. h, w ilości nie mniejszej niż:

   a) dla obiektów usługowych i sportowo rekreacyjnych -11 stanowisk postojowych na 1000,0 m² powierzchni użytkowej,

   b) dla obiektów gastronomicznych– 25 stanowisk postojowych na 100 miejsc,

   c) dla obiektów zamieszkania zbiorowego 25 stanowisk na 100 miejsc noclegowych;

   d) sumaryczną liczbę stanowisk postojowych wynikającą z wymogów parkingowych dla obiektów wielofunkcyjnych,

   e) zapewnienie stanowisk postojowych dla osób niepełnosprawnych i rowerów,

   f) lokalizację miejsc przeładunku i postoju w granicach własnej działki dla obsługi obiektów i terenów samochodami ciężarowymi w ilości wynikającej z potrzeb planowanej funkcji;

3) z wyłączeniem terenu 3U/US dopuszczenie lokalizacji nie więcej niż 20% miejsc postojowych na przyległych do działki budowlanej terenach dróg publicznych oznaczonych symbolami KD-D i KD-L;

4) zasady obsługi terenu infrastrukturą techniczną:

   a) dopuszczenie robót budowlanych w zakresie sieci infrastruktury technicznej, w tym w szczególności: sieci wodociągowej, kanalizacyjnej, gazowej, elektro- energetycznej, telekomunikacyjnej i ciepłowniczej,

   b) powiązanie sieci infrastruktury technicznej z układem zewnętrznym oraz dostęp do sieci, zgodnie z przepisami odrębnymi,

   c) zachowanie odległości między przewodami i urządzeniami infrastruktury technicznej oraz innymi obiektami budowlanymi, zgodnie z przepisami odrębnymi i normami branżowymi;

5) w zakresie zaopatrzenia w wodę, w tym do celów p.poż.:

   a) zaopatrzenie w wodę z istniejącej i projektowanej sieci wodociągowej zbiorowego zaopatrzenia w wodę, z istniejących ujęć wody,

   b) dopuszczenie lokalizacji studni z wykorzystaniem wody wyłącznie dla celów gospodarczych, zgodnie z przepisami odrębnymi;

6) w zakresie odprowadzenia ścieków i sieci kanalizacji sanitarnej:

   a) odprowadzanie ścieków bytowych lub komunalnych poprzez istniejącą i projektowaną sieć kanalizacji sanitarnej do oczyszczalni ścieków,

   b) zakaz lokalizacji indywidualnych oczyszczalni ścieków;

7) w zakresie odprowadzenia wód opadowych i roztopowych oraz sieci kanalizacji deszczowej:

   a) odprowadzenie wód opadowych i roztopowych poprzez istniejące i projektowane kolektory deszczowe do odbiorników: jeziora Małego Żnińskiego, jeziora Dużego Żnińskiego i rzeki Gąsawki, z zastrzeżeniem lit. c,

   b) dopuszczenie zagospodarowania wód opadowych i roztopowych na terenie działki budowlanej, z zastrzeżeniem lit. c,

   c) lokalizację urządzeń podczyszczających wody opadowe i roztopowe z zanieczyszczonych powierzchni szczelnych przed wprowadzeniem do wód lub ziemi zgodnie z przepisami odrębnymi;

8) w zakresie sieci elektroenergetycznej:

   a) budowę linii elektroenergetycznych wyłącznie jako podziemnych,

   b) dopuszczenie przebudowy linii napowietrznych na linie podziemne,

   c) do czasu przebudowy linii napowietrznych na podziemne zachowanie stref oddziaływania zgodnie z ust.9 pkt 3 oraz zakaz lokalizacji zadrzewień pod linią;

d) na terenie 2U/US lokalizację urządzeń elektroenergetycznych, w tym stacji transformatorowej małogabarytowej wolno stojącej w miejscu określonym na rysunku planu, przy czym dopuszcza się zmianę lokalizacji stacji na danym terenie;

e) dopuszczenie lokalizacji urządzeń elektroenergetycznych, w tym stacji transformatorowych słupowych, wolno stojących lub wbudowanych w budynki w miejscach innych niż określone na rysunku planu,

f) w przypadku nowej stacji wolno stojącej - powierzchnię działki budowlanej nie mniejszą niż 90 m^2 i o wymiarach nie mniejszych niż 9x10 m;

9) w zakresie sieci telekomunikacyjnej:

a) budowę i rozbudowę linii telekomunikacyjnych,

b) dopuszczenie przebudowy linii napowietrznych na podziemne,

c) dopuszczenie lokalizacji stacji bazowych telefonii komórkowej na budynkach lub wolno stojących na wydzielonych działkach budowlanych,

d) ograniczenie wysokości stacji, o których mowa w lit. c do 25,0 m n.p.t.;

10) w zakresie sieci cieplnej:

a) dopuszczenie zaopatrzenia terenów zabudowy w ciepło z sieci cieplnej,

b) rozbudowę sieci cieplnej w powiązaniu z istniejącą siecią w ul. Żytniej, Aliantów, Dąbrowskiego, 1 Stycznia i Sienkiewicza.

11. Ustala się zakaz tymczasowego zagospodarowania, urządzenia i użytkowania terenów.

§ 15. 1. Dla terenów zieleni urządzonej, oznaczonych na rysunku planu symbolami: 1ZP, 2ZP, 3ZP, 4ZP, 5ZP, 6ZP, 7ZP, 8ZP, 9ZP, 10ZP i 11ZP, dla których obowiązują ustalenia niniejszego paragrafu, w zakresie przeznaczenia terenów ustala się:

1) przeznaczenie podstawowe – zieleń urządzoną, przy czym:

a) tereny 1ZP, 2ZP, 3ZP, 5ZP, 7ZP, 9ZP, 10ZP i 11ZP jako obszary przestrzeni publicznych o charakterze parkowym, dla których nakazuje się ogólną dostępność,

b) tereny 4ZP, 6ZP i 8ZP jako obszary zieleni przydomowej;

2) przeznaczenie uzupełniające –infrastrukturę techniczną oraz na terenie 4ZP parkingi;

3) zachowanie na terenie 1ZP rowu otwartego i na terenie 2ZP – zbiornika wodnego.

2. W zakresie zasad ochrony i kształtowania ładu przestrzennego ustala się:

1) dopuszczenie lokalizacji ogrodzeń ażurowych na granicy terenów;

2) zakaz budowy nowych napowietrznych linii elektroenergetycznych;

3. W zakresie zasad ochrony środowiska, przyrody i krajobrazu kulturowego ustala się:

1) ochronę istniejących drzew zgodnie z przepisami odrębnymi;

2) zagospodarowanie zielenią wszystkich wolnych od utwardzenia fragmentów terenów;

3) na terenach 1ZP i 2ZP zapewnienie dostępu do wód, pozwalającego na wykonanie robót związanych z ich utrzymaniem, zgodnie z przepisami odrębnymi;

4) gromadzenie i segregację odpadów w miejscach ich powstawania oraz gospodarowanie nimi zgodnie z przepisami odrębnymi, w tym z gminnym planem gospodarki odpadami.

4. W zakresie zasad ochrony dziedzictwa kulturowego i zabytków oraz dóbr kultury współczesnej ustala się:

1) ochronę konserwatorską:

a) w strefie „B” – dla historycznego zespołu miejskiego Żnina oraz ochrony archeologicznej,

b) w strefie „E’ i „K” – dla ochrony ekspozycji historycznego zespołu miejskiego Żnina, naturalnego i ukształtowanego krajobrazu oraz ochrony archeologicznej,

c) w strefie „W” – ochrony archeologicznej dla zarejestrowanych stanowisk archeologicznych;

2) na terenach 4ZP i 5ZP, położonych w granicach strefy „B” ochrony konserwatorskiej i archeologicznej:

a) zachowanie kompozycji i układu zieleni historycznej,

b) prowadzenie badań archeologicznych wyprzedzających prace budowlane,

c) nakaz uzgodnienia przez właściwego miejscowo konserwatora zabytków wszelkich robót budowlanych i ziemnych, w tym oświetlenia ulic, obiektów małej architektury, lokalizacji reklamy, badań archeologicznych;

3) na terenach 5ZP, 6ZP i 7ZP, położonych w granicach strefy „E” i „K” ochrony konserwatorskiej ekspozycji i krajobrazu oraz ochrony archeologicznej:

a) prowadzenie badań archeologicznych wyprzedzających prace budowlane,

b) nakaz zaopiniowania przez właściwego miejscowo konserwatora zabytków wszelkich robót budowlanych, w tym oświetlenia ulic, obiektów małej architektury, lokalizacji reklamy,

c) nakaz uzgodnienia przez właściwego miejscowo konserwatora zabytków badań archeologicznych;

4) na terenie 11ZP, położonym w granicach oznaczonych na rysunku planu stanowisk archeologicznych, wyznaczenie strefy „W” ochrony archeologicznej, w której wymagane jest prowadzenie badań archeologicznych wyprzedzających prace budowlane, w zakresie uzgodnionym przez właściwego miejscowo konserwatora zabytków.

5. W zakresie wymagań wynikających z potrzeb kształtowania przestrzeni publicznych ustala się:

1) dopuszczenie lokalizacji, z zastrzeżeniem pozostałych ustaleń planu:

a) obiektów małej architektury,

b) tablic informacyjnych;

2) zakaz lokalizacji reklam.

6. W zakresie parametrów i wskaźników kształtowania zabudowy oraz zagospodarowania terenu ustala się:

1) zagospodarowanie zielenią, w tym zielenią krajobrazową, wszystkich wolnych od utwardzenia terenów;

2) nakaz dostosowania zieleni do lokalnych warunków glebowo-wodnych oraz warunków środowiska miejskiego;

3) na terenach 1ZP i 2ZP zachowanie naturalnie ukształtowanej linii brzegowej wód powierzchniowych;

4) dopuszczenie przebudowy i rozbudowy istniejących rowów oraz prac związanych z ich konserwacja i regulacją;

5) lokalizację alejek parkowych stanowiących ciągi pieszo-rowerowe;

6) na terenach 1ZP, 2ZP, 5ZP, 7ZP, 9ZP, 10ZP i 11ZP, dopuszczenie lokalizacji plenerowych urządzeń sportowo-rekreacyjnych oraz placów zabaw;

7) udział powierzchni terenu biologicznie czynnej dla terenu 4ZP – nie mniejszy niż 50%, a dla pozostałych terenów – nie mniejszy niż 70%.

7. W zakresie ustalenia granic i sposobów zagospodarowania terenów lub obiektów podlegających ochronie na podstawie przepisów odrębnych ustala się:

1) przebieg granicy Obszaru Chronionego Krajobrazu Jezior Żnińskich zgodnie z rysunkiem planu;

2) dla terenów 5ZP, 6ZP i 7ZP, położonych w granicach Obszaru Chronionego Krajobrazu Jezior Żnińskich:

a) zakaz lokalizacji przedsięwzięć mogących znacząco oddziaływać na środowisko w rozumieniu przepisów odrębnych, przy czym dopuszcza się lokalizację nowych lub rozbudowę i modernizację istniejących przedsięwzięć mogących znacząco oddziaływać na środowisko, dla których przeprowadzona procedura oddziaływania na środowisko wykazała brak niekorzystnego wpływu na przyrodę obszarów,

b) zakaz likwidowania i niszczenia zadrzewień śródpolnych i nadwodnych, jeżeli nie wynikają one z ochrony przeciwpowodziowej i zapewnienia bezpieczeństwa ruchu drogowego lub wodnego lub budowy, odbudowy, utrzymania, remontów lub naprawy urządzeń wodnych,

c) zakaz wykonywania prac ziemnych trwale zniekształcających rzeźbę terenu, z wyjątkiem prac związanych z zabezpieczeniem przeciwpowodziowym lub przeciwosuwiskowym lub utrzymaniem, budową, odbudową, naprawą lub remontem urządzeń wodnych,

d) na terenach 6ZP i 7ZP zakaz lokalizowania obiektów budowlanych w pasie o szerokości 30 m od linii brzegu jeziora Żnińskiego, z wyjątkiem urządzeń wodnych oraz obiektów służących prowadzeniu racjonalnej gospodarki rolnej, leśnej lub rybackiej oraz obiektów o których mowa w ust.6 pkt 6.

8. W zakresie szczegółowych zasad i warunków scalania i podziału nieruchomości plan nie wskazuje obszarów do objęcia scalaniem i podziałem.

9. W zakresie szczególnych warunków zagospodarowania terenów oraz ograniczeń w ich użytkowaniu ustala się zakaz lokalizacji budynków, z wyłączeniem stacji transformatorowej na terenach 9ZP i 10ZP.

10. W zakresie zasad modernizacji, rozbudowy i budowy systemów komunikacji i infrastruktury technicznej ustala się:

1) obsługę komunikacyjną terenów z przyległych dróg publicznych i dróg wewnętrznych, z ograniczeniami według §16 ust. 6 pkt 2 lit. d oraz pkt 3 lit. d i e;

2) zasady obsługi terenu infrastrukturą techniczną:

a) dopuszczenie robót budowlanych w zakresie sieci infrastruktury technicznej, w tym w szczególności: sieci wodociągowej, kanalizacyjnej, gazowej, elektro- energetycznej, telekomunikacyjnej i ciepłowniczej,

b) powiązanie sieci infrastruktury technicznej z układem zewnętrznym oraz dostęp do sieci, zgodnie z przepisami odrębnymi,

c) zachowanie odległości między przewodami i urządzeniami infrastruktury technicznej oraz innymi obiektami budowlanymi, zgodnie z przepisami odrębnymi i normami branżowymi;

3) w zakresie zaopatrzenia w wodę:

a) zaopatrzenie w wodę z istniejącej i projektowanej sieci wodociągowej zbiorowego zaopatrzenia w wodę, z istniejących ujęć wody,

b) dopuszczenie lokalizacji studni z wykorzystaniem wody wyłącznie dla celów gospodarczych, zgodnie z przepisami odrębnymi;

4) w zakresie sieci elektroenergetycznej:

a) budowę linii elektroenergetycznych wyłącznie jako podziemnych,

b) dopuszczenie przebudowy linii napowietrznych na linie podziemne,

c) na terenie 9ZP i 10ZP lokalizację urządzeń elektroenergetycznych, w tym stacji transformatorowej małogabarytowej wolno stojącej w miejscu określonym na rysunku planu, przy czym dopuszcza się zmianę lokalizacji stacji na danym terenie;

d) dopuszczenie lokalizacji urządzeń elektroenergetycznych, w tym stacji transformatorowych słupowych i wolno stojących w miejscach innych niż określone na rysunku planu,

e) w przypadku lokalizacji nowej stacji wolno stojącej - powierzchnię działki budowlanej nie mniejszą niż 90 m^2 i o wymiarach nie mniejszych niż 9x10m.

11. Ustala się zakaz tymczasowego zagospodarowania, urządzenia i użytkowania terenów, z wyłączeniem terenu 2 ZP na którym dopuszcza się tymczasowo do czasu realizacji drogi 4KD-L lokalizację drogi wewnętrznej wzdłuż zachodniej linii rozgraniczającej i łączącej ul. Aliantów z planowaną drogą 3KDW.

§ 16. 1. Dla terenów, oznaczonych na rysunku planu symbolami: 1KD-GP, 2KD-GP, 1KD-G, 1KD-Z, 2KD-Z, 1KD-L, 2KD-L, 3KD-L, 4KD-L, 5KD-L, 6KD-L, 7KDL, 8KD-L, 9KD-L, 10KD-L, 11KD-L, 12KD-L, 13KD-L, 14KD-L, 15KD-L, 16KD-L, 17KD-L, 1KD-D, 2KD-D, 3KD-D, 4KD-D, 5KD-D, 6KD-D, 7KD-D, 8KD-D, 9KD-D, 10KD-D, 11KD-D, 12KD-D, 13KD-D, 14KD-D, 15KD-D, 16KD-D, 17KD-D, 18KD-D, 19KD-D, 20KD-D, 21KD-D i 22KD-D, 1KD-Dx, 2KD-Dx, 3KD-Dx, 4KD-Dx, 5KD-Dx, 6KD-Dx, 7KD-Dx, 8KD-Dx, 9KD-Dx, 10KD-Dx, 11KD-Dx, 12KD-Dx, 1KD-R i 2KD-R, dla których obowiązują ustalenia niniejszego paragrafu, w zakresie przeznaczenia terenów ustala się:

1) przeznaczenie podstawowe – tereny dróg publicznych:

a) KD-GP – ulica klasy głównej ruchu przyspieszonego,

b) KD-G – ulica klasy głównej,

c) KD-Z – ulica klasy zbiorczej,

d) KD-L – ulica klasy lokalnej,

e) KD-D – ulica klasy dojazdowej,

f) KD-Dx – ulica klasy dojazdowej dla ruchu pieszo-rowerowego,

g) KD-R – teren pod poszerzenie przyległej drogi publicznej;

2) lokalizację infrastruktury technicznej.

2. W zakresie zasad ochrony i kształtowania ładu przestrzennego ustala się:

1) nasadzenia szpalerów drzew wzdłuż ulic według oznaczenia na rysunku planu, przy czym przy lokalizacji drzew należy zachować odległości i strefy widoczności na skrzyżowaniach zgodnie z przepisami odrębnymi;

2) zachowanie zharmonizowanego wyglądu elementów wyposażenia dróg, takich jak: nawierzchnie, latarnie, tworzących spójne rozwiązanie architektoniczne;

3) na terenach 8KD-L i 1KD-Dx w miejscu oznaczonym na rysunku planu lokalizację akcentu przestrzennego jako obiektu małej architektury, takiego jak pomnik lub fontanna;

4) zakaz budowy nowych napowietrznych linii elektroenergetycznych;

5) powiązanie z pozamiejskim układem drogowym poprzez ulice klasy zbiorczej i głównej.

3. W zakresie zasad ochrony środowiska, przyrody i krajobrazu kulturowego ustala się:

1) ochronę istniejących drzew, w tym zadrzewień przyulicznych, zgodnie z przepisami odrębnymi;

2) zagospodarowanie zielenią wszystkich wolnych od utwardzenia fragmentów terenów, przy uwzględnieniu wymaganych planem elementów urządzenia dróg, widoczności i urządzeń infrastruktury technicznej;

3) lokalizację skweru zieleni na terenie 1KD-Dx w miejscu oznaczonym na rysunku planu;

4) gromadzenie i segregację odpadów w miejscach ich powstawania oraz gospodarowanie nimi zgodnie z przepisami odrębnymi, w tym z gminnym planem gospodarki odpadami;

5) odprowadzenie wód opadowych i roztopowych zgodnie z ust. 10 pkt 10.

4. W zakresie zasad ochrony dziedzictwa kulturowego i zabytków oraz dóbr kultury współczesnej ustala się:

1) ochronę konserwatorską:

a) w strefie „B” – dla historycznego zespołu miejskiego Żnina oraz ochrony archeologicznej,

b) w strefie „E’ i „K” – dla ochrony ekspozycji historycznego zespołu miejskiego Żnina, naturalnego i ukształtowanego krajobrazu oraz ochrony archeologicznej,

c) w strefie „W” – ochrony archeologicznej dla zarejestrowanych stanowisk archeologicznych;

2) na terenach położonych w granicach strefy „B” ochrony konserwatorskiej i archeologicznej:

a) zachowanie kompozycji i układu zieleni historycznej,

b) prowadzenie badań archeologicznych wyprzedzających prace budowlane,

c) nakaz uzgodnienia przez właściwego miejscowo konserwatora zabytków wszelkich robót budowlanych i ziemnych, w tym remontów, modernizacji, adaptacji, oświetlenia ulic, obiektów małej architektury, lokalizacji reklamy, badań archeologicznych;

3) na terenach położonych w granicach strefy „E” i „K” ochrony konserwatorskiej ekspozycji i krajobrazu oraz ochrony archeologicznej:

a) prowadzenie badań archeologicznych wyprzedzających prace budowlane,

b) nakaz zaopiniowania przez właściwego miejscowo konserwatora zabytków wszelkich robót budowlanych, w tym remontów, modernizacji, adaptacji, , oświetlenia ulic, obiektów małej architektury, lokalizacji reklamy,

c) nakaz uzgodnienia przez właściwego miejscowo konserwatora zabytków badań archeologicznych;

4) na terenach oznaczonych na rysunku planu jako stanowiska archeologiczne wyznaczenie strefy „W" ochrony archeologicznej, w której wymagane jest prowadzenie badań archeologicznych wyprzedzających prace budowlane, w zakresie uzgodnionym przez właściwego miejscowo konserwatora zabytków.

5. W zakresie wymagań wynikających z potrzeb kształtowania przestrzeni publicznych ustala się:

1) tereny dróg publicznych jako obszary przestrzeni publicznych, dla których nakazuje się ogólną dostępność;

2) dopuszczenie lokalizacji:

a) obiektów małej architektury,

b) tablic informacyjnych;

3) zakaz lokalizacji reklam i szyldów.

6. W zakresie parametrów, wskaźników kształtowania zabudowy oraz zagospodarowania terenu ustala się:

1) stosowanie parametrów jezdni, chodników, ścieżek rowerowych i innych elementów infrastruktury drogowej zgodnie z przepisami odrębnymi,

2) na terenach 1KD-GP i 2KD-GP (droga krajowa nr 5):

a) usytuowanie jezdni z dwoma pasami ruchu,

b) dopuszczenie usytuowania przystanków autobusowych w formie zatok oraz obiektów i urządzeń związanych z obsługą ruchu pasażerów w przypadku wyznaczenia trasy komunikacji zbiorowej,

c) na drodze 1KD-GP, na odcinku między 16KD-L a 7KD-Dx lokalizację ścieżek rowerowych i chodników, a na drodze 2KD-GP oraz na pozostałych odcinkach drogi 1KD-GP dopuszcza się ścieżki pieszo-rowerowe,

d) w zakresie zjazdów z drogi krajowej nr 5:

- zachowanie zjazdów na działki budowlane i drogi wewnętrzne wyłącznie do czasu realizacji postanowień planu, przy czym dopuszcza się zachowanie zjazdów na działki budowlane i drogi wewnętrzne wyłącznie w przypadku braku innej możliwości obsługi komunikacyjnej, w tym poprzez drogi klasy L i D;

- zakaz zmiany istniejących zjazdów indywidualnych na zjazdy publiczne,

- zakaz lokalizacji nowych zjazdów na drogę krajową nr 5,

e) zakaz wyznaczania stanowisk postojowych,

f) dopuszczenie prowadzenia robót w pasie drogowym po uzyskaniu zgody i na warunkach zarządcy drogi;

g) dopuszczenie zmiany klasy dróg 1KD-GP i 2KD-GP na drogi klasy Z - zbiorcze po wybudowaniu obejścia drogowego Żnina w ciągu drogi krajowej nr S5;

3) na terenie 1KD-G (droga wojewódzka nr 251 Kaliska-Inowrocław):

a) usytuowanie jezdni z dwoma pasami ruchu,

b) dopuszczenie usytuowania przystanków autobusowych w formie zatok oraz obiektów i urządzeń związanych z obsługą ruchu pasażerów w przypadku wyznaczenia trasy komunikacji zbiorowej,

c) lokalizację ścieżek rowerowych i chodników, przy czym dopuszcza się ścieżki pieszo-rowerowe,

d) zachowanie zjazdów na działki budowlane z istniejącą zabudową,

e) zakaz lokalizacji nowych zjazdów dla terenów położonych przy drodze wojewódzkiej, z wyjątkiem:

– terenu 4MN/U, dla którego w przypadku podziału gruntów obsługę działek należy zapewnić poprzez istniejące zjazdy, z dopuszczeniem lokalizacji jednego nowego zjazdu w strefie wskazanej na rysunku planu,

– terenu 5MN, dla którego ustala się zjazdy dla istniejących działek, a w przypadku ich podziału – obsługę komunikacyjną poprzez inne drogi niższej kategorii lub poprzez istniejące zjazdy,

f) dopuszczenie zmiany klasy drogi 1KD-G na drogę klasy Z - zbiorcza po wybudowaniu północnego obejścia drogowego Żnina w ciągu drogi wojewódzkiej nr 251;

4) na terenach 1KD-R i 2KD-R lokalizację urządzeń infrastruktury drogowej w powiązaniu z zagospodarowaniem terenu 1KD-G;

5) na terenach 1KD-Z i 2KD-Z:

a) usytuowanie jezdni z dwoma pasami ruchu,

b) dopuszczenie usytuowania przystanków autobusowych w formie zatok oraz obiektów i urządzeń związanych z obsługą ruchu pasażerów w przypadku wyznaczenia trasy komunikacji zbiorowej,

c) lokalizację ścieżek rowerowych i chodników, z dopuszczeniem lokalizacji ścieżek pieszo-rowerowych,

d) zachowanie istniejących zjazdów na działki budowlane i drogi wewnętrzne oraz ograniczenie lokalizacji nowych zjazdów,

e) zakaz wyznaczania stanowisk postojowych;

6) na terenach od 1KD-L do 17KD-L:

a) usytuowanie jezdni z dwoma pasami ruchu,

b) dopuszczenie usytuowania przystanków autobusowych na jezdni oraz obiektów i urządzeń związanych z obsługą ruchu pasażerów w przypadku wyznaczenia trasy komunikacji zbiorowej,

c) lokalizację obustronnych chodników,

d) dopuszczenie lokalizacji:

- ścieżek rowerowych

- miejsc postojowych pod warunkiem zapewnienia przejścia i przejazdu;

7) na terenach od 1KD-D do 22KD-D:

a) usytuowanie jezdni z dwoma pasami ruchu, przy czym dopuszcza się wydzielenie dla ruchu kołowego i pieszego wspólnej nawierzchni,

b) usytuowanie co najmniej jednostronnych chodników, z zastrzeżeniem lit a,

c) dopuszczenie lokalizacji miejsc postojowych pod warunkiem zapewnienia przejścia i przejazdu,

8) na terenach od 1KD-Dx do 12KD-Dx:

a) lokalizację dróg pieszych i ścieżek rowerowych,

b) na drogach oznaczonych symbolem 6KD-Dx i 8KD-Dx dopuszczenie lokalizacji wspólnej nawierzchni dla ruchu kołowego i pieszego oraz miejsc postojowych, z zastrzeżeniem ust. 10 pkt 1 i 3;

9) usytuowanie dodatkowych, innych niż ustalone w pkt 2-8 elementów infrastruktury transportowej, zgodnie z przepisami odrębnymi;

10) dopuszczenie etapowej realizacji elementów wyposażenia ulic.

7. W zakresie ustalenia granic i sposobów zagospodarowania terenów lub obiektów podlegających ochronie na podstawie przepisów odrębnych ustala się:

1) przebieg granicy Obszaru Chronionego Krajobrazu Jezior Żnińskich wzdłuż ul. Szpitalnej oznaczonej symbolem 1KD-GP, zgodnie z rysunkiem planu;

2) dla terenów położonych w granicach Obszaru Chronionego Krajobrazu Jezior Żnińskich zakaz lokalizacji przedsięwzięć mogących znacząco oddziaływać na środowisko w rozumieniu przepisów odrębnych, przy czym dopuszcza się lokalizację nowych lub rozbudowę i modernizację istniejących przedsięwzięć mogących znacząco oddziaływać na środowisko, dla których przeprowadzona procedura oddziaływania na środowisko wykazała brak niekorzystnego wpływu na przyrodę obszarów.

8. W zakresie szczegółowych zasad i warunków scalania i podziału nieruchomości plan nie wskazuje obszarów do objęcia scaleniem i podziałem.

9. W zakresie szczególnych warunków zagospodarowania terenów oraz ograniczeń w ich użytkowaniu ustala się zakaz lokalizacji budynków, z zastrzeżeniem ust. 11 pkt 2.

10. W zakresie zasad modernizacji, rozbudowy i budowy systemów komunikacji i infrastruktury technicznej ustala się:

1) zakaz połączenia jezdni dróg oznaczonych na rysunku planu symbolami: 12KD-L, 14KD-D, 15KD-D, 16KD-D i 8KD-Dx z jezdnią drogi krajowej nr 5, z zastrzeżeniem pkt 2;

2) dopuszcza się połączenia jezdni dróg, o których mowa w pkt 1, z jezdnią ul. Szpitalnej i Mickiewicza, oznaczonych na rysunku planu symbolami 1KD-GP i 2KD-GP po wybudowaniu drogi ekspresowej S5 i obwodnicy miasta Żnina;

3) zakaz połączenia jezdni drogi 6KD-Dx z jezdnią drogi 1KD-G;

4) zakaz połączenia jezdni drogi 4KD-L z jezdnią drogi wojewódzkiej nr 251 (1KD-G), z zastrzeżeniem pkt 5;

5) dopuszcza się połączenie jezdni drogi 4KD-L z jezdnią drogi 1KD-G z chwilą utracenia przez drogę 1KD-G obecnej kategorii drogi wojewódzkiej nr 251;

6) uwzględnienie wymagań technicznych, wynikających z lokalizacji istniejących i planowanych sieci infrastruktury technicznej;

7) zasady obsługi terenu infrastrukturą techniczną:

a) dopuszczenie robót budowlanych w zakresie sieci infrastruktury technicznej, w tym w szczególności: sieci wodociągowej, kanalizacyjnej, gazowej, elektroenergetycznej, telekomunikacyjnej i ciepłowniczej,

b) powiązanie sieci infrastruktury technicznej z układem zewnętrznym oraz dostęp do sieci, zgodnie z przepisami odrębnymi,

c) zachowanie odległości między przewodami i urządzeniami infrastruktury technicznej oraz innymi obiektami budowlanymi, zgodnie z przepisami odrębnymi i normami branżowymi,

d) zakaz lokalizacji urządzeń niezwiązanych z potrzebami zarządzania drogami i potrzebami ruchu drogowego pod jezdnią drogi krajowej nr 5 (1KD-GP i 2KD-GP), przy czym dopuszcza się lokalizację sieci i urządzeń infrastruktury technicznej w szczególnych przypadkach oraz przy zachowaniu bezpieczeństwa ruchu drogowego poza jezdnią lub w obrębie jezdni wyłącznie w formie przejścia poprzecznego;

8) zaopatrzenie w wodę, w tym do celów p.poż., z istniejącej i projektowanej sieci wodociągowej zbiorowego zaopatrzenia w wodę, z istniejących ujęć wody,

9) w zakresie sieci kanalizacji sanitarnej:

a) budowę sieci kanalizacyjnej w istniejących i planowanych drogach, w tym przebudowę i rozbudowę istniejącej sieci kanalizacyjnej,

b) dopuszczenie zachowania istniejących i lokalizacji nowych lokalnych podziemnych przepompowni ścieków;

10) w zakresie odprowadzenia wód opadowych i roztopowych oraz sieci kanalizacji deszczowej:

a) powierzchniowe odprowadzenie wód opadowych i roztopowych do istniejących i planowanych kolektorów deszczowych;

b) odprowadzenie wód opadowych i roztopowych poprzez istniejące i projektowane kolektory deszczowe do odbiorników: jeziora Małego Żnińskiego, jeziora Dużego Żnińskiego i rzeki Gąsawki, z zastrzeżeniem lit. c,

c) lokalizację urządzeń podczyszczających wody opadowe i roztopowe z zanieczyszczonych powierzchni szczelnych przed wprowadzeniem do wód lub ziemi zgodnie z przepisami odrębnymi;

d) dopuszcza się adaptację istniejącej sieci kanalizacyjnej ogólnospławnej na kanalizację deszczową po uprzedniej modernizacji i dostosowaniu parametrów technicznych;

11) w zakresie sieci elektroenergetycznej:

a) budowę linii elektroenergetycznych wyłącznie jako podziemnych,

b) dopuszczenie przebudowy linii napowietrznych na podziemne,

c) do czasu przebudowy linii napowietrznych na podziemne zachowanie stref oddziaływania i pasów technologicznych oraz zakaz lokalizacji zadrzewień pod linią,

d) dopuszczenie zachowania istniejących stacji transformatorowych słupowych z dopuszczeniem przebudowy i rozbudowy;

12) w zakresie sieci telekomunikacyjnej:

a) budowę i rozbudowę linii telekomunikacyjnych,

b) dopuszczenie przebudowy linii napowietrznych na podziemne;

13) w zakresie sieci cieplnej:

a) rozbudowę sieci cieplnej w istniejących i planowanych drogach publicznych w powiązaniu z istniejącą siecią w ul. Żytniej, Aliantów, Dąbrowskiego, 1 Stycznia i Sienkiewicza,

b) dopuszczenie przebudowy odcinków naziemnych istniejącej sieci cieplnej na podziemne.

11. W zakresie tymczasowego zagospodarowania, urządzenia i użytkowania terenów dopuszcza się:

1) powiązanie drogi oznaczonej symbolem 16KD-D i 1KD-GP poprzez teren7KD-Dx, w tym budowę tymczasowej jedni do włączenia do drogi krajowej nr 5 na skrzyżowaniu z drogą 16KD-L, do czasu zmiany kategorii drogi krajowej nr 5;

2) na terenie 1KD-Dx lokalizację sezonowych obiektów tymczasowych, w tym kiosków, straganów o powierzchni zabudowy budynku nie większej niż 20 m^2 i wysokości nie większej niż 5,0 m.

§ 17. 1. Dla terenów oznaczonych na rysunku planu symbolami: 1KDW, 2KDW, 3KDW, 4KDW, 5KDW, 6KDW, 7KDW, 8KDW, 9KDW, 10KDW, 11KDW, 12KDW, 13KDW, 14KDW, 15KDW, 16KDW, 17KDW, 18KDW, 19KDW, 20KDW, 21KDW, 22KDW, 23KDW, 24KDW, 25KDW, 26KDW, 27KDW, 28KDW, 29KDW, 30KDW, 31KDW, 32KDW i 33KDW, dla których obowiązują ustalenia niniejszego paragrafu, w zakresie przeznaczenia terenów ustala się:

1) przeznaczenie podstawowe – tereny dróg wewnętrznych;

2) lokalizację infrastruktury technicznej.

2. W zakresie zasad ochrony i kształtowania ładu przestrzennego ustala się:

1) zachowanie zharmonizowanego wyglądu elementów wyposażenia dróg, takich jak: nawierzchnie, latarnie, tworzących spójne rozwiązanie architektoniczne;

2) zakaz sytuowania nowych napowietrznych technicznych linii elektroenergetycznych.

3. W zakresie zasad ochrony środowiska, przyrody i krajobrazu kulturowego ustala się:

1) zagospodarowanie zielenią wszystkich wolnych od utwardzenia fragmentów terenów, przy uwzględnieniu wymaganych planem elementów urządzenia dróg, widoczności na skrzyżowaniach i sieci infrastruktury technicznej;

2) odprowadzenie wód opadowych i roztopowych zgodnie z ust. 10 pkt 6;

3) dopuszczenie stosowania nawierzchni przepuszczalnych;

4) gospodarowanie odpadami zgodnie z przepisami odrębnymi, w tym z gminnym planem gospodarki odpadami.

4. W zakresie zasad ochrony dziedzictwa kulturowego i zabytków oraz dóbr kultury współczesnej dla ochrony archeologicznego dziedzictwa kulturowego ustala się:

1) ochronę konserwatorską:

a) w strefie „B” – dla historycznego zespołu miejskiego Żnina oraz ochrony archeologicznej,

b) w strefie „W” – ochrony archeologicznej dla zarejestrowanych stanowisk archeologicznych;

2) na terenach położonych w granicach strefy „B” ochrony konserwatorskiej i archeologicznej:

a) zachowanie kompozycji i układu zieleni historycznej,

b) prowadzenie badań archeologicznych wyprzedzających prace budowlane,

c) nakaz uzgodnienia przez właściwego miejscowo konserwatora zabytków wszelkich robót budowlanych i ziemnych, w tym remontów, modernizacji, adaptacji, uzupełnienia zabudowy, oświetlenia ulic, obiektów małej architektury, lokalizacji reklamy, badań archeologicznych;

3) na terenach oznaczonych na rysunku planu jako stanowiska archeologiczne wyznaczenie strefy „W" ochrony archeologicznej, w której wymagane jest prowadzenie badań archeologicznych wyprzedzających prace budowlane, w zakresie uzgodnionym przez właściwego miejscowo konserwatora zabytków.

5. W zakresie wymagań wynikających z potrzeb kształtowania przestrzeni publicznych ustala się:

1) zakaz lokalizacji reklam i szyldów;

2) dopuszczenie lokalizacji tablic informacyjnych.

6. W zakresie parametrów, wskaźników kształtowania zabudowy oraz zagospodarowania terenu ustala się:

1) dopuszczenie wydzielenia dla ruchu kołowego i pieszego wspólnej nawierzchni;

2) dopuszczenie lokalizacji miejsc postojowych pod warunkiem zapewnienia przejścia i przejazdu;

3) dopuszczenie wydzielenia dróg pieszych i ścieżek rowerowych.

7. W zakresie ustalenia granic i sposobów zagospodarowania terenów lub obiektów podlegających ochronie na podstawie przepisów odrębnych nie podejmuje się ustaleń.

8. W zakresie szczegółowych zasad i warunków scalania i podziału nieruchomości plan nie wskazuje obszarów do objęcia scalaniem i podziałem.

9. W zakresie szczególnych warunków zagospodarowania terenów oraz ograniczeń w ich użytkowaniu ustala się zakaz lokalizacji budynków.

10. W zakresie zasad modernizacji, rozbudowy i budowy systemów komunikacji i infrastruktury technicznej ustala się:

1) uwzględnienie wymagań technicznych, wynikających z lokalizacji istniejących i planowanych sieci infrastruktury technicznej oraz związanych z nimi robót budowlanych;

2) zasady obsługi terenu infrastrukturą techniczną:

a) dopuszczenie robót budowlanych w zakresie sieci infrastruktury technicznej, w tym w szczególności: sieci wodociągowej, kanalizacyjnej, gazowej, elektro- energetycznej, telekomunikacyjnej i ciepłowniczej,

b) powiązanie sieci infrastruktury technicznej z układem zewnętrznym oraz dostęp do sieci, zgodnie z przepisami odrębnymi,

c) zachowanie odległości między przewodami i urządzeniami infrastruktury technicznej oraz innymi obiektami budowlanymi, zgodnie z przepisami odrębnymi i normami branżowymi;

3) zaopatrzenie w wodę, w tym do celów p.poż., z istniejącej i projektowanej sieci wodociągowej zbiorowego zaopatrzenia w wodę, z istniejących ujęć wody;

4) w zakresie sieci kanalizacji sanitarnej:

a) budowę sieci kanalizacyjnej w istniejących i planowanych drogach, w tym przebudowę i rozbudowę istniejącej sieci kanalizacyjnej,

b) dopuszczenie zachowania istniejących i lokalizacji nowych lokalnych podziemnych przepompowni ścieków;

5) w zakresie odprowadzenia wód opadowych i roztopowych oraz sieci kanalizacji deszczowej:

a) powierzchniowe odprowadzenia wód opadowych i roztopowych do istniejących i planowanych kolektorów deszczowych,

b) odprowadzenie wód opadowych i roztopowych poprzez istniejące i projektowane kolektory deszczowe do odbiorników: jeziora Małego Żnińskiego, jeziora Dużego Żnińskiego i rzeki Gąsawki, z zastrzeżeniem lit c,

c) lokalizację urządzeń podczyszczających wody opadowe i roztopowe z zanieczyszczonych powierzchni szczelnych przed wprowadzeniem do wód lub ziemi zgodnie z przepisami odrębnymi,

d) dopuszczenie odprowadzenia wód opadowych i roztopowych poprzez nawierzchnie przepuszczalne.

6) w zakresie sieci elektroenergetycznej:

a) budowę linii elektroenergetycznych wyłącznie jako podziemnych, przy czym realizacja uzbrojenia elektroenergetycznego stanowi zadanie własne inwestorów prywatnych;

b) dopuszczenie przebudowy linii napowietrznych na podziemne;

7) w zakresie sieci telekomunikacyjnej:

a) budowę i rozbudowę linii telekomunikacyjnych,

b) dopuszczenie przebudowy linii napowietrznych na podziemne;

8) w zakresie sieci cieplnej:

a) dopuszczenie rozbudowy sieci cieplnej w powiązaniu z istniejącą siecią w ul. Żytniej, Aliantów, Dąbrowskiego, 1 Stycznia i Sienkiewicza,

b) dopuszczenie przebudowy odcinków naziemnych istniejącej sieci cieplnej na podziemne.

11. Ustala się zakaz tymczasowego zagospodarowania, urządzenia i użytkowania terenów.

§ 18. 1. Dla terenów oznaczonych na rysunku planu symbolami: 1ZKP, 2ZKP i 3ZKP, dla których obowiązują ustalenia niniejszego paragrafu, w zakresie przeznaczenia terenów ustala się:

1) przeznaczenie podstawowe – tereny garaży i parkingów;

2) przeznaczenie uzupełniające – wydzielone drogi wewnętrzne, infrastrukturę techniczną.

2. W zakresie zasad ochrony i kształtowania ładu przestrzennego ustala się zakaz sytuowania nowych napowietrznych sieci infrastruktury technicznej.

3. W zakresie zasad ochrony środowiska, przyrody i krajobrazu kulturowego ustala się:

1) zagospodarowanie zielenią wszystkich wolnych od utwardzenia fragmentów terenów, przy uwzględnieniu wymagań sieci infrastruktury technicznej;

2) lokalizację zieleni krajobrazowej w formie pasa wzdłuż linii rozgraniczającej terenów z drogą 4KD-L;

3) odprowadzenie wód opadowych i roztopowych zgodnie z ust. 10 pkt 6;

4) dopuszczenie stosowania nawierzchni przepuszczalnych;

5) gospodarowanie odpadami zgodnie z przepisami odrębnymi, w tym z miejskim planem gospodarki odpadami.

4. W zakresie zasad ochrony dziedzictwa kulturowego i zabytków oraz dóbr kultury współczesnej dla ochrony archeologicznego dziedzictwa kulturowego nie podejmuje się ustaleń.

5. W zakresie wymagań wynikających z potrzeb kształtowania przestrzeni publicznych ustala się:

1) zakaz lokalizacji reklam i szyldów;

2) dopuszczenie lokalizacji tablic informacyjnych.

6. W zakresie parametrów, wskaźników kształtowania zabudowy oraz zagospodarowania terenu ustala się:

1) powierzchnię zabudowy – do 70% działki budowlanej;

2) udział powierzchni terenu biologicznie czynnego – nie mniejszy niż 25% działki budowlanej;

3) wysokość zabudowy – jedna kondygnacja nadziemna i nie więcej niż 3,5 m;

4) realizację zabudowy w zespołach garaży według jednolitego projektu;

5) powierzchnię wydzielanej działki budowlanej nie mniejszą niż 200 m^2, z wyłączeniem działek pod drogi wewnętrzne,

6) dopuszczenie lokalizacji miejsc postojowych pod warunkiem zapewnienia przejścia i przejazdu.

7. W zakresie ustalenia granic i sposobów zagospodarowania terenów lub obiektów podlegających ochronie na podstawie przepisów odrębnych nie podejmuje się ustaleń.

8. W zakresie szczegółowych zasad i warunków scalania i podziału nieruchomości plan nie wskazuje obszarów do objęcia scalaniem i podziałem.

9. W zakresie szczególnych warunków zagospodarowania terenów oraz ograniczeń w ich użytkowaniu ustala się na terenie 3ZKP dopuszczenie lokalizacji zabudowy w określonych na rysunku planu strefach oddziaływania linii elektroenergetycznej 110 kV wyłącznie przy zachowaniu przepisów odrębnych.

10. W zakresie zasad modernizacji, rozbudowy i budowy systemów komunikacji i infrastruktury technicznej ustala się:

1) obsługę komunikacyjną terenów z przylegających dróg publicznych oraz dróg wewnętrznych;

2) uwzględnienie wymagań technicznych, wynikających z lokalizacji istniejących i planowanych sieci infrastruktury technicznej,

3) zasady obsługi terenu infrastrukturą techniczną:

a) dopuszczenie robót budowlanych w zakresie sieci infrastruktury technicznej, w tym w szczególności: sieci wodociągowej, kanalizacyjnej, gazowej, elektroenergetycznej, telekomunikacyjnej i ciepłowniczej,

b) powiązanie sieci infrastruktury technicznej z układem zewnętrznym oraz dostęp do sieci, zgodnie z przepisami odrębnymi,

c) zachowanie odległości między przewodami i urządzeniami infrastruktury technicznej oraz innymi obiektami budowlanymi, zgodnie z przepisami odrębnymi i normami branżowymi;

4) w zakresie zaopatrzenia w wodę, w tym do celów p.poż.:

a) zaopatrzenie w wodę z istniejącej i projektowanej sieci wodociągowej zbiorowego zaopatrzenia w wodę, z istniejących ujęć wody,

b) dopuszczenie lokalizacji studni z wykorzystaniem wody wyłącznie dla celów gospodarczych, zgodnie z przepisami odrębnymi;

5) w zakresie odprowadzenia ścieków i sieci kanalizacji sanitarnej:

a) odprowadzanie ścieków bytowych lub komunalnych poprzez istniejącą i projektowaną sieć kanalizacji sanitarnej w ulicach do oczyszczalni ścieków,

b) zakaz lokalizacji indywidualnych oczyszczalni ścieków;

6) w zakresie odprowadzenia wód opadowych i roztopowych oraz sieci kanalizacji deszczowej:

a) odprowadzenie wód opadowych i roztopowych poprzez istniejące i projektowane kolektory deszczowe do odbiorników: jeziora Małego Żnińskiego, jeziora Dużego Żnińskiego i rzeki Gąsawki oraz istniejacych rowów otwartych poozonych w granicach planu, z zastrzeżeniem lit. c,

b) dopuszczenie zagospodarowania wód opadowych i roztopowych na terenie działki budowlanej, z zastrzeżeniem lit. c,

c) lokalizację urządzeń podczyszczających wody opadowe i roztopowe z zanieczyszczonych powierzchni szczelnych przed wprowadzeniem do wód lub ziemi zgodnie z przepisami odrębnymi;

7) w zakresie sieci elektroenergetycznej:

a) budowę linii elektroenergetycznych wyłącznie jako podziemnych,

b) dopuszczenie przebudowy linii napowietrznych na podziemne,

c) dopuszczenie lokalizacji urządzeń elektroenergetycznych, w tym stacji transformatorowych małogabarytowych wolno stojących,

d) w przypadku lokalizacji nowej stacji wolno stojącej - powierzchnię działki budowlanej nie mniejszą niż 90 m^2 i o wymiarach nie mniejszych niż 9x10m;

8) w zakresie sieci telekomunikacyjnej:

a) budowę i rozbudowę linii telekomunikacyjnych,

b) dopuszczenie przebudowy linii napowietrznych na podziemne,

c) dopuszczenie lokalizacji stacji bazowych telefonii komórkowej na budynkach lub wolno stojących na wydzielonych działkach budowlanych,

d) ograniczenie wysokości stacji, o których mowa w lit. c do 25,0 m n.p.t.;

9) dopuszczenie przebudowy odcinków naziemnych istniejącej sieci cieplnej na podziemne.

11. Ustala się zakaz tymczasowego zagospodarowania, urządzenia i użytkowania terenów.

12. W zakresie obszarów rehabilitacji istniejącej zabudowy i infrastruktury technicznej na terenie 2ZKP ustala się podniesienie estetyki obszaru, w tym:

1) uporządkowanie otoczenia budynków garażowych oraz nasadzenia zieleni;

2) poprawę estetyki elewacji budynków, w tym prace modernizacyjne, mające na celu zharmonizowanie poszczególnych zespołów garaży, ujednolicenie kolorystyki i wykończeń;

3) likwidację zabudowy nietrwałej, tymczasowej i substandardowej.

§ 19. 1. Dla terenów oznaczonych na rysunku planu symbolami: 1E, 2E i 3E dla których obowiązują ustalenia niniejszego paragrafu, w zakresie przeznaczenia terenów ustala się przeznaczenie podstawowe – tereny infrastruktury technicznej elektroenergetyki, w tym:

1) na terenie 1E – urządzenia elektroenergetyczne, w tym główny punkt zasilania;

2) na terenach 2E i 3E- urządzenia elektroenergetyczne, w tym wolno stojące małogabarytowe stacje transformatorowe.

2. W zakresie zasad ochrony i kształtowania ładu przestrzennego ustala się ogrodzenia ażurowe na granicy działek budowlanych, wzbogacone zielenią.

3. W zakresie zasad ochrony środowiska, przyrody i krajobrazu kulturowego ustala się zagospodarowanie zielenią wszystkich wolnych od utwardzenia fragmentów terenu.

4. W zakresie zasad ochrony dziedzictwa kulturowego i zabytków oraz dóbr kultury współczesnej nie podejmuje się ustaleń.

5. W zakresie wymagań wynikających z potrzeb kształtowania przestrzeni publicznych ustala się:

1) zakaz lokalizacji reklam i szyldów;

2) dopuszczenie lokalizacji tablic informacyjnych.

6. W zakresie parametrów, wskaźników kształtowania zabudowy oraz zagospodarowania terenu ustala się:

1) dopuszczenie robót budowlanych związanych z podstawowym przeznaczeniem terenu;

2) wysokość nowej zabudowy:

a) dla terenu 1E – budynki nie więcej niż 6,0 m i obiekty budowlane, w tym maszty, nie więcej niż 25 m,

b) dla terenu 2E i 3E – nie więcej niż 3,5 m.

7. W zakresie ustalenia granic i sposobów zagospodarowania terenów lub obiektów podlegających ochronie na podstawie przepisów odrębnych nie podejmuje się ustaleń.

8. W zakresie szczegółowych zasad i warunków scalania i podziału nieruchomości plan nie wskazuje obszarów do objęcia scalaniem i podziałem.

9. W zakresie szczególnych warunków zagospodarowania terenów oraz ograniczeń w ich użytkowaniu nie podejmuje się ustaleń.

10. W zakresie zasad modernizacji, rozbudowy i budowy systemów komunikacji i infrastruktury technicznej ustala się:

1) obsługę komunikacyjną terenów E, z przylegających dróg publicznych, z ograniczeniami według §16 ust. 6 pkt 3 lit. d i e, przy czym obsługę terenu 2E poprzez teren 11U;

2) zasady obsługi terenu infrastrukturą techniczną:

a) dopuszczenie robót budowlanych w zakresie sieci infrastruktury technicznej, w tym w szczególności: sieci wodociągowej, kanalizacyjnej, gazowej, elektro- energetycznej, telekomunikacyjnej i ciepłowniczej,

b) powiązanie sieci infrastruktury technicznej z układem zewnętrznym oraz dostęp do sieci, zgodnie z przepisami odrębnymi,

c) zachowanie odległości między przewodami i urządzeniami infrastruktury technicznej oraz innymi obiektami budowlanymi, zgodnie z przepisami odrębnymi i normami branżowymi;

3) w zakresie zaopatrzenia w wodę, w tym do celów p.poż.:

a) zaopatrzenie w wodę z istniejącej i projektowanej sieci wodociągowej zbiorowego zaopatrzenia w wodę, z istniejących ujęć wody,

b) dopuszczenie lokalizacji studni z wykorzystaniem wody wyłącznie dla celów gospodarczych, zgodnie z przepisami odrębnymi,

4) w zakresie odprowadzenia ścieków i sieci kanalizacji sanitarnej:

a) odprowadzanie ścieków bytowych lub komunalnych poprzez istniejącą i projektowaną sieć kanalizacji sanitarnej do oczyszczalni ścieków,

b) do czasu realizacji sieci kanalizacyjnej dopuszczenie odprowadzania ścieków sanitarnych do szczelnych zbiorników bezodpływowych, zlokalizowanych na terenie działki budowlanej i wywóz ścieków do stacji zlewnej nieczystości ciekłych w Jaroszewie,

c) zakaz lokalizacji indywidualnych oczyszczalni ścieków;

5) w zakresie odprowadzenia wód opadowych i roztopowych oraz sieci kanalizacji deszczowej:

a) odprowadzenie wód opadowych i roztopowych poprzez istniejące i projektowane kolektory deszczowe do odbiorników: jeziora Małego Żnińskiego, jeziora Dużego Żnińskiego i rzeki Gąsawki oraz istniejących rowów otwartych położonych w granicach planu, z zastrzeżeniem lit c,

b) dopuszczenie zagospodarowania wód opadowych i roztopowych na terenie działki budowlanej, z zastrzeżeniem lit c,

c) lokalizację urządzeń podczyszczających wody opadowe i roztopowe z zanieczyszczonych powierzchni szczelnych przed wprowadzeniem do wód lub ziemi zgodnie z przepisami odrębnymi;

6) w zakresie sieci elektroenergetycznej:

a) dopuszczenie przebudowy linii napowietrznych na podziemne,

b) do czasu przebudowy linii napowietrznych na podziemne zachowanie stref oddziaływania oraz zakaz lokalizacji zadrzewień pod linią.

7) w zakresie sieci telekomunikacyjnej:

a) budowę i rozbudowę linii telekomunikacyjnych,

b) dopuszczenie przebudowy linii napowietrznych na linie podziemne,

c) dopuszczenie lokalizacji stacji bazowych telefonii komórkowej na budynkach lub wolno stojących na wydzielonych działkach budowlanych,

d) ograniczenie wysokości stacji, o których mowa w lit. c do 20,0 m n.p.t. - na terenie 2E i 3E oraz do 25,0 m n.p.t. - na terenie 1E;

8) dopuszczenie zaopatrzenia terenów zabudowy w ciepło z sieci cieplnej.

11. Ustala się zakaz tymczasowego zagospodarowania, urządzenia i użytkowania terenów.

§ 20. 1. Dla terenu oznaczonego na rysunku planu symbolem: 1E/K, dla którego obowiązują ustalenia niniejszego paragrafu, w zakresie przeznaczenia terenów ustala się przeznaczenie podstawowe – tereny infrastruktury technicznej elektroenergetyki i kanalizacji - urządzenia elektroenergetyczne, w tym wolno stojące małogabarytowe stacje transformatorowe oraz urządzenia sieci kanalizacyjnej.

2. W zakresie zasad ochrony i kształtowania ładu przestrzennego ustala się:

1) ogrodzenia ażurowe na granicy działek budowlanych, wzbogacone zielenią;

2) zakaz budowy nowych napowietrznych linii elektroenergetycznych.

3. W zakresie zasad ochrony środowiska, przyrody i krajobrazu kulturowego ustala się zagospodarowanie zielenią wszystkich wolnych od utwardzenia fragmentów terenu.

4. W zakresie zasad ochrony dziedzictwa kulturowego i zabytków oraz dóbr kultury współczesnej ustala się:

1) ochronę konserwatorską w strefie „B” – dla historycznego zespołu miejskiego Żnina oraz ochrony archeologicznej,

2) na terenach położonych w granicach strefy „B” ochrony konserwatorskiej i archeologicznej:

a) dla nowej zabudowy, wprowadzanej w obszarze zabudowy historycznej, dostosowanie do historycznej kompozycji w zakresie sytuacji, skali i bryły,

b) prowadzenie badań archeologicznych wyprzedzających prace budowlane,

c) nakaz uzgodnienia przez właściwego miejscowo konserwatora zabytków wszelkich robót budowlanych i ziemnych, w tym remontów, modernizacji, adaptacji, uzupełnienia zabudowy, wprowadzenia nowej zabudowy, oświetlenia ulic, obiektów małej architektury, lokalizacji reklamy, badań archeologicznych.

5. W zakresie wymagań wynikających z potrzeb kształtowania przestrzeni publicznych ustala się:

1) zakaz lokalizacji reklam i szyldów;

2) dopuszczenie lokalizacji tablic informacyjnych.

6. W zakresie parametrów, wskaźników kształtowania zabudowy oraz zagospodarowania terenu ustala się:

1) dopuszczenie robót budowlanych związanych z podstawowym przeznaczeniem terenu;

2) wysokość nowej zabudowy – nie więcej niż 3,5 m.

7. W zakresie ustalenia granic i sposobów zagospodarowania terenów lub obiektów podlegających ochronie na podstawie przepisów odrębnych nie podejmuje się ustaleń.

8. W zakresie szczegółowych zasad i warunków scalania i podziału nieruchomości plan nie wskazuje obszarów do objęcia scalaniem i podziałem.

9. W zakresie szczególnych warunków zagospodarowania terenów oraz ograniczeń w ich użytkowaniu nie podejmuje się ustaleń.

10. W zakresie zasad modernizacji, rozbudowy i budowy systemów komunikacji i infrastruktury technicznej ustala się:

1) obsługę komunikacyjną terenu z przylegających dróg publicznych, z ograniczeniami według §16 ust. 6 pkt 2 lit. d;

2) powiązanie sieci infrastruktury technicznej z układem zewnętrznym oraz dostęp do sieci, zgodnie z przepisami odrębnymi.

11. Ustala się zakaz tymczasowego zagospodarowania, urządzenia i użytkowania terenów.

§ 21. 1. Dla terenu oznaczonego na rysunku planu symbolem 1K, dla którego obowiązują ustalenia niniejszego paragrafu, w zakresie przeznaczenia terenów ustala się przeznaczenie podstawowe – tereny infrastruktury technicznej kanalizacji – przepompownia ścieków.

2. W zakresie zasad ochrony i kształtowania ładu przestrzennego ustala się ogrodzenia ażurowe na granicy działek budowlanych, wzbogacone zielenią.

3. W zakresie zasad ochrony środowiska, przyrody i krajobrazu kulturowego ustala się zagospodarowanie zielenią wszystkich wolnych od utwardzenia fragmentów terenu.

4. W zakresie zasad ochrony dziedzictwa kulturowego i zabytków oraz dóbr kultury współczesnej ustala się:

1) ochronę konserwatorską w strefie „B” – dla historycznego zespołu miejskiego Żnina oraz ochrony archeologicznej,

2) na terenach położonych w granicach strefy „B” ochrony konserwatorskiej i archeologicznej:

a) prowadzenie badań archeologicznych wyprzedzających prace budowlane,

b) nakaz uzgodnienia przez właściwego miejscowo konserwatora zabytków wszelkich robót budowlanych i ziemnych, w tym remontów, modernizacji, adaptacji, uzupełnienia zabudowy, wprowadzenia nowej zabudowy, oświetlenia ulic, obiektów małej architektury, lokalizacji reklamy, badań archeologicznych.

5. W zakresie wymagań wynikających z potrzeb kształtowania przestrzeni publicznych ustala się:

1) zakaz lokalizacji reklam i szyldów;

2) dopuszczenie lokalizacji tablic informacyjnych.

6. W zakresie parametrów, wskaźników kształtowania zabudowy oraz zagospodarowania terenu ustala się:

1) dopuszczenie robót budowlanych związanych z podstawowym przeznaczeniem terenu;

2) wysokość zabudowy – nie więcej niż 1,5 m.

7. W zakresie ustalenia granic i sposobów zagospodarowania terenów lub obiektów podlegających ochronie na podstawie przepisów odrębnych ustala się dla terenów położonych w granicach Obszaru Chronionego Krajobrazu Jezior Żnińskich zakaz lokalizacji przedsięwzięć mogących znacząco oddziaływać na środowisko w rozumieniu przepisów odrębnych, przy czym dopuszcza się lokalizację nowych lub rozbudowę i modernizację istniejących przedsięwzięć mogących znacząco oddziaływać na środowisko, dla których przeprowadzona procedura oddziaływania na środowisko wykazała brak niekorzystnego wpływu na przyrodę obszarów.

8. W zakresie szczegółowych zasad i warunków scalania i podziału nieruchomości plan nie wskazuje obszarów do objęcia scalaniem i podziałem.

9. W zakresie szczególnych warunków zagospodarowania terenów oraz ograniczeń w ich użytkowaniu nie podejmuje się ustaleń.

10. W zakresie zasad modernizacji, rozbudowy i budowy systemów komunikacji i infrastruktury technicznej ustala się:

1) obsługę komunikacyjną terenu z drogi 1KD-GP poprzez teren 5ZP;

2) powiązanie sieci infrastruktury technicznej z układem zewnętrznym oraz dostęp do sieci, zgodnie z przepisami odrębnymi.

11. Ustala się zakaz tymczasowego zagospodarowania, urządzenia i użytkowania terenów.

§ 22. Ustala się stawkę, o której mowa w art. 36 ust. 4 ustawy o planowaniu i zagospodarowaniu przestrzennym, w wysokości 30%.

§ 23. Wykonanie uchwały powierza się Burmistrzowi Żnina.

§ 24. Uchwała wchodzi w życie po upływie 30 dni od daty jej ogłoszenia w Dzienniku Urzędowym Województwa Kujawsko-Pomorskiego.

Przewodniczący Rady

Lucjan Adamus

Uzasadnienie

Projekt miejscowego planu zagospodarowania przestrzennego został opracowany zgodnie z obowiązującymi przepisami prawa. Rada Miejska w Żninie w dniu 28 grudnia 2007 roku podjęła Uchwałę Nr XIX/115/2007 w sprawie przystąpienia do sporządzania miejscowego planu zagospodarowania przestrzennego południowo-zachodniej części miasta Żnina. Celem opracowania niniejszego planu jest wyznaczenie funkcji, charakteru oraz obowiązujących norm, wskaźników i standardów zabudowy południowo-zachodniej części miasta Żnina, a także uporządkowanie istniejącego zagospodarowania. Zgodnie z art. 17 ustawy z dnia 27 marca 2003 r. o planowaniu i zagospodarowaniu przestrzennym (Dz. U. Nr 80, poz. 717 ze zm.), została przeprowadzona procedura sporządzania miejscowego planu. Stosownie do art. 17 pkt. 1 ww. ustawy o planowaniu i zagospodarowaniu przestrzennym, w piśmie „Pałuki" w dniu 21.02.2008 r. ukazało się ogłoszenie o przystąpieniu do sporządzenia ww. miejscowego planu, a obwieszczenie wywieszone było na tablicy ogłoszeń Urzędu w dniach od 21.02.2008 r. do 17.03.2008 r. Pismem z dnia 21.02.2009 r. zostały zawiadomione o przystąpieniu do sporządzenia zmiany planu organy właściwe do uzgadniania i opiniowania. W określonym w zawiadomieniu terminie do planu wpłynęło 19 wniosków. W dniu 6.10.2008 r. z projektem planu zapoznała się Gminna Komisja Urbanistyczno-Architektoniczna wydając pozytywną opinię do przedstawionych, w projekcie planu, rozwiązań. Stosownie do obowiązujących przepisów, Burmistrz Żnina, pismem z dnia 6.11.2008 r. wystąpił o opinię do Wojewody Kujawsko-Pomorskiego, Wydziału Środowiska i Rolnictwa oraz Państwowego Powiatowego Inspektora Sanitarnego w Żninie. Na podstawie art. 17 pkt 7 ustawy o planowaniu i zagospodarowaniu przestrzennym, Burmistrz Żnina, pismem z dnia 6.11.2008 r. zawiadomił o uzgadnianiu właściwe organy administracji. Kolejny etap sporządzania planu - wyłożenie do publicznego wglądu projektu planu wraz z prognozą oddziaływania na środowisko - nastąpiło w dniach od 2.04.2009 r. do 6.05.2009 r. Ogłoszenie ukazało się w piśmie „Pałuki" w dniu 26.03.2009 r. Obwieszczenie wywieszono na tablicy ogłoszeń Urzędu w dniach od 26.03.2009 r. do 25.05.2009 r. Dyskusję publiczną wyznaczono na dzień 15.04.2009 r. W ustawowym terminie, tj. do 14-go dnia po wyłożeniu projektu zmiany planu do publicznego wglądu, wniesiono 16 uwag oraz jedna wpłynęła po terminie. Uwagi zostały rozpatrzone przez Burmistrza Żnina w ustawowym terminie. Trzy uwagi zostały uwzględnione w całości, trzy uwagi zostały uwzględnione w części i 10 uwag zostało nieuwzględnionych. Treść uwag nieuwzględnionych dotyczyła przede wszystkim planowanej drogi zbiorczej oraz konsekwencji jej budowy dla istniejącej zabudowy. Wprowadzone z tytułu uwzględnienia uwag zmiany w projekcie planu miały charakter drobnych korekt i nie wymagały ponowienia procedury sporządzenia planu. Dnia 30 marca 2011 roku uchwalono zmianę studium uwarunkowań i kierunków zagospodarowania przestrzennego gminy Żnin. Studium w nowym kształcie wprowadziło między innymi zmianę rozwiązań komunikacyjnych w zachodniej części miasta. W związku z tym do projektu miejscowego planu zagospodarowania przestrzennego południowo-zachodniej części miasta Żnina wprowadzono zmiany dla dostosowania planu do ustaleń studium oraz zmieniono rozstrzygnięcie uwag zgłoszonych do planu wyłożonego w 2009 roku. W związku ze zmianą studium i za co za tym idzie projektu planu część uwag została uwzględniona. Zmieniono rozstrzygniecie 9 z 16 uwag. Projekt planu w nowym kształcie został ponownie przedstawiony do zaopiniowania i uzgodnienia. Projekt uzyskał wszystkie wymagane opinie i uzgodnienia. Kolejny etap sporządzania planu – ponowne wyłożenie do publicznego wglądu projektu planu wraz z prognozą oddziaływania na środowisko - nastąpiło w dniach od 17 .11 do 15.12.2011 r. Ogłoszenie ukazało się w piśmie „Pałuki" w dniu 10.11.2011 r. Obwieszczenie wywieszono na tablicy ogłoszeń Urzędu w dniach od 10.11.2011 r. do 02.01.2012 r. Dyskusję publiczną wyznaczono na dzień 5.12.2011 r. W ustawowym terminie, tj. do 14-go dnia po wyłożeniu projektu zmiany planu do publicznego wglądu, wniesiono 6 uwag. Uwagi zostały rozpatrzone przez Burmistrza Żnina w ustawowym terminie. Cztery uwagi zostały uwzględnione w całości, dwie uwagi zostały nieuwzględnione. Treść uwag nieuwzględnionych dotyczyła przebiegu planowanej drogi lokalnej 13KD-L w południowej części planu w okolicach ulicy Polnej oraz przeznaczenia i parametrów zabudowy terenu 58MN pod zabudowę szeregową. Wprowadzone z tytułu uwzględnienia uwag zmiany w projekcie planu miały charakter drobnych korekt i nie wymagały ponowienia procedury sporządzenia planu. Zakres ustaleń planu wynika z uchwały Rady Miejskiej w Żninie o przystąpieniu do sporządzenia zmiany przedmiotowego planu oraz z ww. ustawy o planowaniu i zagospodarowaniu przestrzennym. Grunty objęte niniejszym planem są położone w granicach administracyjnych miasta Żnina i nie wymagały uzyskania zgody na zmianę przeznaczenia gruntów rolnych i leśnych na cele nierolnicze i nieleśne. Wobec dopełnienia przewidzianej ustawą z dnia 27 marca 2003 r. o planowaniu i zagospodarowaniu przestrzennym procedury, przedłożono Radzie Miejskiej w Żninie miejscowy plan zagospodarowania przestrzennego południowo-zachodniej części miasta Żnina. W związku z powyższym, podjęcie przez Radę Miejską w Żninie uchwały dotyczącej uchwalenia miejscowego planu zagospodarowania przestrzennego południowo-zachodniej części miasta Żnina, jest w pełni zasadne.

Przewodniczący Rady

Lucjan Adamus

MIEJSCOWY PLAN ZAGOSPODAROWANIA PRZESTRZENNEGO POŁUDNIOWO-ZACHODNIEJ CZĘŚCI MIASTA ŻNINA

Załącznik nr 1 do Uchwały nr .....Rady Miejskiej w Żninie z dnia.....

WYRYS ZE STUDIUM UWARUNKOWAŃ I KIERUNKÓW ZAGOSPODAROWANIA PRZESTRZENNEGO MIASTA ŻNINA

skala 1:5 000

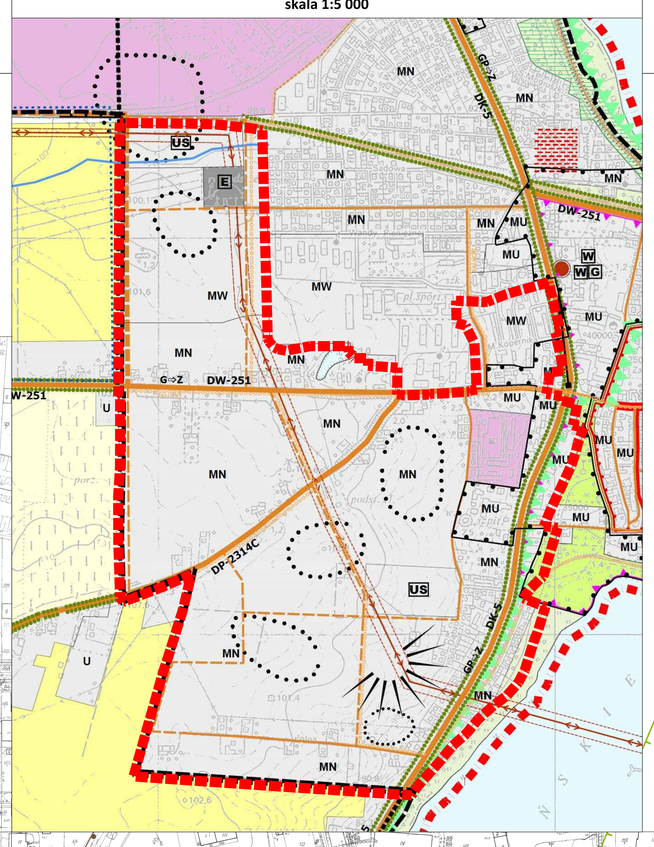

LEGENDA:

- Granica obszaru objętego planem
- Administarcyjna granica miasta Żnin
- Linie rozgraniczające tereny o różnym przeznaczeniu lub różnych zasadach zagospodarowania
- Obowiązujące linie zabudowy
- Nieprzekraczalne linie zabudowy
- Granica strefy "B"ochrony konserwatorskiej i archeologicznej
- Granica strefy "E" i "K" ochrony ekspozycji i krajobrazu
- Granica strefy "W" ochrony archeologicznej
- Budynki zabytkowe objęte ochrona konserwatorską
- Granica Obszaru Chronionego Krajobrazu Jezior Żnińskich
- MN – Tereny zabudowy mieszkaniowej jednorodzinnej
- MW – Tereny zabudowy mieszkaniowej wielorodzinnej
- U – Tereny zabudowy usługowej
- MN/U – Tereny zabudowy mieszkaniowej jednorodzinnej i usługowej
- U/MN – Tereny zabudowy usługowej i mieszkaniowej jednorodzinnej
- U/MW – Tereny zabudowy usługowej oraz mieszkaniowej wielorodzinnej
- P/U – Tereny obiektów produkcyjnych, składów i magazynów oraz zabudowy usługowej
- U/US – Tereny zabudowy usługowej oraz sportu i rekreacji
- ZP – Tereny zieleni urządzonej
- E – Tereny infrastruktury technicznej-elektroenergetyka
- K – Tereny infrastruktury technicznej-kanalizacja
- E/K – Tereny infrastruktury technicznej-energetyka i kanalizacja
- ZKP – Tereny garaży i parkingów
- KD – Tereny dróg publicznych
- KDW – Tereny dróg wewnętrznych
- Dominanta urbanistyczna
- Akcent przestrzenny
- Elewacje o szczególnym znaczeniu
- Linia elektroenergetyczna 110 kV ze strefą oddziaływania
- Linia elektroenergetyczna 15 kV z pasem technologicznym
- Orientacyjna lokalizacja budynków na działce budowlanej
- Proponowane linie podziału działek budowlanych
- Proponowane łączenie działek gruntu w działkę budowlaną
- Szpalery zadrzewień - lokalizacja orientacyjna
- Wody powierzchniowe na terenach o innym przeznaczeniu
- Zieleń urządzona na terenach o innym przeznaczeniu
- Stacje transformatorowe-orientacyjne lokalizacje
- Planowany kanał sanitarny-orientacyjna lokalizacja
- Strefa lokalizacji zjazdu

Małe Jezioro Żnińskie

10 0 10 50 100 m.

skala 1:1 000

TYTUŁ PROJEKTU	**Miejscowy plan zagospodarowania przestrzennego południowo-zachodniej części miasta Żnina**	
TYTUŁ RYSUNKU	**Rysunek planu skala 1:1000**	
FUNKCJA	IMIĘ I NAZWISKO	UPRAWNIENIA NR
GŁ. PROJEKTANT	mgr inż. arch. J. GROCHOLEWSKA	upr. urb. nr 1660 członek ZOIU Z-257
ZAPIS PLANU	mgr inż. arch. H. RAPALSKA-KACZMAREK	
KOMUNIKACJA	mgr inż. R.CIESIELSKI	
INFRASTRUKTURA	mgr inż. B.BURZYŃSKI	
OPR. GRAF.	mgr inż. arch. M.GERYSZEWSKA	członek ZOIU Z-544
		DATA : 01.2012

Rapalska-Kaczmarek Grocholewska ARCHITEKCI s.c.
ul. Pamiątkowa 27/2, 61-505 Poznań
tel./fax. 061 624 36 58/59
e-mail: architekci3@wp.pl

Załącznik Nr 2 do Uchwały Nr XVII/159/2012

Rady Miejskiej w Żninie

z dnia 30 marca 2012 r.

Rozstrzygnięcie Rady Miejskiej w Żninie o sposobie rozpatrzenia uwag wniesionych do projektumiejscowego planu zagospodarowania przestrzennego południowo-zachodniej części miasta Żnina

Na podstawie art. 20 ust. 1 ustawy z dnia 27 marca 2003 r. o planowaniu i zagospodarowaniu przestrzennym (Dz. U. z 2003 r. Nr 80, poz. 717 ze zm.) Rada Miejska w Żninie rozstrzyga, co następuje:

§ 1. Uwagi wniesione do projektu planu wyłożonego do publicznego wglądu w terminie od 2 kwietnia do 6 maja 2009 r., które nie zostały uwzględnione przez Burmistrza:

Lp.	Data wpływu uwagi	Nazwisko i imię, nazwa jednostki organizacyjnej	Treść uwagi	Oznaczenie nieruchomości, której dotyczy uwaga	Ustalenia projektu planu dla nieruchomości,której dotyczy uwaga	Rozstrzygnięcie Rady Miejskiej, załącznik nr 2 do uchwały nr XVII/159/2012 z dnia 30 marca 2012r.		Uwagi
1	03.04. 2009	Mirosława Kaczorowska	Umożliwienie przebudowy oraz zmiany sposobu użytkowania istniejącego budynku mieszkalnego oraz budowy garażu, zwiększenie zasięgu terenu 1 MW/U o fragment terenu 12MW dla powiększenia działki budowlanej i zlokalizowania miejsc postojowych	Dz. nr: 428/27 i 428/8	1 U/MW - przeznaczenie podstawowe – zabudowę usługową i mieszkaniową wielorodzinną;przeznaczenie uzupełniające – infrastrukturę techniczną, parkingi naziemne i podziemne;dopuszczenie wyłącznie usług nieuciążliwych; zakaz lokalizacji obiektów handlowych o powierzchni sprzedaży powyżej 2000,0 m2	X	X	Uwaga częściowo uwzględniona.Uwzględniono wniosek dot. przebudowy oraz zmiany sposobu użytkowania istniejącego budynku mieszkalnego oraz budowy garażu.Nie przewiduje się zmiany zasięgu terenu 1MW/U, jednakże na terenie sąsiadującym (12MW) wprowadza się zapis dopuszczający wydzielenie działek budowlanych dla powiększenia sąsiadujących nieruchomości.Uwzględnienie zgłoszonych uwag nie wymaga przeprowadzenia powtórnego uzgadniania projektu planu, ponieważ zmiany nie powodują istotnych zmian w projekcie planu oraz są zgodne z żądaniem właścicielki terenu.
2	22.04. 2009	PWPH LIPRO Roman Lipowicz	Umożliwienie przebudowy rozbudowy oraz zmiany sposobu użytkowania istniejącego obiektu produkcyjno-biurowego oraz zwiększenie zasięgu terenu 1 MW/U o fragment terenu 12MW	Działka nr 428/10	1 U/MW - przeznaczenie podstawowe – zabudowę usługową i mieszkaniową wielorodzinną;przeznaczenie uzupełniające – infrastrukturę techniczną, parkingi naziemne i podziemne;dopuszczenie	X	X	Uwaga częściowo uwzględniona.Uwzględniono wniosek dot. przebudowy oraz zmiany sposobu użytkowania istniejącego obiektu produkcyjno-biurowego na funkcję usługowo-mieszkaniową oraz umożliwienia lokalizacji miejsc postojowych na terenie 5ZP.Nie przewiduje się zmiany zasięgu terenu 1MW/U, jednakże na terenie sąsiadującym wprowadza się zapis dopuszczający wydzielenie

			i 5ZP.Umożliwienie lokalizacji miejsc postojowych na terenie 5ZP		wyłącznie usług nieuciążliwych; zakaz lokalizacji obiektów handlowych o powierzchni sprzedaży powyżej 2000,0 m2			działek budowlanych dla powiększenia sąsiadujących nieruchomości.Uwzględnienie zgłoszonych uwag nie wymaga przeprowadzenia powtórnego uzgadniania projektu planu, ponieważ zmiany nie powodują istotnych zmian w projekcie planu oraz są zgodne z żądaniem właściciela terenu.
3	29.04.2009 uzupełnion o w dniu 15.05.2009	Anna i Henryk Lutomscy	Sprzeciw wobec poprowadzenia drogi przy nieruchomość. Planowana droga odsunie w czasie budowę planowanej obwodnicy i wprowadzi ruch komunikacyjny w obszar zabudowy i okolice szkoły.Droga przebiegać będzie 3-5 m od naszego domu.	Działka nr 564/5	2KD-Z- w zakresie przeznaczenia terenów ustala się:teren drogi publicznej – ulica klasy zbiorczej;lokalizację infrastruktury technicznejusytuowanie jezdni z dwoma pasami ruchu,dopuszczenie usytuowania przystanków autobusowych,lokalizację ścieżek rowerowych i chodników,	X	X	Uwaga częściowo nieuwzględniona. Zmiana studium uwarunkowań i kierunków zagospodarowania przestrzennego gminy Żnin z marca 2011r. wprowadziła zmianę rozwiązań komunikacyjnych w zachodniej części miasta, w tym modyfikację przebiegu planowanej drogi oraz zmianę klasy drogi na lokalną. Pozwoli to na ograniczenie parametrów drogi na odcinku przyległym do wnioskowanej nieruchomości.
4	05.05.2009	Ronach Okucia Meblowe	Uwzględnienie w planie drogi wewnętrznej obsługującej „teren dawnego Spomaszu”	Działka nr 576/45	2P/U - przeznaczenie podstawowe –obiekty produkcyjne, składy i magazyny oraz zabudowa usługowa;przeznaczenie uzupełniające – infrastruktura techniczna, parkingi naziemne i podziemne oraz drogi wewnętrzne;zakaz lokalizacji obiektów handlowych o powierzchni sprzedaży powyżej 2000,0 m2		X	Droga wewnętrzna została zapisana w przeznaczeniu dopuszczalnym dla terenu 2P/U. Teren jest zainwestowany i geodezyjnie wydzielone są działki drogowe. Istniejąca droga wewnętrzna umożliwia obsługę komunikacyjną terenów prowadzonej działalności gospodarczej z drogą publiczną. Plan nie przewiduje wydzielenia ogólnodostępnej drogi na tym terenie.
5	05.05.2009	Tomasz Chudek	Zmiana usytuowania dróg na działce z uwzględnieniem osi wsch.-zach pod zabudowę pasywną. Dołączono rysunek.	Działka nr 601	1. 2U - przeznaczenie podstawowe – zabudowa usługowa - usługi nieuciążliwe, w tym w szczególności : handlu,		X	Wnioskowana zmiana przebiegu dróg jest wnioskiem jednostkowym burzącym szersze założenie przestrzenne przyjęte w planie. Brak możliwości uwzględnienia wniosku bez konsekwencji dla zagospodarowania obszaru zabudowy położonego na pd.-zach. od terenu szkoły.

					administracji, gastronomia, zamieszkanie zbiorowe, drobne rzemiosło, usługi inne, przeznaczenie uzupełniające – infrastruktura techniczna, drogi wewnętrzne, parkingi naziemne, podziemne i wielopoziomo wezakaz lokalizacji obiektów handlowych o powierzchni sprzedaży powyżej 2000,0 m2. 2. Drogi publiczne o symbolach: 11KD-L, 12KD-L, 13KD-L, 15KD-D Teren drogi wewnętrznej – 19KDW.			Proponowana lokalizacja zabudowy pasywnej jest możliwa przy różnym usytuowaniu działki względem pasa drogowego.
6	07.05.2009 uzup. z dnia 14.05.2009	Halina i Władysław Ludkiewicz	1. Na terenie 32MN – zlokalizować 3-ci budynek i 4-ty na wymazanej drodze zbiorczej 2. Nakaz wykonania ekranów akustycznych to wyraz lekceważenia mieszkańców. 3. Sposób wyłożenia planu był niezgodny z ustawą o planowaniu i zagospodarowaniu przestrzennym oraz ustawą o dostępie do informacji publicznej.	Działka nr 623	1. 32MN – przeznaczenie podstawowe – zabudowa mieszkaniowa jednorodzinna;przeznaczenie uzupełniające – infrastruktura techniczna oraz usługi nieuciążliwe jako wbudowane w budynki mieszkalne lokale użytkowe, zgodnie z przepisami odrębnymi. 2. Na terenach 5MN/U i 6MN/U, położonych bezpośrednio przy drodze krajowej nr 5, oznaczonej na rysunku planu symbolem 1KD-GP,zapewnienie właściwego klimatu		X	1. Uwaga w części bezprzedmiotowa. Według przyjętych w planie parametrów zagospodarowania i zabudowy terenu 32MN istnieje możliwość wydzielenia działek bud. o pow. min. 600,0 m2. Plan określa docelowe parametry działek i wskazuje proponowane linie podziału, natomiast inny podział zgodny z ustaleniami planu jest możliwy. 2. Uwaga bezprzedmiotowa – zastosowanie akustyki budowlanej w obiektach położonych na terenach zagrożonych ponadnormatywnym hałasem jest zgodne z przepisami odrębnymi i polską normą. 3. Uwaga bezprzedmiotowa. Zasady udostępnienia projektu planu i prognozy zostały dochowane.

					akustycznego w pomieszczeniach wymagających ochrony akustycznej, w tym poprzez stosowanie przegród budowlanych o odpowiedniej izolacyjności akustycznej przez inwestora obiektu.			
7	07.05.2009	Grzegorz Zając	Sprzeciw wobec poprowadzenia drogi zbiorczej.Należy przygotować nowe alternatywne warianty przebiegu trasy przez Żnin.	Trasa drogi 2KD-Z	2KD-Z- przeznaczenie podstawowe – teren drogi publicznej – ulica klasy zbiorczej;lokalizację infrastruktury technicznej,usytuowanie jezdni z dwoma pasami ruchu,dopuszczenie usytuowania przystanków autobusowych,lokalizację ścieżek rowerowych i chodników;	X	X	Uwaga częściowo nieuwzględniona. Zmiana studium uwarunkowań i kierunków zagospodarowania przestrzennego gminy Żnin z marca 2011r. wprowadziła zmianę rozwiązań komunikacyjnych w zachodniej części miasta, w tym modyfikację przebiegu planowanej drogi oraz zmianę klasy drogi na lokalną. Pozwoli to na ograniczenie parametrów drogi na odcinku przyległym do wnioskowanej nieruchomości.
8	07.05.2009	Henryka Wolska	Sprzeciw wobec poprowadzenia drogi zbiorczej i podziału terenu na działki budowlane.	Działki nr 609/3, 610, 613, 614	2KD-Z- przeznaczenie podstawowe – teren drogi publicznej – ulica klasy zbiorczej;lokalizację infrastruktury technicznej,usytuowanie jezdni z dwoma pasami ruchu,dopuszczenie usytuowania przystanków autobusowych,lokalizację ścieżek rowerowych i chodników;	X	X	Uwaga częściowo nieuwzględniona. Zmiana studium uwarunkowań i kierunków zagospodarowania przestrzennego gminy Żnin z marca 2011r. wprowadziła zmianę rozwiązań komunikacyjnych w zachodniej części miasta, w tym modyfikację przebiegu planowanej drogi oraz zmianę klasy drogi na lokalną. Pozwoli to na ograniczenie parametrów drogi na odcinku przyległym do wnioskowanej nieruchomości.Zgodnie z art. 35 ustawy o planowaniu i zagospodarowaniu przestrzennym – tereny, których przeznaczenie plan miejscowy zmienia mogą być wykorzystywane w sposób dotychczasowy do czasu ich zagospodarowania zgodnie z planem.Realizacja zabudowy może nastąpić wyłącznie na wniosek właściciela terenu. Plan jest natomiast podstawą do realizacji celów publicznych jakimi są m.in. drogi publiczne i infrastruktura techniczna.

9	08.05.2009	Danuta i Tomasz Jabłońscy	Sprzeciw wobec poprowadzenia drogi zbiorczej	Trasa drogi 2KD-Z	2KD-Z- przeznaczenie podstawowe – teren drogi publicznej – ulica klasy zbiorczej;lokalizację infrastruktury technicznej,usytuowanie jezdni z dwoma pasami ruchu,dopuszczenie usytuowania przystanków autobusowych,lokalizację ścieżek rowerowych i chodników;	X	X	Uwaga częściowo nieuwzględniona. Zmiana studium uwarunkowań i kierunków zagospodarowania przestrzennego gminy Żnin z marca 2011r. wprowadziła zmianę rozwiązań komunikacyjnych w zachodniej części miasta, w tym modyfikację przebiegu planowanej drogi oraz zmianę klasy drogi na lokalną. Pozwoli to na ograniczenie parametrów drogi na odcinku przyległym do wnioskowanej nieruchomości.
10	12.05.2009	Grupa mieszkańcó w miasta Żnina	Sprzeciw wobec poprowadzenia drogi zbiorczej	Trasa drogi 2KD-Z	2KD-Z- przeznaczenie podstawowe – teren drogi publicznej – ulica klasy zbiorczej;lokalizację infrastruktury technicznej,usytuowanie jezdni z dwoma pasami ruchu,dopuszczenie usytuowania przystanków autobusowych,lokalizację ścieżek rowerowych i chodników;	X	X	Uwaga częściowo nieuwzględniona. Zmiana studium uwarunkowań i kierunków zagospodarowania przestrzennego gminy Żnin z marca 2011r. wprowadziła zmianę rozwiązań komunikacyjnych w zachodniej części miasta, w tym modyfikację przebiegu planowanej drogi oraz zmianę klasy drogi na lokalną. Pozwoli to na ograniczenie parametrów planowanej drogi.Budowa drogi i infrastruktury technicznej jest celem publicznym, społecznym i nie można z niego zrezygnować. Planowana droga nie może zastąpić obwodnicy miasta w ciągu DK nr 5, gdyż jej parametry – w tym szerokość są niewystarczające. Planowana droga ma służyć właściwej obsłudze komunikacyjnej nowych terenów budowlanych oraz przyszłemu basenowi. Parametry drogi w tym szerokość są zgodnie z obowiązującymi przepisami. Droga realizowana będzie zgodnie z przepisami, w tym również w zakresie bezpieczeństwa jej użytkowników i ochrony środowiska.
11	19.05.2009	Mieszkańcy ul. Dąbrowskiego	Sprzeciw wobec poprowadzenia drogi zbiorczej. Droga będzie przebiegać zbyt blisko naszych działek. Zagrożone zostanie	Trasa drogi 2KD-Z od skrzyżowania z 1-go Stycznia do skrzyżowania z ul. Szpitalną	2KD-Z- przeznaczenie podstawowe – teren drogi publicznej – ulica klasy zbiorczej;lokalizację infrastruktury technicznej,usytuowanie jezdni z dwoma	X	X	Uwaga została złożona dnia 19 maja 2009r. do Biura Rady Miejskiej w Żninie, zarejestrowana została w Biurze Burmistrza Żnina w dniu 21.05.2009r. Sporządzono notatkę służbową wyjaśniająca okoliczności tej sprawy .Uwaga częściowo nieuwzględniona. Zmiana studium uwarunkowań i kierunków zagospodarowania przestrzennego gminy Żnin

			bezpieczeństw o dzieci, a hałas „zatruje” życie. Przewidują znaczne oddziaływanie spalin.Z uwagi na szerokość droga przejmie w przyszłości rolę obwodnicy.Dro ga oddzieli szkołę i basen.Obwod nica nie powinna dzielić miasta , ale go omijać jak w Szubinie. W osiedlu należy budować wąskie drogi dojazdowe.		pasami ruchu,dopuszcz enie usytuowania przystanków autobusowych,l okalizację ścieżek rowerowych i chodników;			z marca 2011r. wprowadziła zmianę rozwiązań komunikacyjnych w zachodniej części miasta, w tym modyfikację przebiegu planowanej drogi oraz zmianę klasy drogi na lokalną. Pozwoli to na ograniczenie parametrów planowanej drogi.Budowa drogi i infrastruktury technicznej jest celem publicznym, społecznym i nie można z niego zrezygnować. Planowana droga nie może zastąpić obwodnicy miasta w ciągu DK nr 5, gdyż jej parametry – w tym szerokość są niewystarczające. Planowana droga ma służyć właściwej obsłudze komunikacyjnej nowych terenów budowlanych oraz przyszłemu basenowi. Parametry drogi w tym szerokość są zgodnie z obowiązującymi przepisami. Droga realizowana będzie zgodnie z przepisami, w tym również w zakresie bezpieczeństwa jej użytkowników i ochrony środowiska.
12	22.05.2009	Maria Lorentowicz ZagalakRafa ł Zagalak	Przeznaczenie nieruchomości pod zabudowę usługową, w tym gastronomiczn o-hotelową	Działka nr 562/6	11 U- przeznaczenie podstawowe – zabudowa usługowa,dla terenu 11U – usługi oświaty;przezna czenie uzupełniające – infrastruktura techniczna, drogi wewnętrzne, parkingi naziemne, podziemne i wielopoziomo we zakaz lokalizacji obiektów handlowych o powierzchni sprzedaży powyżej 2000,0 m2			Uwaga nie rozpatrywana, złożona po terminie , wysłana dnia 21.05.2009r.

§ 2. Zmiany wynikające z uwzględnienia uwag zgłoszonych do wyłożonego do publicznego wglądu miejscowego planu zagospodarowania przestrzennego południowo-zachodniej części miasta Żnina, w terminie od 2 kwietnia do 20 maja 2009 r., stanowią drobne modyfikacje planu i nie wymagają ponowienia procedury określonej art. 17 ustawy z dnia 27 marca 2003 r. o planowaniu i zagospodarowaniu przestrzennym, w tym nie mają wpływu na zakres dokonanych wcześniej uzgodnień.

§ 3. Wobec zmiany kierunków zagospodarowania przestrzennego, w uchwlonej zmianie studium uwarunkowań i kierunków zagospodarowania przestrzennego gminy Żnin (Uchwały Rady Miejskiej w Żninie Nr XLVI/401/2010 z dnia 31 sierpnia 2010 r. i Nr VII/34/2011 z dnia 30 marca 2011 r.) dokonano zmian w projekcie planu i ponowiono procedurę planistyczą w zakresie opiniowania, uzgodnień i wyłożenia do publicznego wglądu.

§ 4. Uwagi wniesione do projektu planu ponownie wyłożonego do publicznego wglądu w terminie od 17 listopada do 15 grudnia 2011 r., które nie zostały uwzględnione przez Burmistrza:

Lp.	Data wpływu uwagi	Nazwisko i imię, nazwa jednostki organizacyjnej	Treść uwagi	Oznaczenie nieruchomości, której dotyczy uwaga	Ustalenia projektu planu dla nieruchomości, której dotyczy uwaga	Rozstrzygnięcie Rady Miejskiej,załącznik nr 2 do uchwały nr XVII/159/2012 z dnia 30 marca 2012r.		Uwagi
1	25.11.2011	Tomasz Boroch, Krzysztof Bachora	Wniosek o wykreślenie w projekcie planu odcinka drogi przechodzącego przez działki o numerze 622/10 oraz 624/5 położone prze ul Polnej w Żninie.Osiedle domów jednorodzinnych powinno być strefą ograniczonego ruchu. Budowa odcinka oznaczałby zwiększenie zanieczyszczeń i hałasu oraz pogorszenie bezpieczeństwa mieszkańców.Do wniosku zostało dołączone pismo z lipca 2011 r. zawierające 54 podpisy popierające wniosek.	Nr ewid. dz.622/10 , 624/5	33MN,34MN- teren zabudowy mieszkaniowej jednorodzinnej. 13KD-L- teren drogi publicznej klasy lokalnej		X	Uwaga nieuwzględniona. Zaplanowana droga jest niezbędna dla zapewnienia właściwej obsługi komunikacyjnej oraz powiązań lokalnych w obszarze między ulicami: 1 Stycznia, Polną i Szpitalną. Droga 13KD-L stanowi, zgodnie z art. 6 ustawy o gospodarce nieruchomościami, cel publiczny. Ustalenie przeznaczenia pod drogę publiczną w planie miejscowym stworzy podstawy do przejęcia gruntu i wypłaty odszkodowania.
2	28.12.2011	Mieszkańcy ulicy Wrzosowej i ulic sąsiednich w Żninie(13 podpisów)	Kwestionujemy część ustaleń przyjętych w projekcie planu dotyczących terenu 58MN. Projekt powinien zostać zmieniony, gdyż po wprowadzeniu w ten teren zabudowy szeregowej zaburzony zostanie specyficzny charakter osiedla.	Teren 58 MN	58MN- teren zabudowy mieszkaniowej jednorodzinnej		X	Uwaga nieuwzględniona. Dla terenu 58MN wydano pozwolenie na budowę, a inwestycja jest w trakcie realizacji

§ 5. Zmiany wynikające z uwzględnienia uwag zgłoszonych do wyłożonego do publicznego wglądu miejscowego planu zagospodarowania przestrzennego południowo-zachodniej części miasta Żnina, w terminie od 17 listopada do 15 grudnia 2011 r., stanowią drobne modyfikacje planu i nie wymagają ponowienia procedury określonej art. 17 ustawy z dnia 27 marca 2003 r. o planowaniu i zagospodarowaniu przestrzennym, w tym nie mają wpływu na zakres dokonanych wcześniej uzgodnień.

Przewodniczący Rady

Lucjan Adamus

Załącznik Nr 3 do Uchwały Nr XVII/159/2012

Rady Miejskiej w Żninie

z dnia 30 marca 2012 r.

Rozstrzygnięcie Rady Miejskiej w Żninie o sposobie realizacji, zapisanych w miejscowym planie zagospodarowania przestrzennego południowo-zachodniej części miasta Żnina inwestycji z zakresu infrastruktury technicznej, które należą do zadań własnych gminy, oraz o zasadach ich finansowania.

Na podstawie art. 20 ust.1 ustawy z 27 marca 2003 r. o planowaniu i zagospodarowaniu przestrzennym (Dz. U. z 2003 r. Nr 80, poz. 717 ze zm.) Rada Miejska w Żninie rozstrzyga, co następuje:

§ 1. Sposób realizacji zapisanych w planie inwestycji z zakresu infrastruktury technicznej.

1) Zadania w zakresie realizacji przewidzianych dróg publicznych będą realizowane zgodnie z miejscowym planem zagospodarowania przestrzennego oraz zgodnie z obowiązującymi przepisami, w tym m.in. ustawą prawo budowlane, ustawą o zamówieniach publicznych, samorządzie gminnym, gospodarce komunalnej, o ochronie środowiska i o szczególnych zasadach przygotowania i realizacji inwestycji w zakresie dróg publicznych.

2) Zadania w zakresie infrastruktury technicznej prowadzić będą właściwe przedsiębiorstwa, w kompetencji których leży rozwój sieci: wodociągowej, kanalizacji sanitarnej i deszczowej, energetycznej, gazociągowej i cieplnej, zgodnie z miejscowym planem zagospodarowania przestrzennego oraz na podstawie przepisów odrębnych. Zadania w zakresie gospodarki odpadami realizowane będą zgodnie z miejscowym planem zagospodarowania przestrzennego, zgodnie z planem gospodarki odpadami oraz na podstawie przepisów odrębnych. Inwestycje w zakresie przesyłania i dystrybucji paliw gazowych, energii elektrycznej realizowane będą w sposób określony w prawie energetycznym.

3) Za podstawę przyjęcia do realizacji zadań określonych w miejscowym planie zagospodarowania przestrzennego, które należą do zadań własnych gminy, stanowić będą zapisy uchwał budżetowych Miasta Żnina.

4) Określenie terminów przystąpienia i zakończenia realizacji tych zadań ustalone będzie według kryteriów i zasad przyjętych przy konstruowaniu uchwał budżetowych Miasta Żnina.

5) Inwestycje realizowane mogą być etapowo w zależności od wielkości środków przeznaczonych na inwestycje.

§ 2. Finansowanie inwestycji będzie odbywać się poprzez:

1) wydatki z budżetu gminy;

2) współfinansowanie środkami zewnętrznymi, poprzez budżet gminy – w ramach m.in.:

a) dotacji unijnych,

b) dotacji samorządu województwa,

c) dotacji i pożyczek z funduszy celowych,

d) kredytów i pożyczek bankowych,

e) innych środków zewnętrznych;

3) udział inwestorów w finansowaniu w ramach porozumień o charakterze cywilno – prawnym lub w formie partnerstwa publiczno – prywatnego – „PPP”, a także właścicieli nieruchomości.

Przewodniczący Rady

Lucjan Adamus

BURMISTRZ
ŻNINA

Żnin, dnia 19 sierpnia 2019 r.

PROJEKT - INSTAL
Karol Kistowski
Projektowanie Nadzory Wykonawstwo
ul. Leopolda Okulickiego 6/60
62-200 Gniezno

IGPI.7242.197.2019
Dotyczy: Uzgodnienia trasy sieci kanalizacji sanitarnej i sieci wodociągowej w ul. 1-go Stycznia i Dąbrowskiego w miejscowości Żnin.

Uzgadniam lokalizację sieci wodociągowej oraz kanalizacji sanitarnej w pasie drogi gminnej nr 131014c ul. Dąbrowskiego na dz. 562/57 oraz dz. 562/39 i dz. nr 562/39, w miejscowości Żnin, w celu budowy sieci w miejscowości Żnin.

Warunki uzgodnienia dla działek:

1. Zezwala się na ułożenie sieci wodociągowej oraz sieci kanalizacji sanitarnej w pasie drogi gminnej (dz. 562/39, 562/80, 562/57) metodą wykopu otwartego na głębokości minimum 1,1 m licząc od rzędnej nawierzchni drogi.
2. Po wykonaniu prac nawierzchnię działek drogowych doprowadzić do stanu pierwotnego z odnowieniem nawierzchni i warstw konstrukcyjnych. Odbiór wykonanych prac uzgodnić z pracownikiem Wydziału IGPI tut. Urzędu.
3. Ewentualne pozostawione wykopy zabezpieczyć w sposób uniemożliwiający przedostanie się do nich osób trzecich.
4. Za wbudowanie sieci wodociągowej i sieci kanalizacji sanitarnej w pas drogowy na podstawie art. 40 ust. 1, ust. 2 pkt 1 i 2 oraz ust. 3, ust. 4, ust. 5, ust. 11, ust. 13 i ust. 15 ustawy z dnia 21 marca 1985 r. o drogach publicznych (Dz. U. z 2018, poz. 2068 z późn. zm.) oraz uchwały nr XV/165/2004 Rady Miejskiej w Żninie z dnia 3 czerwca 2004 r. w sprawie zajęcia pasa drogowego na cele niezwiązane z budową, przebudową, remontem i ochroną dróg za wbudowanie urządzenia niezwiązanego z funkcjonowaniem drogi pobiera się opłatę w wysokości 17,50 zł/m^2 za rok.
5. W przypadku przebudowy lub remontu drogi przez zarządzającego pasem drogowym, na którym ułożono sieć wodociągową i kanalizacji sanitarnej według niniejszego uzgodnienia i wystąpienia na powyższą okoliczność, konieczności jego przełożenia to zgodnie z art. 39 ustawy z dnia 21 marca

1985 r. o drogach publicznych (Dz. U. z 2018, poz. 2068 z późn. zm.), właściciel wbudowanego urządzenia na własny koszt dokonuje jego przesunięcia.

Burmistrz Żnina wyraża zgodę na dysponowanie gruntem działek nr 562/39, 562/80 i 562/57 obręb Żnin, na cele budowlane dla potrzeb wykonania uzgadnianego obiektu zgodnie z art. 32 ust. 4 pkt 2 ustawy Prawo budowlane, w celu budowy sieci w miejscowości Żnin.

Niniejsze uzgodnienie nie jest równoznaczne z pozwoleniem na wejście w pas drogowy, o które wystąpi Inwestor na etapie wykonawstwa. Za wbudowane urządzenia w pas drogowy obciążony zostanie Inwestor.

W załączeniu mapa graficzna z naniesioną lokalizacją sieci wodociągowej i kanalizacji sanitarnej na działce gminnej w miejscowości Żnin. Złącznik stanowi plan zagospodarowania nieruchomości będącej przedmiotem uzgodnienia.

z up. BURMISTRZA
Halina Rosiak-Rozłowska
Zastępca Burmistrza

Sprawę prowadzi: Paweł Niewiadomski, podinspektor ds. drogownictwa
tel. +48 52 30 31 301 wew. 162, e-mail: p.niewiadomski@gminaznin.pl

załącznik jako integralna część
uzgodnienie IGPI.7242.187.2019 z 19.08.201

z up. BURMISTRZA
Halina Rosiak-Kozłowska
Zastępca Burmistrza

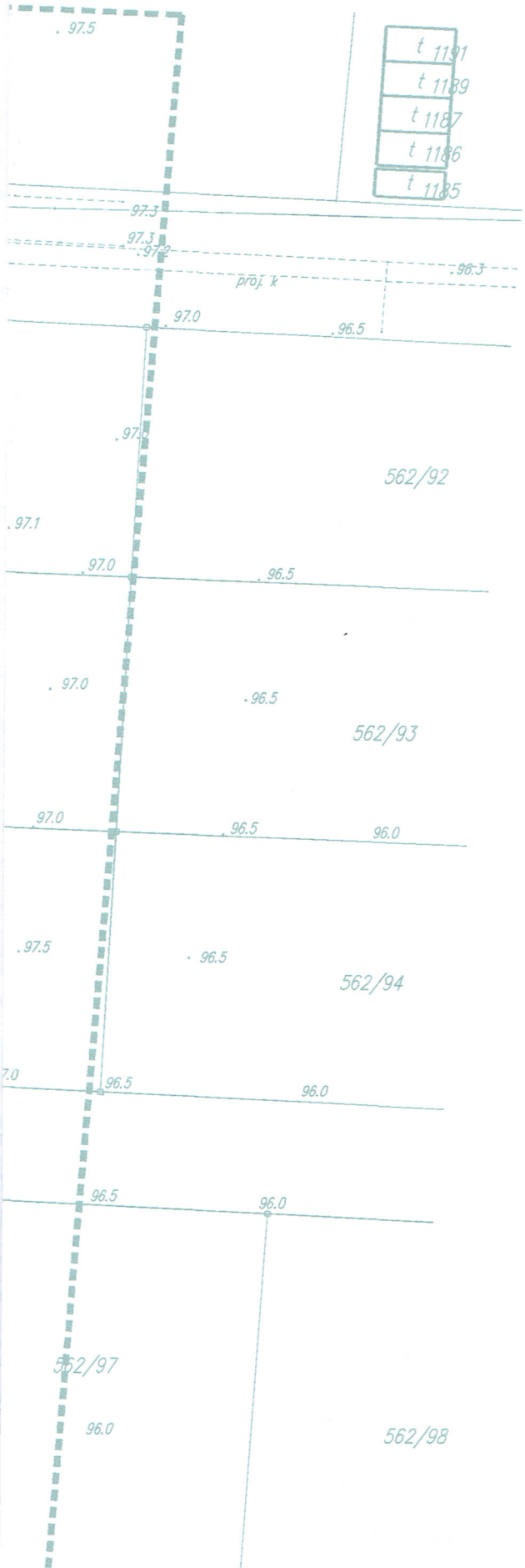

ZARZĄD DRÓG POWIATOWYCH
W ŻNINIE
z siedzibą w Podgórzynie
88-400 ŻNIN
tel./fax (052) 30 20 668

Podgórzyn, dnia 19-08-2019 r.

DT 435.78.2019

DECYZJA

Na podstawie art. 39 ust. 3 i 3a ustawy z dnia 21 marca 1985 r. o drogach publicznych (Dz. U. z 2018 r., poz. 2068 ze zm.), art. 104 ustawy z dnia 14 czerwca 1960 r. Kodeks postępowania administracyjnego (Dz. U. z 2018 r., poz. 2096 ze zm.), oraz uchwały Nr 136/2016 Zarządu Powiatu w Żninie z dnia 29.01.2016 r. w sprawie upoważnienia Zastępcy Dyrektora Zarządu Dróg Powiatowych w Żninie do załatwiania spraw w imieniu zarządcy drogi, a w szczególności do wydawania decyzji administracyjnych, po rozpatrzeniu wniosku z dnia 30-07-2019 r. (wpływ: 31-07-2019 r.) złożonego przez PROJEKT-INSTAL KAROL KISTOWSKI działającego z pełnomocnictwa Zakładu Wodociągów i Kanalizacji „WiK" Sp. z o.o. z dnia 29.07.2019 r. w sprawie uzgodnienia lokalizacji sieci kanalizacji sanitarnej i sieci wodociągowej w pasie drogi powiatowej nr 2314C Żnin– Janowiec Wlkp. ul. 1-go Stycznia **(dz. nr 546)** obręb Żnin, gmina Żnin, Powiat Żniński

WYRAŻAM ZGODĘ

na lokalizację sieci kanalizacji sanitarnej i sieci wodociągowej w pasie drogi powiatowej nr 2314C Żnin– Janowiec Wlkp. ul. 1-go Stycznia **(dz. nr 546)** obręb Żnin, gmina Żnin, Powiat Żniński

przy zachowaniu następujących warunków:

1. Projektowana budowa sieci kanalizacji sanitarnej zostanie zlokalizowana zgodnie z załączonym projektem zagospodarowania terenu Mapa syt. – wys. 1: 500 w pasie drogi powiatowej nr 2314C Żnin – Janowiec Wlkp. w km 0+224.
2. Projektowana budowa sieci wodociągowej zostanie zlokalizowana zgodnie z załączonym projektem zagospodarowania terenu Mapa syt. – wys. 1: 500 w pasie drogi powiatowej nr 2314C Żnin – Janowiec Wlkp. w km 0+229.
3. **Planowane zamierzenie inwestycyjne należy zrealizować do końca 2019 r. w związku z planowaną przebudową drogi 2314C Żnin – Janowiec Wlkp. w 2020 roku w ramach dofinansowania z Funduszu Dróg Samorządowych.**
4. Opracowanie projektu technicznego urządzeń linii kablowych zgodne z warunkami technicznymi zawartymi Rozporządzenia Ministra Transportu i Gospodarki Morskiej z dnia 2 marca 1999 r. w sprawie warunków technicznych jakim powinny drogi i ich usytuowanie (t.j. Dz. U. z 2016 poz. 124) oraz zgodnie z ustawą o drogach publicznych z dnia 21 marca 1985 r. (t.j. Dz. U. 2018, poz. 2068).
5. Pobocze należy doprowadzić do stanu pierwotnego. Nie dopuszcza się naruszenia jezdni. Dopuszcza się ułożenie sieci kanalizacyjnej i wodociągowej w chodniku w pasie drogi 2314C w wykopie otwartym pod warunkiem doprowadzenia chodnika do stanu pierwotnego. Wykonawca po zakończonych robotach jest zobowiązany do dokonania odpowiedniego zagęszczenia gruntu, odtworzenia wszystkich warstw konstrukcyjnych chodnika, przełożenia kostki betonowej w miejscach wykopu i po 1,00 m poza krawędź wykopu. Głębokość posadowienia normatywna w nawiązaniu do istniejących rzędnych terenu. W strefie wykopu i rozgęszczenia należy przedstawić badania zagęszczenia gruntu. Zakazuje się składowania gruntu z wykopu na drodze objętej inwestycją oraz w gestii inwestora pozostaje zapewnienie mieszkańcom swobodnego przejścia i przejazdu do własnej posesji konstrukcji jezdni.
6. **Na czas prowadzenia robót należy opracować projekt tymczasowej organizacji ruchu, uzyskać jego uzgodnienie przez ZDP i Komendę Powiatową Policji w Żninie oraz zatwierdzenie przez organ zarządzający ruchem tj. Starostwo Powiatowe w Żninie Wydział Komunikacji i Dróg.**

7. Umieszczenie urządzeń w pasie drogowym winno gwarantować bezkolizyjność wykonania w przyszłości robót drogowych.
8. Zarząd Dróg Powiatowych w Żninie wyraża zgodę dla Inwestora na czasowe dysponowanie gruntem dla **działki nr 546 obręb Żnin, gmina Żnin., Powiat Żniński** dla potrzeb wykonania uzgadnianego obiektu zgodnie z art. 32 ust. 4 pkt 2 ustawy z dnia 7 lipca 1994 r.- Prawo budowlane (Dz. U. z 2019 r., poz. 1186).
9. Przed rozpoczęciem robót budowlanych Inwestor jest zobowiązany do:
   a. wystąpienia do Zarządu Dróg Powiatowych w Żninie z wnioskiem na prowadzenie robót w pasie drogowym i z wnioskiem na umieszczenie urządzenia w pasie drogowym na 30 dni przez rozpoczęciem robót według ustalonego wzoru.
10. Projekt budowy sieci kanalizacyjnej i wodociągowej należy uzgodnić z instytucjami posiadającymi swoje urządzenia w strefie objętej budową.
11. W okresie zimowym tj. od 15 października do 15 kwietnia Zarząd Dróg Powiatowych w Żninie zastrzega sobie prawo do nie wyrażenia zgody na zajęcie pasa drogowego.
12. Zlokalizowanie urządzenia w pasie drogowym nie daje żadnych praw dla gestora w wypadku przebudowy elementów drogowych. Wszelkie roszczenia w wypadku przebudowy elementów drogi wykonuje i finansuje właściciel urządzenia po okresie 4 lat licząc od dnia wydania zezwolenia przez zarząd dróg.
13. W przypadku naruszenia praw osób trzecich, spowodowania awarii urządzeń obcych, zaistnienia w związku z prowadzonymi robotami wypadków lub kolizji, skutki ponosi zajmujący pas drogi.
14. W przypadku napotkania na zajmowanym terenie znaków pomiarowych i kamieni granicznych, które mogą zostać w trakcie robót naruszone, należy powiadomić o powyższym fakcie służbę geodezyjną.

UZASADNIENIE

1. Zgodnie z art. 39 ust. 1 pkt 1 ustawy o drogach publicznych zabronione jest lokalizowanie obiektów budowlanych umieszczania urządzeń, przedmiotów i materiałów niezwiązanych z potrzebami zarządzania drogami lub potrzebami ruchu drogowego. Wyjątek stanowi zapis ust. 3 cyt. przepisu, zgodnie, z którym w szczególnie uzasadnionych przypadkach umieszczanie w pasie drogowym urządzeń niezwiązanych z potrzebami ruchu może nastąpić wyłącznie za zezwoleniem właściwego zarządcy drogi.
2. Z przywołanych przepisów wynika jednoznacznie, iż ustawodawca w celu ochrony pasa drogowego przeznaczonego do prowadzenia ruchu lub postoju oraz ruchu pieszych wprowadził zakaz umieszczania w nim ww. urządzeń. Warunkiem odstępstwa od tego zakazu jest wystąpienie w konkretnej sprawie szczególnie uzasadnionego przypadku. Udzielenie, zatem powyższego zezwolenia winno mieć charakter wyjątkowy.
3. W uznaniu organu I instancji w niniejszej sprawie zachodzą przesłanki określone w art. 39 ust. 3 ustawy uzasadniające wyrażenie zgody na budowę sieci kanalizacyjnej i wodociągowej w pasie drogi powiatowej nr 2314C. Decyzja zgodna jest z wolą strony. Budowa sieci kanalizacyjnej i wodociągowej nie powinna wpływać negatywnie na funkcjonowanie układu drogowego pod warunkiem dostosowania się przez stronę do ww. warunków.
4. Zezwolenie zarządcy drogi wyrażone w niniejszej decyzji nie jest równoznaczne z pozwoleniem na budowę stosownie do przepisów ustawy z dnia 7 lipca 1994 r. Prawo budowlane (Dz. U. z 2019, poz. 1186).
5. Zezwolenie zarządcy drogi wyrażone w niniejszej decyzji nie jest równoznaczne z pozwoleniem na prowadzenie robót w pasie drogowym, o które Wykonawca albo Inwestor winien wystąpić do Zarządu Dróg Powiatowych w Żninie z siedzibą w Podgórzynie w trybie i na warunkach określonych w Rozp. Rady Ministrów z dnia 1 czerwca 2004 r. w sprawie warunków udzielenie zezwoleń na zajęcie pasa drogowego (Dz. U. z 2016 r., poz. 1264). W zezwoleniu na zajęcia pasa drogowego w celu umieszczenia urządzenia, na podstawie art. 40 ust. 3,5 i 11 ustawy z dnia 21 marca 1985

r. o drogach publicznych będzie corocznie pobierana opłata za umieszczenie w pasie drogowym urządzenia będące przedmiotem niniejszego zezwolenia. Wysokość stawek reguluje uchwała nr XII/85/04 Rady Powiatu Żnińskiego z dnia 22. 04. 2004 r. w sprawie ustalenia stawek za zajęcie 1m^2 pasa drogowego dróg powiatowych, dla których zarządcą jest Zarząd Powiatu, na cele niezwiązane z budową, przebudową, remontem, utrzymaniem i ochroną dróg (Dziennik Urzędowy Województwa Kujawsko – Pomorskiego nr 76 poz. 1287).

6. W związku z powyższym przed rozpoczęciem prac związanych z umieszczeniem ww. obiektów należy wystąpić do tut. Zarządu Dróg z wnioskiem o udzielenia zezwolenia:
   a. na prowadzenie robót w pasie drogowym
   b. na umieszczenie przedmiotowych urządzeń w pasie drogowym

POUCZENIE

Od niniejszej decyzji stronie służy odwołanie do Samorządowego Kolegium Odwoławczego w Bydgoszczy za moim pośrednictwem złożone w terminie 14 dni od dnia doręczenia decyzji.

W trakcie biegu terminu do wniesienia odwołania strona może zrzec się prawa do wniesienia odwołania wobec organu administracji publicznej, który wydał decyzję. Z dniem doręczenia organowi administracji publicznej oświadczenia o zrzeczeniu się prawa do wniesienia odwołania przez ostatnią ze stron postępowania, decyzja staje się ostateczna i prawomocna, co oznacza, iż decyzja podlega natychmiastowemu wykonaniu i brak jest możliwości zaskarżenia decyzji do Wojewódzkiego Sądu Administracyjnego. Nie jest możliwe skuteczne cofnięcie oświadczenia o zrzeczeniu się prawa do wniesienia odwołania.

Jeżeli niniejsza decyzja została wydana z naruszeniem przepisów postępowania, a konieczny do wyjaśnienia zakres sprawy ma istotny wpływ na jej rozstrzygnięcie, na zgodny wniosek wszystkich stron zawarty w odwołaniu, organ odwoławczy przeprowadza postępowanie wyjaśniające w zakresie niezbędnym do rozstrzygnięcia sprawy. Organ odwoławczy przeprowadza postępowanie wyjaśniające także wówczas, gdy jedna ze stron zawarła w odwołaniu wniosek o przeprowadzenie przez organ odwoławczy postępowania wyjaśniającego w zakresie niezbędnym do rozstrzygnięcia sprawy, a pozostałe strony wyraziły na to zgodę w terminie czternastu dni od dnia doręczenia im zawiadomienia o wniesieniu odwołania, zawierającego wniosek o przeprowadzenie przez organ odwoławczy postępowania wyjaśniającego w zakresie niezbędnym do rozstrzygnięcia sprawy.

z up. ZARZĄDU POWIATU
Adrian Kubicki
Z-CA DYREKTORA
Zarząd Dróg Powiatowych w Żninie
z siedzibą w Podgórzynie

Otrzymują:

1. PROJEKT - INSTAL
   KAROL KISTOWSKI
   ul. Leopolda Okulickiego 6/60
   62-200 Gniezno
2. Starostwo Powiatowe w Żninie
   Wydział Urbanistyki i Architektury
3. Obwód Drogowo – Mostowy nr 1 w Skórkach
4. a/a

RM

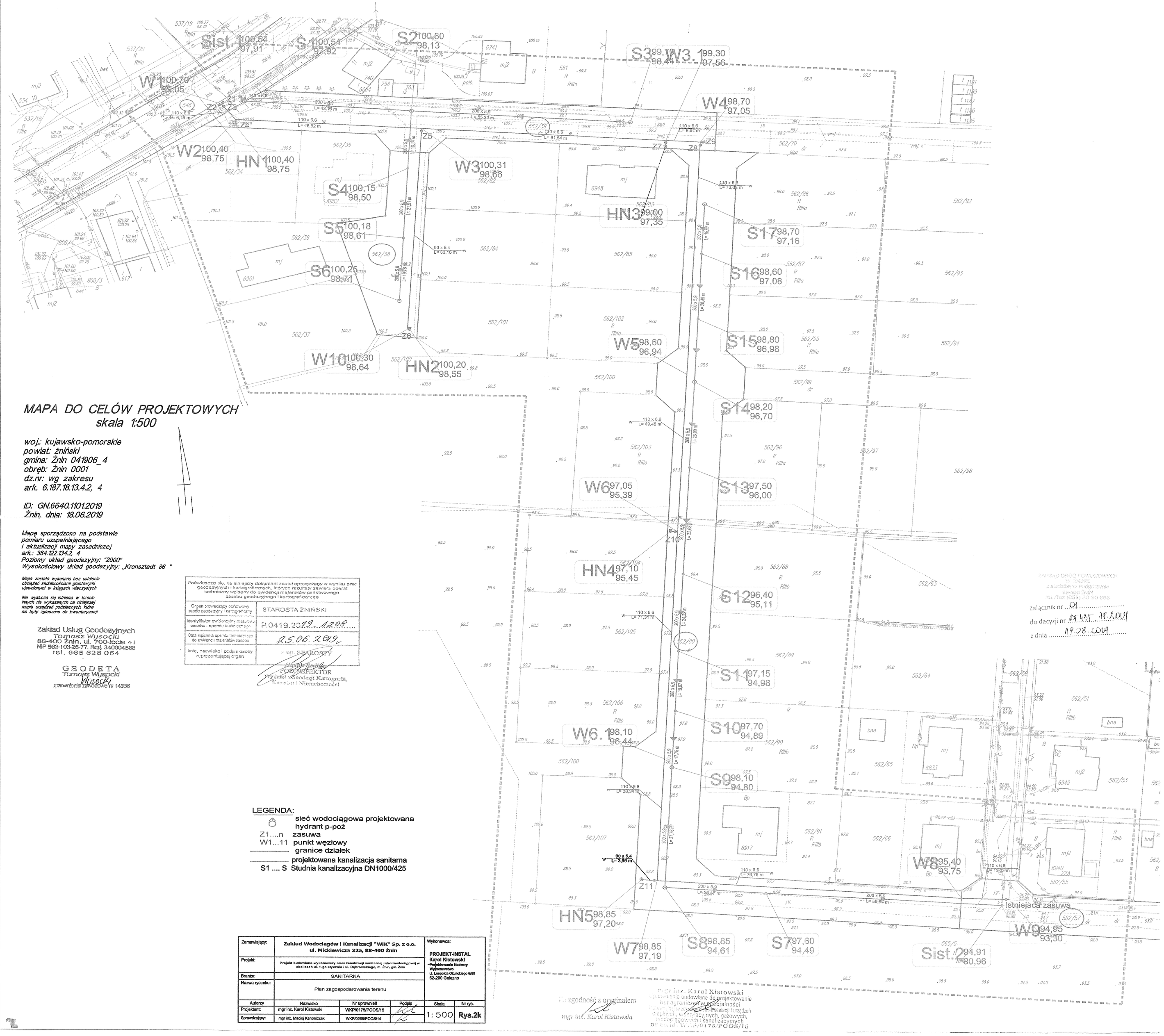

MAPA DO CELÓW PROJEKTOWYCH
skala 1:500

woj.: kujawsko-pomorskie
powiat: żniński
gmina: Żnin 041906_4
obręb: Żnin 0001
dz.nr: wg zakresu
ark. 6.187.18.13.4.2, 4

ID: GN.6640.1101.2019
Żnin, dnia: 18.06.2019

Mapę sporządzono na podstawie pomiaru uzupełniającego i aktualizacji mapy zasadniczej
ark.: 364.122.134.2, 4
Poziomy układ geodezyjny: "2000"
Wysokościowy układ geodezyjny: „Kronsztadt 86 "

Mapa została wykonana bez ustalenia obciążeń służebnościami gruntowymi ujawnionymi w księgach wieczystych

Nie wyklucza się istnienia w terenie innych nie wykazanych na niniejszej mapie urządzeń podziemnych, które nie były zgłoszone do inwentaryzacji

Zakład Usług Geodezyjnych
Tomasz Wysocki
88-400 Żnin, ul. 700-lecia 41
NIP 562-103-26-77, Reg. 340604588
tel. 665 628 064

GEODETA
Tomasz Wysocki
uprawnienia zawodowe nr 14336

Poświadcza się, że niniejszy dokument został opracowany w wyniku prac geodezyjnych i kartograficznych, których rezultaty zawiera operat techniczny wpisany do ewidencji materiałów państwowego zasobu geodezyjnego i kartograficznego	
Organ prowadzący państwowy zasób geodezyjny i kartograficzny	STAROSTA ŻNIŃSKI
Identyfikator ewidencyjny materiału zasobu - operatu technicznego	P.0419.2019.1208
Data wpisania operatu technicznego do ewidencji materiałów zasobu	25.06.2019
Imię, nazwisko i podpis osoby reprezentującej organ	z up. STAROSTY Tomasz Jagodziński PODINSPEKTOR Wydział Geodezji Kartografii, Katastru i Nieruchomości

Załącznik nr 01
do decyzji nr 01.435.78.2019
z dnia 19.08.2019

ZAKŁAD GRODZKI W ŻNINIE
z siedzibą w Podgórznie
88-400 ŻNIN
tel./fax (052) 30 20 663

LEGENDA:
- sieć wodociągowa projektowana
- hydrant p-poż
- Z1....n zasuwa
- W1...11 punkt węzłowy
- granice działek
- projektowana kanalizacja sanitarna
- S1 .... S Studnia kanalizacyjna DN1000/425

Zamawiający:	Zakład Wodociągów i Kanalizacji "WiK" Sp. z o.o. ul. Mickiewicza 22a, 88-400 Żnin			Wykonawca: PROJEKT-INSTAL Karol Kistowski -Projektowanie Nadzory Wykonawstwo ul. Leopolda Okulickiego 6/60 62-200 Gniezno	
Projekt:	Projekt budowlano-wykonawczy sieci kanalizacji sanitarnej i sieci wodociągowej w okolicach ul. 1-go stycznia i ul. Dąbrowskiego, m. Żnin, gm. Żnin				
Branża:	SANITARNA				
Nazwa rysunku:	Plan zagospodarowania terenu				
Autorzy	Nazwisko	Nr uprawnień	Podpis	Skala	Nr rys.
Projektant:	mgr inż. Karol Kistowski	WKP/0175/POOS/15		1:500	Rys.2k
Sprawdzający:	mgr inż. Maciej Kanoniczak	WKP/0288/POOS/14			

Za zgodność z oryginałem
mgr inż. Karol Kistowski

mgr inż. Karol Kistowski
Uprawniony do projektowania bez ograniczeń w specjalności instalacji i urządzeń cieplnych, wentylacyjnych, gazowych, wodociągowych i kanalizacyjnych
nr ewid. WKP/0175/POOS/15

Tytuł Projektu: Budowa sieci kanalizacji sanitarnej i sieci wodociągowej w okolicach ul. 1-go stycznia i ul. Dąbrowskiego w m. Żnin, gm. Żnin
Inwestor: Zakład Wodociągów i Kanalizacji "WiK" w Żninie

Żnin, dnia: 19.08.2019r.

OŚWIADCZENIE

Ja(my)*, niżej podpisany/a (i)*

.p.	Imię i nazwisko	Adres zamieszkania/ Telefon kontaktowy
1.	Handke Jerzy Michał	Ul. Osiedle Kosmonautów 15/9, 61-639 Poznań
2.		
3.		
4.		

oświadczam, że posiadam prawo do dysponowania nieruchomością położoną w m. Żnin, oznaczoną w ewidencji gruntów i budynków jako działka nr 562/38, jednostka ewidencyjna: 041906_4 Żnin, obręb ewidencyjny: 0001 Żnin jako współwłaściciel w/w działki.

W związku z planowaną budową sieci kanalizacji sanitarnej i sieci wodociągowej na w/w działce nr 562/38 wyrażam zgodę na :

- lokalizację ww. uzbrojenia przedstawioną przez projektanta na załączonej mapie/szkicu, oraz jego budowę, w tym wykonanie robót ziemnych,
- nieodpłatne udostępnienie części w/w działki w najbliższym sąsiedztwie urządzeń wodociągowych i kanalizacyjnych w celu lokalizacji ww. uzbrojenia oraz jego budowy, w tym wykonania robót ziemnych, a także celem wykonywania czynności eksploatacyjnych,

Uwagi:.....
.....
.....

Czytelne podpisy (imię i nazwisko):

1. Jerzy Handke ,

2. ..... ,

3. .....,

4. .....

* niepotrzebne skreślić

Alicja Ochudło-Salamon
ul. Gajowa 3
88-400 Żnin
tel. 693 990 968

Żnin: 23.07.2019

Uzgodnienie

Uzgadniam lokalizację sieci nadawczej i kanalizacyjnej na działce nr 562/38 w związku z planowaną budową w/w sieci na przedmiotowej działce. Oświadczam, że w/w działka stanowi moją współwłasność.

Zezwalam, również na wykonanie robót związanych z zabudową w/w sieci na działce 562/38 oraz na ewentualne przyszłe zadania eksploatacyjne związane z sieciami planowanymi nad-kan.

Alicja Ochudło-Salamon

JOLANTA SKIBICKA
ROMAN SKIBICKI
ul. WIATRAKOWA 22
88-400 ŻNIN

MARCIN I KLAUDIA SKIBICCY
ul. WIATRAKOWA 22
88-400 ŻNIN

Żnin: 20.07.2018

Uzgodnienie

Uzgodnienie lokalizacji sieci nadziemnej i kanalizacyjnej na działce 562/38 w związku z planowaną budową w/w sieci: jako współmieszkańcy w/w działki.

Roman Jolanta Skibicki
Marcin Skibicki
Klaudia Kucmus-Skibicka

Tytuł Projektu: Budowa sieci wodociągowej i sieci kanalizacji sanitarnej
w obrębie ulic 1-go stycznia i Dąbrowskiego w m. Żnin, gm. Żnin
Inwestor: Zakład Wodociągów i Kanalizacji "WiK" w Żninie

Żnin, dnia: 24.07.2018

OŚWIADCZENIE

Ja(my)*, niżej podpisany/a (i)*

.p.	Imię i nazwisko	PESEL	Adres zamieszkania/ Telefon kontaktowy
1.	JAKUB PIOTEREK		ul. Kopernika 4/8 88-400 ŻNIN
2.	EWELINA PIOTEREK		-//-
3.			
4.			

oświadczam, że posiadam prawo do dysponowania nieruchomością położoną w m. Żnin, oznaczoną w ewidencji gruntów i budynków jako działka nr 562/83, jednostka ewidencyjna: 041906_4 Żnin, obręb ewidencyjny: 0001 Żnin jako właściciel w/w działki.

W związku z planowaną budową sieci kanalizacji sanitarnej w pasie drogi publicznej w obrębie mojej działki, wskazałem lokalizację ~~zbiornika bezodpływowego~~/wyjścia instalacji kanalizacji wewnętrznej z budynku* i uzgadniam planowaną lokalizację studni rewizyjnej na sieci głównej w celu podłączenia mojego przyłącza kanalizacyjnego do w/w studni w pasie drogi przedstawionej przez projektanta na załączonej mapie/szkicu:

Uwagi:.....

.....

.....

Czytelne podpisy (imię i nazwisko):

1. Jakub Piotrek,

2. Ewelina Piotrek,

3. .....,

4. .....

* niepotrzebne skreślić

Tytuł Projektu: Budowa sieci wodociągowej i sieci kanalizacji sanitarnej
w obrębie ulic 1-go stycznia i Dąbrowskiego w m. Żnin, gm. Żnin
Inwestor: Zakład Wodociągów i Kanalizacji "WiK" w Żninie

Żnin, dnia: 20.07.2018

OŚWIADCZENIE

Ja(my)*, niżej podpisany/a (i)*

.p.	Imię i nazwisko	PESEL	Adres zamieszkania/ Telefon kontaktowy
1.	SKIBICKI MARCIN		ul. WIATRAKOWA 22 88-400 ŻNIN
2.			tel. 726613055
3.			
4.			

oświadczam, że posiadam prawo do dysponowania nieruchomością położoną w m. Żnin, oznaczoną w ewidencji gruntów i budynków jako działka nr 562/35, jednostka ewidencyjna: 041906_4 Żnin, obręb ewidencyjny: 0001 Żnin jako właściciel w/w działki.

W związku z planowaną budową sieci kanalizacji sanitarnej w pasie drogi publicznej w obrębie mojej działki, wskazałem lokalizację zbiornika bezodpływowego/wyjścia instalacji kanalizacji wewnętrznej z budynku* i uzgadniam planowaną lokalizację studni rewizyjnej na sieci głównej w celu podłączenia mojego przyłącza kanalizacyjnego do w/w studni w pasie drogi przedstawionej przez projektanta na załączonej mapie/szkicu:

Uwagi:.....
.....
.....

Czytelne podpisy (imię i nazwisko):

1. Skibicki ,

2. ..... ,

3. .....,

4. .....

* niepotrzebne skreślić

Tytuł Projektu: Budowa sieci wodociągowej i sieci kanalizacji sanitarnej
w obrębie ulic 1-go stycznia i Dąbrowskiego w m. Żnin, gm. Żnin
Inwestor: Zakład Wodociągów i Kanalizacji "WiK" w Żninie

Żnin, dnia: 20.07.2018

OŚWIADCZENIE

Ja(my)*, niżej podpisany/a (i)*

.p.	Imię i nazwisko	PESEL	Adres zamieszkania/ Telefon kontaktowy
1.	SKIBICKI ROMAN		ul. WIATRAKOWA 22 88-400 ŻNIN
2.			tel. 663 881 817
3.			
4.			

oświadczam, że posiadam prawo do dysponowania nieruchomością położoną w m. Żnin, oznaczoną w ewidencji gruntów i budynków jako działka nr ....562/36...., jednostka ewidencyjna: 041906_4 Żnin, obręb ewidencyjny: 0001 Żnin jako właściciel w/w działki.

W związku z planowaną budową sieci kanalizacji sanitarnej w pasie drogi publicznej w obrębie mojej działki, wskazałem lokalizację ~~zbiornika bezodpływowego~~/wyjścia instalacji kanalizacji wewnętrznej z budynku* i uzgadniam planowaną lokalizację studni rewizyjnej na sieci głównej w celu podłączenia mojego przyłącza kanalizacyjnego do w/w studni w pasie drogi przedstawionej przez projektanta na załączonej mapie/szkicu:

Uwagi:.....
.....
.....

Czytelne podpisy (imię i nazwisko):

1. Skibicki Roman ,

2. ..... ,

3. .....,

4. .....

* niepotrzebne skreślić

Tytuł Projektu: Budowa sieci wodociągowej i sieci kanalizacji sanitarnej
w obrębie ulic 1-go stycznia i Dąbrowskiego w m. Żnin, gm. Żnin
Inwestor: Zakład Wodociągów i Kanalizacji "WiK" w Żninie

Żnin, dnia: 20.07.2018

OŚWIADCZENIE

Ja(my)*, niżej podpisany/a (i)*

.p.	Imię i nazwisko	PESEL	Adres zamieszkania/ Telefon kontaktowy
1.	Jacek Kinel		Bronisławy Komorowskiego 15A/7 88-400 Żnin
2.			
3.			
4.			

oświadczam, że posiadam prawo do dysponowania nieruchomością położoną w m. Żnin, oznaczoną w ewidencji gruntów i budynków jako działka nr 562/31, jednostka ewidencyjna: 041906_4 Żnin, obręb ewidencyjny: 0001 Żnin jako właściciel w/w działki.

W związku z planowaną budową sieci kanalizacji sanitarnej w pasie drogi publicznej w obrębie mojej działki, wskazałem lokalizację ~~zbiornika bezodpływowego~~/wyjścia instalacji kanalizacji wewnętrznej z budynku* i uzgadniam planowaną lokalizację studni rewizyjnej na sieci głównej w celu podłączenia mojego przyłącza kanalizacyjnego do w/w studni w pasie drogi przedstawionej przez projektanta na załączonej mapie/szkicu:

Uwagi:.....

.....

.....

Czytelne podpisy (imię i nazwisko):

1. ..... ,

2. ..... ,

3. .....,

4. .....

* niepotrzebne skreślić

Starosta Żniński
ul. Potockiego 1
88-400 Żnin

Żnin, dn. 14.08.2019 r.

Znak sprawy: GN.6630.269.2019

ODPIS
PROTOKOŁU Z NARADY KOORDYNACYJNEJ
z dnia 14.08.2019 r. w sprawie usytuowania projektowanej sieci uzbrojenia terenu

Na podstawie art. 28b, 28c, 28d i 28e ustawy z dnia 17 maja 1989 r. Prawo geodezyjne i kartograficzne (Dz. U. z 2019 r. poz. 725 z późn. zm.) Na podstawie art. 7d pkt 2, ustawy z dnia 17 maja 1989 r. Prawo Geodezyjne i Kartograficzne (t.j. Dz. U. z 2019 r. poz. 725 z późn. zm.) oraz zarządzenia nr 36/2017 Starosty Żnińskiego z dnia 25 września 2017 r. w sprawie upoważnienia do przewodniczenia w naradach koordynacyjnych oraz regulaminu organizacji narad koordynacyjnych.

Przedmiot narady:	Uzgodnienie usytuowania projektowanej sieci kanalizacyjnej i projektowanej sieci wodociągowej, Gmina: Żnin (M) Obręb: Żnin, dz.: 546, 562/38, 562/39, 562/57, 562/80
Lokalizacja:	Gmina: Żnin (M) Obręb: Żnin, dz.: 546, 562/38, 562/39, 562/57, 562/80
Wnioskodawca:	PROJEKT-INSTAL KAROL KISTOWSKI PROJEKTOWANIE, NADZORY, WYKONAWSTWO ul. Leopolda Okulickiego 6/60, 62-200 Gniezno
Inwestor:	ZAKŁAD WODOCIĄGÓW I KANALIZACJI " WIK " SP. Z O.O. ul. Mickiewicza 22A, 88-400 Żnin
Projektant:	KAROL KISTOWSKI Inne upr.: budowlane WKP/0175/POOS/15
Przewodniczący:	Kamil Ziółkowski, Podinspektor w Wydziale Geodezji, Kartografii, Katastru i Nieruchomości
Miejsce narady:	Starostwo Powiatowe w Żninie Wydział Geodezji, Kartografii, Katastru i Nieruchomości 88-400 Żnin ul. Potockiego 1
Sposób przeprowadzenia narady:	częściowo stacjonarny, częściowo elektroniczny
Data wpływu:	07.08.2019 r.

PODSUMOWNIE NARADY

Projekt przedłożony na naradę koordynacyjną został uzgodniony pozytywnie z uwagami przez jej uczestników.

Lista uczestników narady koordynacyjnej wraz z uwagami

Lp.	**Nazwa instytucji** Sposób uczestnictwa	**Stanowisko** Uwagi	**Imię i nazwisko uczestnika**
1	**Burmistrz Żnina** **ul. 700lecia 39** **88-400 Żnin**	**Uczestnik nieobecny na naradzie**	
2	**Elbonet S.C.** **Bogusz Tucholski, Michał Senger** **ul. Lipowa 6** **89-200 Szubin**	**Uczestnik nieobecny na naradzie**	

3	**ENEA Operator Sp. z o.o.** **Oddział Dystrybucji Bydgoszcz** **Rejon Dystrybucji Mogilno** **ul. Obrońców Mogilna 5** **88-300 Mogilno**	**Uzgodniono pozytywnie z uwagami** Uzgodniono według załącznika do protokołu z narady koordynacyjnej.	**Krzysztof Winiarski**
4	**Netia S.A.** **ul. Grunwaldzka 229 85-438** **Bydgoszcz**	**Uzgodniono pozytywnie** Uzgodniono bez uwag.	**Krzysztof Osiecki** **Andrzej Grycmacher**
5	**Orange Polska S.A.** **Domena Hurt** **Zarządzanie Zasobami Sieci i IT, Ewidencja i Standardy Infrastruktury** **Dział Ewidencji i Zarządzania Danymi o Infrastrukturze** **Bydgoszcz** **ul. Chodkiewicza 61** **85-667 Bydgoszcz**	**Uzgodniono pozytywnie z uwagami** Informujemy, że uzgadniamy przedstawiony projekt. Przy realizacji procesu budowy wymagane jest spełnienie następujących uwarunkowań, które są integralną częścią uzgodnienia: 1. Wykonawca jest zobowiązany zgłosić do ORANGE POLSKA S.A. prace w strefie sieci telekomunikacyjnej min. na 14 dni przed przystąpieniem do robót, powołując się na numer przedmiotowego pisma. Tryb i zasady zgłoszenia prac oraz wystąpienia o nadzór właścicielski dostępne są na stronie: www.orange.pl/wniosekonadzor. Wykonywanie prac na sieci ORANGE POLSKA S.A. bez zgłoszenia i nadzoru właścicielskiego jest naruszeniem własności ORANGE POLSKA S.A. i będzie zgłaszane organom ścigania. Zgłoszenie/Wniosek o nadzór właścicielski można przesłać ze strony www.orange.pl/wniosekonadzor lub kierować na adres: ORANGE POLSKA S.A. Obsługa Techniczna Klienta w Olsztynie Wydział Utrzymania Usług i Infrastruktury ul. Chodkiewicza 61 85-667 Bydgoszcz Powiadomienie powinno zawierać nazwę i adres wykonawcy prac oraz telefon kontaktowy. 2. Roboty budowlano - montażowe w obrębie sieci telekomunikacyjnej wykonywać zgodnie z normami i przepisami obowiązującymi w budownictwie łączności ręcznie i pod nadzorem upoważnionego przedstawiciela ORANGE POLSKA S.A. Dostarczanie i Serwis Usług Obsługi Technicznej Klienta w Bydgoszczy; 3. Informujemy, że w obszarze działań inwestycyjnych mogą znajdować się elementy infrastruktury telekomunikacyjnej (kable szafy, puszki) będące pod napięciem niebezpiecznym. Elementy te oznaczone są przywieszkami koloru czerwonego, zawierającymi informację o występowaniu napięcia niebezpiecznego. W dokumentacji projektowej należy umieścić Informację o możliwości występowania na trasie/w relacji projektowanego zasobu, elementów infrastruktury z napięciami niebezpiecznymi i konieczności zachowania szczególnych środków ostrożności podczas pracy na/w zbliżeniu z nimi; 4. Lokalizację podziemnych urządzeń telekomunikacyjnych w terenie należy potwierdzić za pomocą przekopów kontrolnych, a w przypadku odkrycia w trakcie robót ziemnych urządzeń nienaniesionych na planie należy je zabezpieczyć na koszt inwestora i powiadomić przedstawiciela ORANGE POLSKA S.A. Dostarczanie i Serwis Usług Obsługi Technicznej Klienta w Bydgoszczy oraz inspektora nadzoru. Istniejącą sieć teletechniczną eksploatowaną przez ORANGE POLSKA S.A. na załączonym podkładzie geodezyjnym oznaczona jest kolorem pomarańczowym (tA, tB, t , tDc, tD, tc, 2tDc, 2tc); Ustala się 2-metrową strefę ochronną z każdej strony naszych urządzeń. W strefie ochronnej prace należy prowadzić ręcznie; 5. W strefie projektowanych wykopów sieć telefoniczną zabezpieczyć przed uszkodzeniem zgodnie z przedstawionym rozwiązaniem technicznym. Dodatkowe szczegóły zabezpieczenia ustalić na roboczo z naszym przedstawicielem. Koszty zabezpieczenia ponosi naruszający stan istniejący; 6. W przypadku zmiany rzędnych terenu należy wyregulować poziom ram studni do projektowanej niwelety. Zachować normatywne przykrycie uzbrojenia teletechnicznego. Koszty zabezpieczenia ponosi	**Waldemar Pilarski**

		naruszający stan istniejący; 7. Miejsca zbliżeń i skrzyżowań oraz elementy zanikowe sieci telekomunikacyjnej przed ich zasypaniem podlegają obowiązkowi zgłoszenia pracownikowi sprawującemu w imieniu Orange Polska nadzór nad realizowanymi pracami; 8. Po zakończeniu prac inwestor jest zobowiązany do pisemnego zgłoszenia z 14-dniowym wyprzedzeniem na adres podany w punkcie 1 niniejszego pisma - wykonane zadanie do odbioru technicznego w zakresie miejsc kolizyjnych z sieciami teletechnicznymi oraz otrzymania pisemnej akceptacji w formie protokołu odbioru lub notatki służbowej; 9. W przypadku uszkodzenia lub kradzieży infrastruktury teletechnicznej, w szczególności w wyniku niedotrzymania wymagań i warunków określonych w niniejszym dokumencie, ORANGE POLSKA S.A., obciąży sprawcę pełnymi kosztami naprawy oraz odszkodowaniem za straty związane między innymi z wypłaconymi bonifikatami i karami wynikającymi z zawartych przez ORANGE POLSKA S.A umów z klientami, a także innymi karami administracyjnymi; Łączna wysokość roszczeń ORANGE POLSKA S.A w stosunku do sprawcy uszkodzenia może sięgać nawet kwoty kilkuset tysięcy złotych polskich; 10. Niniejsze uzgodnienie ważne jest jeden rok od daty jego wydania. Uwagi: " w miejscach skrzyżowań, zbliżeń oraz w przypadku odkrycia urządzenia telekomunikacyjne zabezpieczyć rurą dwudzielną typu A110 PS. Z poważaniem Waldemar Pilarski Starszy Specjalista ds. Zasobów Infrastruktury	
6	**Polska Spółka Gazownictwa Sp. z o.o. Oddział Zakład Gazowniczy w Bydgoszczy Gazownia w Inowrocławiu ul. Ks. Wawrzyniaka 39 88-100 Inowrocław**	**Uczestnik nieobecny na naradzie**	
7	**Zakład Energetyki Cieplnej ZEC Sp. z o.o. w Żninie ul. Fabryczna 3 88-400 Żnin**	**Uczestnik nieobecny na naradzie**	
8	**Zakład Wodociągów i Kanalizacji "WIK" Sp. z o. o. ul. Mickiewicza 22a 88-400 Żnin**	**Uzgodniono pozytywnie** Lokalizacja bez uwag. Projekt techniczny należy przedłożyć do ZWiK "WiK" Sp. z o.o. celem zaopiniowania.	**Magdalena Jadarkiewicz Kamila Łukomska**
Wnioskodawca			**PROJEKT-INSTAL KAROL KISTOWSKI PROJEKTOWANIE, NADZORY, WYKONAWSTWO**

Nieobecność na naradzie koordynacyjnej podmiotu należycie zawiadomionego o jej miejscu i terminie nie stanowi przeszkody do jej przeprowadzenia. Przyjmuje się, że podmiot ten nie składa zastrzeżeń do usytuowania projektowanej sieci uzbrojenia terenu przedstawionego w planie sytuacyjnym.

Przewodniczący narady koordynacyjnej
Kamil Ziółkowski

z up. STAROSTY
Kamil Ziółkowski
PODINSPEKTOR
Wydziału Geodezji, Kartografii
Katastru i Nieruchomości

.....

Podpis przewodniczącego narady

Sporządził: Kamil Ziółkowski

UWAGI I ZALECENIA:
Uzgodniono treść protokołu z osobami, które uczestniczyły w naradzie wyłącznie za pomocą środków komunikacji elektronicznej.....
.....
.....
.....
.....
.....
.....
.....
.....
.....
.....
.....
.....
.....
.....
.....
.....

STAROSTA ŻNIŃSKI
Dokumentacja nr: GN.6630 ..... 269 2019
była przedmiotem narady koordynacyjnej przeprowadzonej w siedzibie Starostwa Powiatowego w Żninie
w Wydziale Geodezji, Kartografii, Katastru i Nieruchomości
dn. 14-08-2019
w formie:
☒ stacjonarnej i środków komunikacji elektronicznej
☐ za pomocą środków komunikacji elektronicznej
Żnin, dn. 14-08-2019
Przewodniczący narady koordynacyjnej

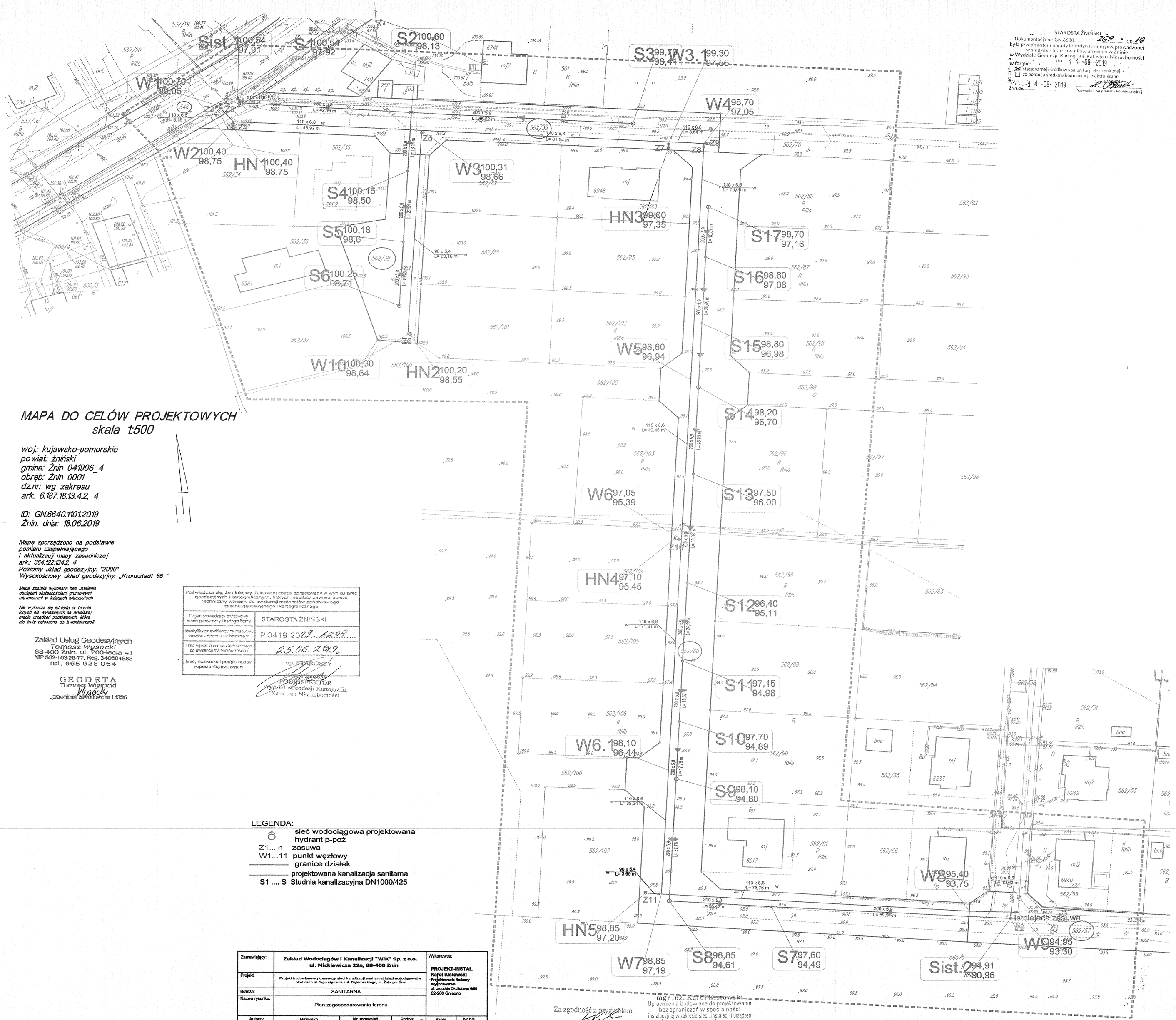

MAPA DO CELÓW PROJEKTOWYCH
skala 1:500

woj.: kujawsko-pomorskie
powiat: żniński
gmina: Żnin 041906_4
obręb: Żnin 0001
dz.nr: wg zakresu
ark. 6.187.18.13.4.2, 4

ID: GN.6640.1101.2019
Żnin, dnia: 18.06.2019

Mapę sporządzono na podstawie pomiaru uzupełniającego i aktualizacji mapy zasadniczej
ark.: 364.122.134.2, 4
Poziomy układ geodezyjny: "2000"
Wysokościowy układ geodezyjny: „Kronsztadt 86 "

Mapa została wykonana bez ustalenia obciążeń służebnościami gruntowymi ujawnionymi w księgach wieczystych

Nie wyklucza się istnienia w terenie innych nie wykazanych na niniejszej mapie urządzeń podziemnych, które nie były zgłoszone do inwentaryzacji

Zakład Usług Geodezyjnych
Tomasz Wysocki
88-400 Żnin, ul. 700-lecia 41
NIP 562-103-26-77, Reg. 340804588
tel. 665 628 064

GEODETA
Tomasz Wysocki
uprawnienia zawodowe nr 14336

Poświadcza się, że niniejszy dokument został opracowany w wyniku prac geodezyjnych i kartograficznych, których rezultaty zawiera operat techniczny wpisany do ewidencji materiałów państwowego zasobu geodezyjnego i kartograficznego	
Organ prowadzący państwowy zasób geodezyjny i kartograficzny	STAROSTA ŻNIŃSKI
Identyfikator ewidencyjny materiału zasobu - operatu technicznego	P.0419.2019.1208
Data wpisania operatu technicznego do ewidencji materiałów zasobu	25.06.2019
Imię, nazwisko i podpis osoby reprezentującej organ	z up. STAROSTY PODINSPEKTOR Wydział Geodezji Kartografii, Katastru i Nieruchomości

LEGENDA:
- sieć wodociągowa projektowana
- hydrant p-poż
- Z1....n zasuwa
- W1...11 punkt węzłowy
- granice działek
- projektowana kanalizacja sanitarna
- S1 .... S Studnia kanalizacyjna DN1000/425

Zamawiający:	Zakład Wodociągów i Kanalizacji "WiK" Sp. z o.o. ul. Mickiewicza 22a, 88-400 Żnin			Wykonawca: PROJEKT-INSTAL Karol Kistowski Projektowanie Nadzory Wykonawstwo ul. Leopolda Okulickiego 6/60 62-200 Gniezno	
Projekt:	Projekt budowlano-wykonawczy sieci kanalizacji sanitarnej i sieci wodociągowej w okolicach ul. 1-go stycznia i ul. Dąbrowskiego, m. Żnin, gm. Żnin				
Branża:	SANITARNA				
Nazwa rysunku:	Plan zagospodarowania terenu				
Autorzy	Nazwisko	Nr uprawnień	Podpis	Skala	Nr rys.
Projektant:	mgr inż. Karol Kistowski	WKP/0175/POOS/15		1: 500	Rys.2k
Sprawdzający:	mgr inż. Maciej Kanoniczak	WKP/0268/POOS/14			

Za zgodność z oryginałem
mgr inż. Karol Kistowski

mgr inż. Karol Kistowski
Uprawnienia budowlane do projektowania bez ograniczeń w specjalności instalacyjnej w zakresie sieci, instalacji i urządzeń cieplnych, wentylacyjnych, gazowych, wodociągowych i kanalizacyjnych
nr ewid. WKP/0175/POOS/15

GN. 6630.269.2019

ENEA Operator Sp. z o.o.
Rejon Dystrybucji Mogilno
88-300 Mogilno, ul. Obrońców Mogilna 5
tel. 052 315 22 00, fax 052 315 12 00
REGON 300465389, NIP 782-23-77-160

Naniesienie nr dla uzupełnienia opinii nr ..... naady koordynacyjnej
proj. sieć kanalizacji sanitarnej i sieć wodociągowa
Granica naniesienia: w obrębach ulic 1-go Stycznia, Dąbrowskiego w Żninie
Kable SN
Kable nn
Kable inne

Istniejące kable energetyczne będące w naszej eksploatacji naniesiono orientacyjnie. Ustala się pięciometrową strefę ochronną z każdej strony kabla w której prace ziemne należy prowadzić ręcznie. Opracowaną dokumentację należy przedstawić do aktualizacji i sprawdzenia zaprojektowanych urządzeń.

Mogilno, dnia 13.08. 20 19 r.

Rozwiązania w zakresie skrzyżowań i zbliżeń do urządzeń infrastruktury energetycznej podziemnej Enea Operator Sp. z o.o. należy przyjąć tak, aby były zgodne z obowiązującymi w tym zakresie PN oraz aktualnymi standardami w sieci dystrybucyjnej Enea Operator Sp. z o.o. „Elektroenergetyczne linie kablowe średniego/niskiego napięcia" - publikacja na stronie internetowej Spółki.

ENEA Operator Sp. z o.o.
Rejon Dystrybucji Mogilno
Sekcja Utrzymania Ruchu
Krzysztof Winiarski

kabel energetyczny SN, Enea Op.

kabel energ. nn Enea Op.

kable energetyczne SN Enea Operator Sp z o.o.

kable energet. nn Enea Operator Sp.

istniejąca zasuwa

MAPA DO CELÓW PROJEKTOWYCH
skala 1:500

woj.: kujawsko-pomorskie
powiat: żniński
gmina: Żnin 041906_4
obręb: Żnin 0001
dz.nr: wg zakresu
ark. 6.187.18.13.4.2_4

ID: GN.6640.1101.2019
Żnin, dnia: 18.06.2019

Mapę sporządzono na podstawie pomiaru uzupełniającego i aktualizacji mapy zasadniczej
ark.: 394.022.04.2_4
Układ wysot geodezyjny: "2000"
Wyjściowy układ geodezyjny: „Kronsztadt 86"

Zakład Usług Geodezyjnych
Tomasz Wysocki
88-400 Żnin, ul. 700-lecia 41
NIP 559-103-26-71, Reg. 340064466
tel. 668 028 004

GEODETA
Tomasz Wysocki

STAROSTA ŻNIŃSKI
P.0419.2019.1208
25.06.2019

LEGENDA:
- sieć wodociągowa projektowana
- hydrant p-poż
- Z1...n zasuwa
- W1...11 punkt węzłowy
- granice działek
- projektowana kanalizacja sanitarna
- S1 ... S Studnia kanalizacyjna DN1000/425

Zamawiający:	Zakład Wodociągów i Kanalizacji "Uhlet" Sp. z o.o. ul. Hubalczyków 2/3a, 88-400 Żnin			Wykonano: PRACOWNIA INSTAL. Karol Klimowski Projektowanie Branży Sanitarnej 5 Lutego 25, 88-300 Mogilno	
Projekt:	Projekt budowlany sieci wodociągowej zewnętrznej i kanalizacji sanitarnej zlewni ul. 1 go stycznia i ul. Dąbrowskiego w Żninie gm. Żnin				
Branża:	SANITARNA				
Nazwa rysunku:	Plan zagospodarowania terenu				
Autorzy:	Uprawnienia	Nr uprawnień	Podpis	Skala	Nr rys.
Projektował:	mgr inż. Karol Klimowski	WKP/0172/POOS/18		1:500	Rys.2b
Sprawdzil:	mgr inż. Maciej Sawinski	WKP/0100/POOS/12			

Za zgodność z oryginałem
mgr inż. Karol Klimowski

mgr inż. Karol Klimowski
Uprawnienia budowlane do projektowania bez ograniczeń w zakresie sieci, instalacji i urządzeń cieplnych, wentylacyjnych, gazowych, wodno-ściekowych i kanalizacyjnych
nr ewid. WKP/0172/POOS/18

WOJEWÓDZKI URZĄD
OCHRONY ZABYTKÓW W TORUNIU
DELEGATURA W BYDGOSZCZY
85-102 BYDGOSZCZ, ul. Jezuicka 2
tel./fax 52 322 49 88, 52 322 44 17
NIP 956-16-21-704, REGON 005740463

Bydgoszcz, dnia 19 sierpnia 2019r.

WU OZ . DB. ZAR. 5152.24.15 . 2019.TZ.
op. A – 642/2019

Zakład Wodociągów i Kanalizacji
„WiK" sp. z o.o. w Żninie

Dotyczy : opinii do prac ziemnych związanych z budową sieci kanalizacji sanitarnej i sieci wodociągowej w okolicach ulicy 1-go Stycznia i Dąbrowskiego w Żninie w gminie Żnin, na działkach o nr ew. 546, 562/39, 562/38, 562/80 i 562/57, zgodnie z zakresem oznaczonym na załącznikach graficznych dołączonych do wniosku - w zakresie ochrony archeologicznej

Przedmiotowe prace prowadzone będą w strefie ochrony archeologicznej wyznaczonej dla zespołu udokumentowanych i potencjalnych stanowisk archeologicznych ujętych w wojewódzkiej ewidencji zabytków.

Wobec powyższego oraz mając na uwadze ochronę istniejących i potencjalnych obiektów archeologicznych występujących na terenie planowanej inwestycji, Urząd Ochrony Zabytków - Delegatura w Bydgoszczy opiniuje przedmiotową inwestycję na następujących warunkach :

Przy inwestycji należy zapewnić nadzór archeologiczny.

W przypadku odkrycia nawarstwień, obiektów archeologicznych należy zapewnić przeprowadzenie badań ratowniczych z eksploracją, rejestracją i dokumentowaniem elementów osadniczych zgodnie z obowiązującymi zasadami w granicach projektu budowlanego. Wymagane jest sporządzenie dokumentacji opisowej, fotograficznej i rysunkowej (nawet w przypadku, jeżeli archeolog nie zarejestruje wystąpienia ruchomego materiału zabytkowego).

Ponadto :

1. Przed przystąpieniem do prac winien uzyskać pozwolenie na ich prowadzenie od Wojewódzkiego Konserwatora Zabytków. W pozwoleniu zostaną szczegółowo zapisane wszystkie warunki realizacji i zakres prac archeologicznych przy przedmiotowej inwestycji.
3. Forma czynności archeologicznych powinna sprowadzać się do obserwacji nawarstwień kulturowych, oraz prowadzenia przez archeologa dziennika naukowego prac archeologicznych prowadzonych w terenie zgodnie z postępem robót ziemnych.
4. W przypadku odsłonięcia reliktów zabudowy, obiektów zabytkowych, nawarstwień kulturowych itp. archeolog winien przeprowadzić badania ratownicze tzn. wyeksplorować je i zadokumentować w sposób opisowy, kartograficzny (lokalizacja na planie), rysunkowy i fotograficzny.

Podstawa prawna : Ustawa o ochronie zabytków i opiece nad zabytkami z dnia 23.VII.2003 roku (Dz. U. z 2018r., poz. 2067 ze zm.)

Otrzymuje : Karol Kistowski

W załączeniu : klauzula informacyjna RODO

Kierownik Delegatury
mgr Elżbieta Dygaszewicz

MAPA DO CELÓW PROJEKTOWYCH
skala 1:500

woj.: kujawsko-pomorskie
powiat: żniński
gmina: Żnin 041906_4
obręb: Żnin 0001
dz.nr: wg zakresu
ark. 6.187.18.13.4.2, 4

ID: GN.6640.1101.2019
Żnin, dnia: 18.06.2019

Mapę sporządzono na podstawie pomiaru uzupełniającego i aktualizacji mapy zasadniczej
ark.: 364.122.134.2, 4
Poziomy układ geodezyjny: "2000"
Wysokościowy układ geodezyjny: „Kronsztadt 86 "

Mapa została wykonana bez ustalenia obciążeń służebnościami gruntowymi ujawnionymi w księgach wieczystych

Nie wyklucza się istnienia w terenie innych nie wykazanych na niniejszej mapie urządzeń podziemnych, które nie były zgłoszone do inwentaryzacji

Zakład Usług Geodezyjnych
Tomasz Wysocki
88-400 Żnin, ul. 700-lecia 41
NIP 562-103-26-77, Reg. 340604588
tel. 665 628 064

GEODETA
Tomasz Wysocki
uprawnienia zawodowe nr 14336

Poświadcza się, że niniejszy dokument został opracowany w wyniku prac geodezyjnych i kartograficznych, których rezultaty zawiera operat techniczny wpisany do ewidencji materiałów państwowego zasobu geodezyjnego i kartograficznego

Organ prowadzący państwowy zasób geodezyjny i kartograficzny	STAROSTA ŻNIŃSKI
Identyfikator ewidencyjny materiału zasobu - operatu technicznego	P.0419.2019.1208
Data wpisania operatu technicznego do ewidencji materiałów zasobu	25.06.2019r.
Imię, nazwisko i podpis osoby reprezentującej organ	z up. STAROSTY PODINSPEKTOR Wydział Geodezji Kartografii, Katastru i Nieruchomości

LEGENDA:
- sieć wodociągowa projektowana
- hydrant p-poż
- Z1....n zasuwa
- W1...11 punkt węzłowy
- granice działek
- projektowana kanalizacja sanitarna
- S1 .... S Studnia kanalizacyjna DN1000/425

mgr inż. Karol Kistowski
Uprawnienia budowlane do projektowania bez ograniczeń w specjalności: budowlanej w zakresie budynków i budowli ogólnego przeznaczenia, wodociągowych i kanalizacyjnych
nr WKP/0175/POOS/15

Zamawiający:	Zakład Wodociągów i Kanalizacji "WiK" Sp. z o.o. ul. Mickiewicza 22a, 88-400 Żnin			Wykonawca: PROJEKT-INSTAL Karol Kistowski Projektowanie Nadzory Wykonawstwo ul. Leopolda Okulickiego 6/60 52-200 Grieżno	
Projekt:	Projekt budowlano-wykonawczy sieci kanalizacji sanitarnej i sieci wodociągowej w okolicach ul. 1-go stycznia i ul. Dąbrowskiego, m. Żnin, gm. Żnin				
Branża:	SANITARNA				
Nazwa rysunku:	Plan zagospodarowania terenu				
Autorzy	Nazwisko	Nr uprawnień	Podpis	Skala	Nr rys.
Projektant:	mgr inż. Karol Kistowski	WKP/0175/POOS/15		1:500	Rys.2k
Sprawdzający:	mgr inż. Maciej Kanoniczak	WKP/0268/POOS/14			

19-08-19
WOJEWÓDZKI URZĄD OCHRONY ZABYTKÓW W TORUNIU DELEGATURA W BYDGOSZCZY
85-192 Bydgoszcz, ul. Jagiellońska 2
telefon 52 322 48 55, 52 322 44 17
NIP 955-16-24-709, REGON 000720463
OP-1-642/19
Kierownik Delegatury
mgr Elżbieta Dygaszewicz

Kujawsko-Pomorski
Wojewódzki Konserwator Zabytków
ul. Łazienna 8, 87-100 Toruń
L.dz. WUOZ.DB.ZAR.5161.233.2019.ED.

Bydgoszcz, 17 września 2019 r.

POLECONY

DECYZJA NR ZAR/271/2019

Na podstawie art. 6 ust. 1 pkt 3, art. 36 ust. 1 pkt 5 i ust.7, oraz art. 31 ust. 1a, art. 36 a ust.1 i art. 89 pkt 2 ustawy z dnia 23 lipca 2003 r. o ochronie zabytków i opiece nad zabytkami (Dz.U. z 2018 r., poz. 2067 ze zm.), art. 104 ustawy z dnia 14 czerwca 1960 r. - Kodeks postępowania administracyjnego (Dz.U. z 2018 r. poz. 2096 ze zm.), § 18 ust.1, ust.3, ust. 4 oraz § 22 Rozporządzenia Ministra Kultury i Dziedzictwa Narodowego z dnia 2 sierpnia 2018 r. w sprawie prowadzenia prac konserwatorskich, prac restauratorskich i badań konserwatorskich przy zabytku wpisanym do rejestru zabytków albo na Listę Skarbów Dziedzictwa oraz robót budowlanych, badań architektonicznych i innych działań przy zabytku wpisanym do rejestru zabytków, a także badań archeologicznych i poszukiwań zabytków (Dz.U. z 2018 r. poz. 1609 ze zm.)
po rozpatrzeniu wniosku: *Zakładu Wodociągów i Kanalizacji „WiK" sp. z o.o. z siedzibą w Żninie, pełnomocnik : Pan Karol Kistowski - Projekt Instal Karol Kistowski, ul. Leopolda Okulickiego 6/60, 62-200 Gniezno*
z dnia *11.09.2019 r.* data wpływu: *12.09.2019 r.* w sprawie: *wydania pozwolenia na prowadzenie badań archeologicznych w trakcie prac ziemnych związanych z budową sieci kanalizacji sanitarnej i wodociągowej na dz. nr 562/38, 562/39, 562/80, 562/57, 546 w rejonie ulic: 1-go Stycznia i Dąbrowskiego w Żninie (zgodnie z załącznikami graficznymi i programem badań dołączonym do wniosku).*

orzekam:
udzielić pozwolenia nr 216/2019

pozwolenie udzielone zostaje Zakładowi Wodociągów i Kanalizacji „WiK" sp. z o.o. z siedzibą w Żninie, pełnomocnik : Pan Karol Kistowski - Projekt Instal Karol Kistowski, ul. Leopolda Okulickiego 6/60, 62-200 Gniezno
na prowadzenie badań archeologicznych w trakcie prac ziemnych związanych z budową sieci kanalizacji sanitarnej i wodociągowej w rejonie ulic: 1-go Stycznia i Dąbrowskiego w Żninie
współrzędne geograficzne: N-52°50`52,25``,E-17°42`42,05``do N-52°50`44,24``, E - 17°42`50,55``,
szczegółowy zakres i sposób prowadzenia badań obejmuje:
- nadzór archeologiczny nad całością prac ziemnych prowadzonych w ramach inwestycji, w przypadku odkrycia nawarstwień kulturowych/obiektów archeologicznych, przeprowadzenie badań ratowniczych z eksploracją, rejestracją i dokumentowaniem elementów osadniczych zgodnie z obowiązującymi zasadami. Wymagane jest sporządzenie dokumentacji opisowej, fotograficznej i rysunkowej (nawet w przypadku, jeżeli archeolog nie zarejestruje wystąpienia ruchomego materiału zabytkowego)

termin ważności pozwolenia: *do 31.12.2022 r.*
Badaniami niniejszymi może kierować albo samodzielnie je wykonywać osoba spełniająca wymagania o których mowa w art. 37e ust. 1 ustawy z dnia 23 lipca 2003 r. o ochronie zabytków i opiece nad zabytkami.
Zobowiązuje się wnioskodawcę do przekazania wojewódzkiemu konserwatorowi zabytków nie później niż w terminie 14 dni przed dniem rozpoczęcia inwestycji danych osoby kierującej badaniami archeologicznymi składających się z:

a) **imienia, nazwiska i adresu kierującego badaniami,**
b) **dokumentów potwierdzających spełnianie przez kierującego badaniami wymagań, o których mowa w art. 37e ustawy z dnia 23 lipca 2003 r. o ochronie zabytków i opiece nad zabytkami,**
c) **oświadczenia kierującego badaniami o przyjęciu obowiązku kierowania badaniami albo samodzielnego wykonywania tych badań.**

Badania archeologiczne objęte niniejszym pozwoleniem wymagają sporządzenia dokumentacji zgodnej z elementami składowymi dokumentacji badań archeologicznych zamieszczonymi w Rozporządzeniu Ministra Kultury i Dziedzictwa Narodowego z dnia 22 sierpnia 2018 r. (Dz. U. z 2018 r. poz. 1609 ze zm.) będącymi załącznikiem do niniejszej decyzji.
Zobowiązuje się wnioskodawcę do:

- sporządzenia sprawozdania z przeprowadzonych badań archeologicznych i przekazania do WUOZ w Toruniu, Delegatura w Bydgoszczy w terminie do **21.01.2023 r** ,
- opracowania sposobu postępowania z zabytkiem po zakończeniu badań archeologicznych i przekazanie do WUOZ w Toruniu Delegatura w Bydgoszczy, w terminie do **31.03.2023 r.-v-**

- prowadzenia dokumentacji przebiegu badań archeologicznych oraz opracowania wyników tych badań w sposób umożliwiający jednoznaczną identyfikację i dokładną przestrzenną lokalizację wszystkich czynności oraz dokonanych odkryć i przekazanie do WUOZ w Toruniu Delegatura w Bydgoszczy, w terminie do **30.06.2023 r.**
- prowadzenia inwentaryzacji polowej pozyskanych zabytków i ich dokumentacji i przekazania ich do WUOZ w Toruniu Delegatury w Bydgoszczy w terminie do **30.06.2023 r.**
- przeprowadzenia konserwacji pozyskanych zabytków i przekazania WUOZ w Toruniu Delegatura w Bydgoszczy, w terminie do **31.12.2025 r.**
- opracowania wyników badań archeologicznych i przekazania go do WUOZ w Toruniu, Delegatura w Bydgoszczy w terminie do **31.12.2025 r.**

Zobowiązuje się wnioskodawcę do zawiadomienia wojewódzkiego konserwatora zabytków o: terminie rozpoczęcia i zakończenia wskazanych w pozwoleniu badań archeologicznych, niezwłocznego zawiadomienia o wszelkich zagrożeniach lub nowych okolicznościach ujawnionych w trakcie prowadzenia wskazanych w pozwoleniu badań archeologicznych oraz o przerwach we wskazanych w pozwoleniu badaniach archeologicznych, które mogą wpłynąć na zmianę programu tych badań.

Uzasadnienie

Do Wojewódzkiego Urzędu Ochrony Zabytków w Toruniu Delegatura w Bydgoszczy wpłynął w dniu 12.09.2018 r. wniosek ZWiK „WiK' reprezentowanego przez pełnomocnika Pana Karola Kistowskiego w sprawie wydania pozwolenia na prowadzenie badań archeologicznych związanych z budową sieci kanalizacji sanitarnej i wodociągowej w rejonie ulic: 1-go Stycznia i Dąbrowskiego w Żninie. Przedmiotowe prace prowadzone będą w granicach stref ochrony archeologicznej wyznaczonych dla stanowisk archeologicznych zarejestrowanych w trakcie badań powierzchniowych prowadzonych w ramach Archeologicznego Zdjęcia Polski i wpisanych do ewidencji zabytków. W związku z powyższym wymagane jest prowadzenie nadzoru archeologicznego nad pracami ziemnymi, a w przypadku odsłonięcia zabytkowych obiektów przeprowadzenie badań ratowniczych w niezbędnym zakresie.

Wobec powyższego na podstawie art. 6 ust. 1 pkt 3 lit a, art. 31 i art. 36 ust. 1 pkt 5 i ust. 6 ustawy z dnia 23 lipca 2003 r. o ochronie zabytków i opiece nad zabytkami (Dz.U. 2017 r., poz. 2187 ze zm.) należało orzec jak w sentencji.

Pouczenie

Kierownik badań archeologicznych niezwłocznie poinformuje Wojewódzkiego Konserwatora Zabytków o wszelkich okolicznościach ujawnionych w toku prowadzonych prac, które mogą mieć wpływ na stan zachowania zabytku i zakres prac archeologicznych. (§ 18 ust. 3 pkt 3 rozporządzenia MKiDN z dnia 22 sierpnia 2018 r.)

Decyzja niniejsza nie zwalnia z konieczności posiadania wszystkich innych zezwoleń wymaganych prawem.

Od decyzji niniejszej służy stronie odwołanie do Ministra Kultury i Dziedzictwa Narodowego za moim pośrednictwem w terminie czternastu dni od daty jej doręczenia (art. 127 § 1 i 2; art. 129 § 1 i 2 kpa).

załącznik:
1.elementy dokumentacji badań archeologicznych
2.mapa z lokalizacją terenu badań
Klauzula informacyjna - RODO

Z up. Kujawsko-Pomorskiego
Wojewódzkiego Konserwatora Zabytków
Kierownik Delegatury

mgr Elżbieta Dygaszewicz

otrzymują:

1. **Zakład Wodociągów i Kanalizacji „WiK" Sp. z o.o.**
   z siedzibą w Żninie, pełnomocnik: Pan Karol Kistowski
   Projekt – Instal Karol Kistowski
   ul. Leopolda Okulickiego 6/60, 62-200 Gniezno
2. **Burmistrz Żnina**
   ul. 700-lecia 39, 88-400 Żnin
3. **Pani Alicja Ochudło-Salamon**
4. **Zarząd Dróg Powiatowych w Żninie**
   z siedzibą w Podgórzynie
5. **Pani Jolanta Skibicka, Pan Roman Skibicki**
6. **Państwo Marcin i Klaudia Skibiccy**
7. **Pan Jerzy Handke**
8. **WUOZ.DB- a/a**

do wiadomości:

Narodowy Instytut Dziedzictwa
ul. Kopernika 36/40, 00-924 Warszawa

Nie podlega opłacie skarbowej na podstawie art. 2, pkt 2
Ustawy z dnia 16.11.2006 r. o opłacie skarbowej j
(Dz.U. z 2018 r. , poz. 1000 ze zm.)

Zał. do dec.
ZAR / 271/2019

Klauzula informacyjna
dla klientów i interesantów
Wojewódzkiego Urzędu Ochrony Zabytków w Toruniu

W związku z art. 13 Rozporządzenia Parlamentu Europejskiego i Rady (UE) 2016/679 z dnia 27 kwietnia 2016 r. w sprawie ochrony osób fizycznych w związku z przetwarzaniem danych osobowych i w sprawie swobodnego przepływu takich danych oraz uchylenia dyrektywy 95/46/WE (**dalej RODO**) oraz art. 2a Kodeksu Postępowania Administracyjnego, informuję, że:

1. Administratorem Pani/Pana* danych osobowych jest Kujawsko – Pomorski Wojewódzki Konserwator Zabytków z siedzibą w Toruniu, przy ul. Łaziennej 8, 87 - 100 Toruń, tel. (056) 655 47 51 lub (056) 621 06 92, z którym można się także skontaktować pisząc na adres e-mail: torun@torun.wkz.gov.pl .
2. W sprawach ochrony Pani/Pana* danych osobowych i realizacji swoich praw pod następującym adresem poczty elektronicznej iod@oin.info.pl lub pisemnie na adres wskazany w pkt.1.
3. Pani/Pana dane osobowe są przetwarzane na podstawie art. 6 ust. 1 lit. c RODO, w zakresie niezbędnym do wypełnienia obowiązku prawnego ciążącego na administratorze, wynikającego z Kodeksu Postępowania Administracyjnego oraz ustawy z dnia 23 lipca 2003 o ochronie zabytków i opiece nad zabytkami, w celu zapewnienia warunków prawnych, organizacyjnych i finansowych umożliwiających trwałe zachowanie zabytków oraz ich zagospodarowanie i utrzymanie; zapobieganiu zagrożeniom mogącym spowodować uszczerbek dla wartości zabytków; udaremnianiu niszczenia i niewłaściwego korzystania z zabytków; przeciwdziałaniu kradzieży, zaginięciu lub nielegalnemu wywozowi zabytków za granicę; kontroli stanu zachowania i przeznaczenia zabytków; uwzględnianiu zadań ochronnych w planowaniu i zagospodarowaniu przestrzennym oraz przy kształtowaniu środowiska a także w celu finansowania prac konserwatorskich, restauratorskich i robót budowlanych przy zabytkach.
4. Dane osobowe mogą być również przetwarzane w sytuacji, gdy osoba, której dane dotyczą, wyraziła zgodę na przetwarzanie swoich danych osobowych na podstawie art. 6 ust. 1 lit. a lub art. 9 ust. 2 lit. a RODO. W tym przypadku podanie danych osobowych jest dobrowolne, jednakże ich przetwarzanie jest warunkiem załatwienia spraw wnoszonych lub zlecanych Administratorowi. W pozostałych przypadkach podanie danych jest wymogiem ustawowym określonym w przepisach.
5. Jeżeli Wojewódzkiego Urzędu Ochrony Zabytków w Toruniu okaże się podmiotem niewłaściwym do rozpatrzenia Pani/Pana wniosku/petycji Pani / Pana dane zostaną przekazane do podmiotu właściwego do jej rozpatrzenia.
6. Dane będą udostępniane podmiotom i osobom trzecim w przypadku, gdy taki obowiązek wynika z przepisów prawa lub gdy będzie to konieczne do realizacji zadań/usług. W szczególności dotyczy to:
   - innych organów administracji państwowej, sądów i organy ochrony prawa – jeżeli na mocy przepisów szczególnych Administrator zobowiązany jest do przekazania im danych osobowych, bądź podmioty te uprawnione są do żądania udostępnienia takich danych.
   - stron bądź uczestników postępowań, którym na mocy przepisów prawa przysługuje wgląd w prowadzoną dokumentację;
   - dostawców usług, z których korzysta Administrator w celem zapewnienia możliwości wykonywania przez niego zadań (np. dostawcy specjalistycznego oprogramowania, usług teleinformatycznych, operatorzy pocztowi),
7. Dane osobowe będą przechowywane przez okres wymagany przepisami prawa, w tym określony przez Jednolity Rzeczowy Wykaz Akt obowiązujący u Administratora.
8. Posiada Pani/Pan* prawo do żądania od Administratora:
   a) dostępu do Pani/Pana* danych osobowych – w granicach art. 15 RODO,
   b) sprostowania Pani/Pana* danych osobowych – w granicach art. 16 RODO,
   c) usunięcia Pani/Pana* danych osobowych – w granicach art. 17 RODO,
   d) ograniczenia przetwarzania Pani/Pana* danych osobowych – w granicach art. 18 RODO,
   e) cofnięcia zgody w dowolnym momencie bez wpływu na zgodność z prawem przetwarzania, które zostało wykonane na podstawie zgody, przed jej cofnięciem, jeżeli Administrator na tej właśnie podstawie przetwarzał Pani/Pana* dane osobowe,
   f) prawo do przenoszenia danych – w granicach art. 20 RODO.
9. Przysługuje Pani/Panu* prawo wniesienia skargi do organu nadzorczego – Prezesa Urzędu Ochrony Danych Osobowych, w przypadku stwierdzenia naruszenia przetwarzania Pani/Pana* danych osobowych.
10. Administrator nie planuje przekazywania Pani/Pana* danych osobowych do państwa trzeciego lub organizacji międzynarodowej spoza Unii Europejskiej, chyba, że taki wymóg będzie wynikać z przepisów prawa lub decyzji właściwego organu.
11. Pani/Pana* dane nie podlegają zautomatyzowanemu podejmowaniu decyzji, w tym profilowaniu, o którym mowa w art. 22 ust.1 i 4 RODO.

WOJEWÓDZKI URZĄD
OCHRONY ZABYTKÓW W TORUNIU
DELEGATURA W BYDGOSZCZY
85-102 BYDGOSZCZ, ul. Jezuicka 2
tel./fax 52 322 49 98, 52 322 44 17
NIP 956-16-21-709, REGON 005740463

załącznik do pozwolenia K-P WKZ nr **216/2019** z 17.09. 2019 r.

ELEMENTY, KTÓRE ZAWIERA DOKUMENTACJA BADAŃ ARCHEOLOGICZNYCH

(załącznik do rozporządzenia Ministra Kultury i Dziedzictwa Narodowego z dnia 2 sierpnia 2018 r., Dz. U. z 2018 r., poz. 1609)

Dokumentacja badań archeologicznych składa się z:

1) karty zabytku archeologicznego zawierającej:
   a) określenie miejsca usytuowania zabytku archeologicznego, z podaniem nazwy miejscowości, gminy, powiatu i województwa, numeru obszaru w wojewódzkiej ewidencji zabytków, nr zabytku na tym obszarze, nr stanowiska w miejscowości oraz współrzędnych geograficznych z dokładnością do jednej setnej sekundy wraz z danymi georeferencyjnymi,
   b) opis fizjograficzny,
   c) określenie powierzchni przeprowadzonych badań archeologicznych,
   d) wykaz faz zasiedlenia z podaniem liczby obiektów oraz zabytków datujących te fazy,
   e) nazwisko kierownika badań archeologicznych, termin ich przeprowadzenia;
2) karty jednostek stratygraficznych zawierającej:
   a) miejsce usytuowania zabytku archeologicznego, z podaniem nazwy miejscowości, gminy, powiatu i województwa, numeru obszaru w wojewódzkiej ewidencji zabytków, numeru zabytku na tym obszarze, numeru stanowiska w miejscowości oraz współrzędnych geograficznych,
   b) numer jednostki stratygraficznej z i jej lokalizację w systemie podziału przestrzeni badawczej,
   c) określenie funkcji jednostki stratygraficznej,
   d) wstępne datowanie jednostki stratygraficznej,
   e) zasięg jednostki stratygraficznej,
   f) opis jednostki stratygraficznej,
   g) opis eksploracji jednostki stratygraficznej,
   h) relację stratygraficzną;
3) rejestr odkrytych zabytków;
4) rejestr warstw;
5) inwentarza:
   a) zabytków wydzielonych,
   b) zabytków masowych,
   c) próbek,
   d) dokumentacji rysunkowej,
   e) dokumentacji fotograficznej;
6) dokumentacji graficznej;
7) dokumentacji fotograficznej;
8) sprawozdania z badań;
9) opracowania wyników badań;
10) mapy lokalizacji zabytku archeologicznego w skali 1:10 000 z zaznaczonym jego hipotetycznym zasięgiem, a odniesieniu do polskich obszarów morskich planu batymetrycznego;
11) graficznego przedstawienia rozplanowania odkrytych zabytków i warstw kulturowych z zaznaczoną siatką i oznaczeniem ich chronologii;
12) planu warstwicowego zabytku z naniesioną siatką arową nawiązującą do szczegółowej sieci osnowy geodezyjnej i planem wykopów;
13) bibliografii oraz informacji o miejscu przechowywania dokumentacji wcześniej przeprowadzonych badań, jeżeli badania takie zostały przeprowadzone.

Dokumentacja badań archeologicznych zawiera imię, nazwisko i adres osoby lub nazwę, siedzibę i adres jednostki organizacyjnej, która sporządziła dokumentację, oraz imię, nazwisko i adres lub nazwę, siedzibę i adres właściciela lub posiadacza zabytku, a także o ile jest to możliwe – imię i nazwisko autora zabytku.

Kierownik Delegatury
mgr Elżbieta Dygaszewicz

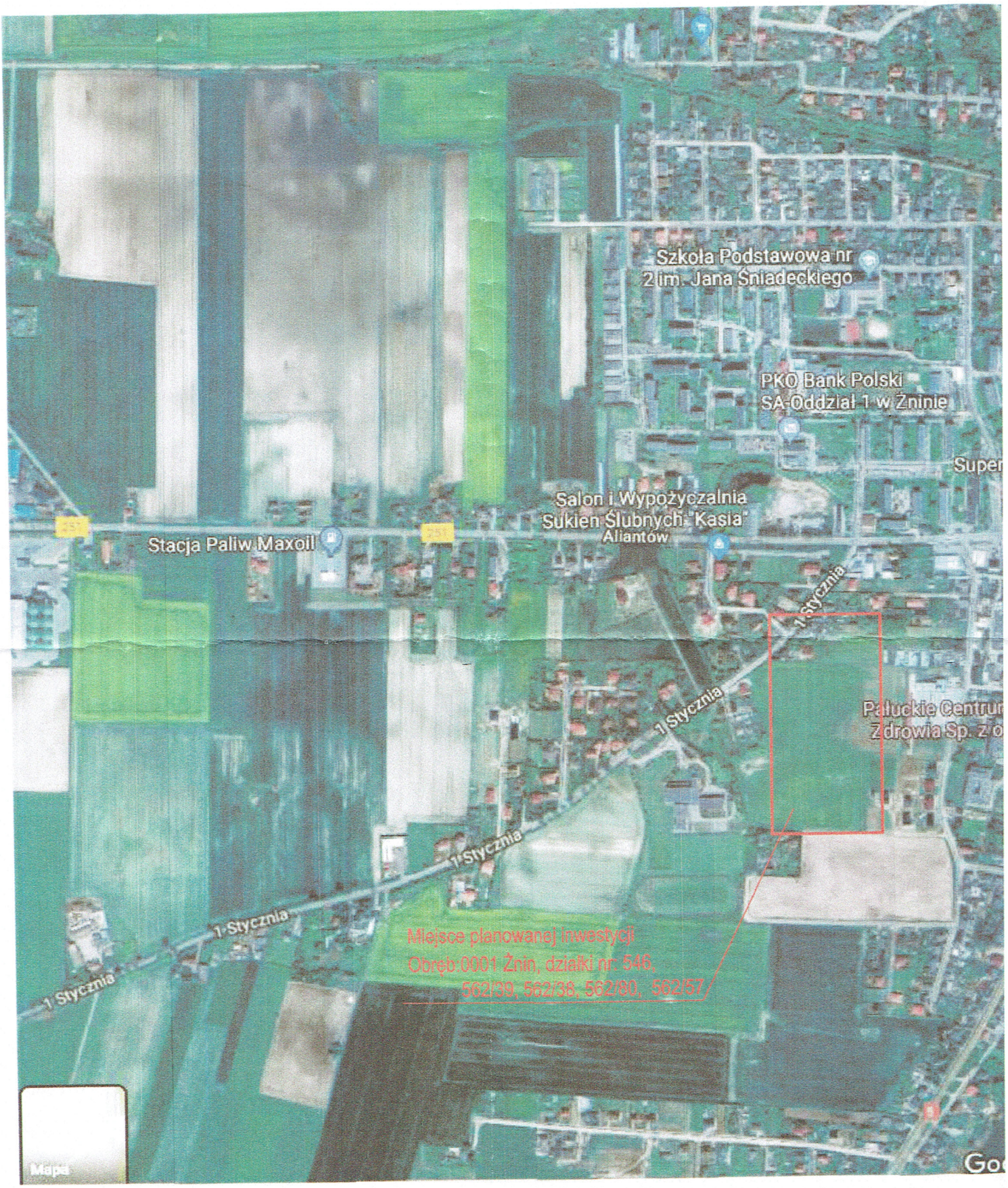

ZOT do dec. ZAR/271/2019

MAPA DO CELÓW PROJEKTOWYCH
skala 1:500

woj.: kujawsko-pomorskie
powiat: żniński
gmina: Żnin 041906_4
obręb: Żnin 0001
dz.nr: wg zakresu
ark. 6.187.18.13.4.2, 4

ID: GN.6640.1101.2019
Żnin, dnia: 18.06.2019

Mapę sporządzono na podstawie pomiaru uzupełniającego i aktualizacji mapy zasadniczej
ark.: 364.122.134.2, 4
Poziomy układ geodezyjny: "2000"
Wysokościowy układ geodezyjny: „Kronsztadt 86 "

Mapa została wykonana bez ustalenia obciążeń służebnościami gruntowymi ujawnionymi w księgach wieczystych

Nie wyłącza się istnienia w terenie innych nie wykazanych na niniejszej mapie urządzeń podziemnych, które nie były zgłoszone do inwentaryzacji

Zakład Usług Geodezyjnych
Tomasz Wysocki
88-400 Żnin, ul. 700-lecia 41
NIP 562-103-26-77, Reg. 340604588
tel. 665 628 064

GEODETA
Tomasz Wysocki
uprawnienia zawodowe nr 14336

Poświadcza się, że niniejszy dokument został opracowany w wyniku prac geodezyjnych i kartograficznych, których rezultaty zawiera operat techniczny wpisany do ewidencji materiałów państwowego zasobu geodezyjnego i kartograficznego

Organ prowadzący państwowy zasób geodezyjny i kartograficzny	STAROSTA ŻNIŃSKI
Identyfikator ewidencyjny materiału zasobu - operatu technicznego	P.0419.2019.1208
Data wpisania operatu technicznego do ewidencji materiałów zasobu	25.06.2019
Imię, nazwisko i podpis osoby reprezentującej organ	z up. STAROSTY Monika Bedka PODINSPEKTOR Wydział Geodezji Kartografii, Katastru i Nieruchomości

Zamawiający:	Zakład Wodociągów i Kanalizacji "WiK" Sp. z o.o. ul. Mickiewicza 22a, 88-400 Żnin			Wykonawca: PROJEKT-INSTAL Karol Kistowski ~~Projektowanie Nadzory Wykonawstwo~~ ul. Leopolda Okulickiego 6/60 62-200 Gniezno	
Projekt:	Projekt budowlano-wykonawczy sieci kanalizacji sanitarnej i sieci wodociągowej w okolicach ul. 1-go stycznia i ul. Dąbrowskiego, m. Żnin, gm. Żnin				
Branża:	SANITARNA				
Nazwa rysunku:	Mapa poglądowa miejsca inwestycji				
Autorzy	Nazwisko	Nr uprawnień	Podpis	Skala	Nr rys.
Projektant:	mgr inż. Karol Kistowski	WKP/0175/POOS/15		-	1
Sprawdzający:	mgr inż. Maciej Kanoniczak	WKP/0268/POOS/14			

MAPA DO CELÓW PROJEKTOWYCH
skala 1:500

woj.: kujawsko-pomorskie
powiat: żniński
gmina: Żnin 041906_4
obręb: Żnin 0001
dz.nr: wg zakresu
ark. 6.187.18.13.4.2, 4

ID: GN.6640.1101.2019
Żnin, dnia: 18.06.2019

Mapę sporządzono na podstawie pomiaru uzupełniającego i aktualizacji mapy zasadniczej
ark.: 364.122.134.2, 4
Poziomy układ geodezyjny: "2000"
Wysokościowy układ geodezyjny: „Kronsztadt 86 "

Mapa została wykonana bez ustalenia obciążeń służebnościami gruntowymi ujawnionymi w księgach wieczystych

Nie wyklucza się istnienia w terenie innych nie wykazanych na niniejszej mapie urządzeń podziemnych, które nie były zgłoszone do inwentaryzacji

Zakład Usług Geodezyjnych
Tomasz Wysocki
88-400 Żnin, ul. 700-lecia 41
NIP 562-103-26-77, Reg. 340604588
tel. 665 628 064

GEODETA
Tomasz Wysocki
uprawnienia zawodowe nr 14336

Poświadcza się, że niniejszy dokument został opracowany w wyniku prac geodezyjnych i kartograficznych, których rezultaty zawiera operat techniczny wpisany do ewidencji materiałów państwowego zasobu geodezyjnego i kartograficznego

Organ prowadzący państwowy zasób geodezyjny i kartograficzny	STAROSTA ŻNIŃSKI
Identyfikator ewidencyjny materiału zasobu - operatu technicznego	P.0419.2019.1208
Data wpisania operatu technicznego do ewidencji materiałów zasobu	25.06.2019r
Imię, nazwisko i podpis osoby reprezentującej organ	z up. STAROSTY PODINSPEKTOR Wydział Geodezji Kartografii, Katastru i Nieruchomości

LEGENDA:
- sieć wodociągowa projektowana
- hydrant p-poż
- Z1....n zasuwa
- W1...11 punkt węzłowy
- granice działek
- projektowana kanalizacja sanitarna
- S1 .... S Studnia kanalizacyjna DN1000/425

Zamawiający:	Zakład Wodociągów i Kanalizacji "WiK" Sp. z o.o. ul. Mickiewicza 22a, 88-400 Żnin			Wykonawca: PROJEKT-INSTAL Karol Kistowski Projektowanie Nadzory Wykonawstwo ul. Leopolda Okulickiego 6/60 62-200 Gniezno	
Projekt:	Projekt budowlano-wykonawczy sieci kanalizacji sanitarnej i sieci wodociągowej w okolicach ul. 1-go Stycznia i ul. Dąbrowskiego, m. Żnin, gm. Żnin				
Branża:	SANITARNA				
Nazwa rysunku:	Plan zagospodarowania terenu				
Autorzy	Nazwisko	Nr uprawnień	Podpis	Skala	Nr rys.
Projektant:	mgr inż. Karol Kistowski	WKP/0175/POOS/15		1:500	Rys.2k
Sprawdzający:	mgr inż. Maciej Kanoniczak	WKP/0268/POOS/14			

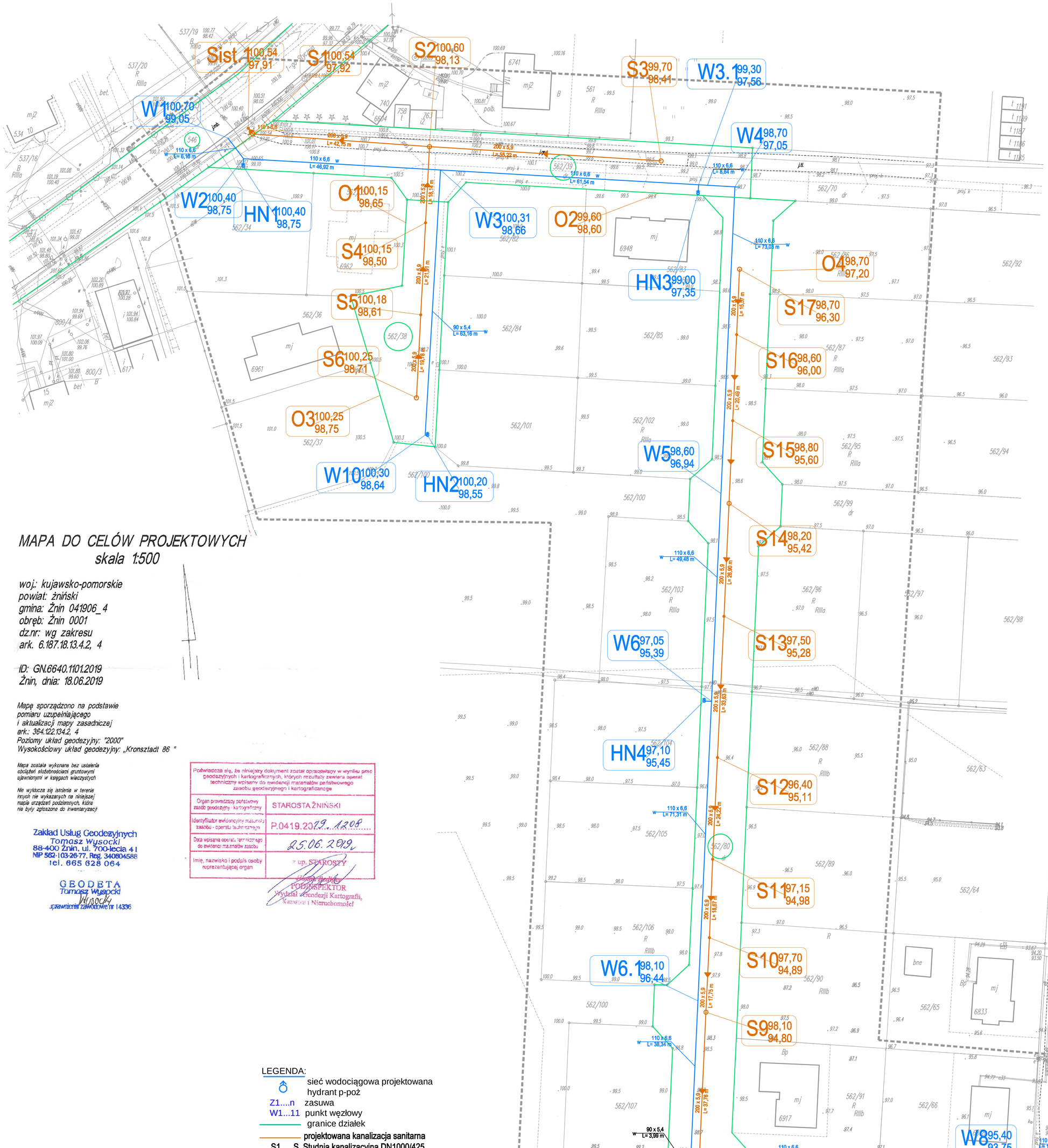

MAPA DO CELÓW PROJEKTOWYCH
skala 1:500

woj.: kujawsko-pomorskie
powiat: żniński
gmina: Żnin 041906_4
obręb: Żnin 0001
dz.nr: wg zakresu
ark. 6.187.18.13.4.2, 4

ID: GN.6640.1101.2019
Żnin, dnia: 18.06.2019

Mapę sporządzono na podstawie pomiaru uzupełniającego i aktualizacji mapy zasadniczej
ark.: 364.122.134.2, 4
Poziomy układ geodezyjny: "2000"
Wysokościowy układ geodezyjny: „Kronsztadt 86 "

Mapa została wykonana bez ustalenia obciążeń służebnościami gruntowymi ujawnionymi w księgach wieczystych

Nie wyklucza się istnienia w terenie innych nie wykazanych na niniejszej mapie urządzeń podziemnych, które nie były zgłoszone do inwentaryzacji

Zakład Usług Geodezyjnych
Tomasz Wysocki
88-400 Żnin, ul. 700-lecia 41
NIP 562-103-26-77, Reg. 340604588
tel. 665 628 064

GEODETA
Tomasz Wysocki
uprawnienia zawodowe nr 14336

Poświadcza się, że niniejszy dokument został opracowany w wyniku prac geodezyjnych i kartograficznych, których rezultaty zawiera operat techniczny wpisany do ewidencji materiałów państwowego zasobu geodezyjnego i kartograficznego

Organ prowadzący państwowy zasób geodezyjny i kartograficzny	STAROSTA ŻNIŃSKI
Identyfikator ewidencyjny materiału zasobu - operatu technicznego	P.0419.2019.1208
Data wpisania operatu technicznego do ewidencji materiałów zasobu	25.06.2019
Imię, nazwisko i podpis osoby reprezentującej organ	z up. STAROSTY PODINSPEKTOR Wydział Geodezji Kartografii, Katastru i Nieruchomości

LEGENDA:
- sieć wodociągowa projektowana
- hydrant p-poż
- Z1....n zasuwa
- W1...11 punkt węzłowy
- granice działek
- projektowana kanalizacja sanitarna
- S1 .... S Studnia kanalizacyjna DN1000/425

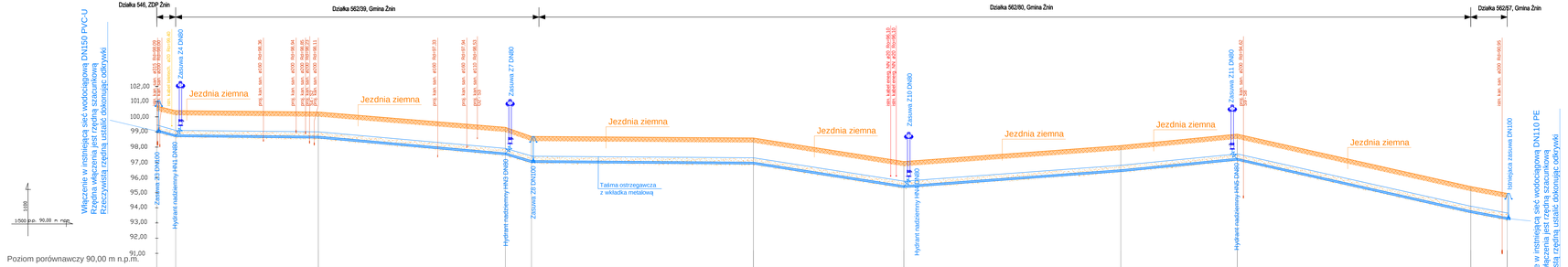

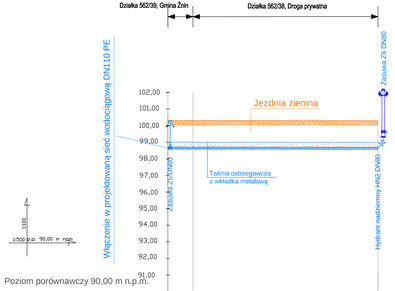

W1 - trójnik żeliwny

W2 - trójnik żeliwny

W3 - trójnik żeliwny

W3.1 - trójnik żeliwny

W4 - trójnik żeliwny

W5 - trójnik żeliwny

W6 - trójnik żeliwny

W6.1 - trójnik żeliwny

W7 - trójnik żeliwny

W9 - trójnik żeliwny istniejący

1. Sieć wodociągową wykonać z rur PEHD100 SDR17 PN10.
2. Rurociągi w wykopach układać w gruntach spoistych na podtrypce piaskowej gr.10cm, w gruntach niespoistych suchych rury mogą być posadowione bezpośrednio na gruncie rodzimym.
3. Zasypka dla wszystkich odcinków sieci wodociągowej powinna wynosić 30cm.
4. Minimalne przykrycie przewodów wodociągowych - 1,60m.
5. Minimalne wartości wskaźnika zagęszczenia:
   - w pasie drogowym zgodnie z normą PN-S-02205:1998.
   - poza pasem drogowym - 0,97.
   Minimalne wartości wskaźnika zagęszczenia obsypki i zasypki - 0,95.
6. W celu lokalizacji istniejącego uzbrojenia w miejscach skrzyżowań należy wykonać przekopy próbne.

Zamawiający:	Zakład Wodociągów i Kanalizacji "WiK" Sp. z o.o. ul. Mickiewicza 22a, 88-400 Żnin			Tytuł mapy:	PROJEKT-INSTAL Karol Ciżewski Projektowanie Nadzory Doradztwo ul. Lazarska Osiedlowa 16b 62-200 Gniezno	
Projekt:	Projekt budowlano wykonawczy sieci kanalizacji sanitarnej i sieci wodociągowej w ulicach ul. Łąk Kruszwickich, ul. Bydgoska, ul. Rzeka, gm. Żnin					
Branża:	SANITARNA					
Nazwa rysunku:	Profil podłużny sieci wodociągowej, odcinki: W1 - W5, W3 - W4					
Autorzy:	Specialność:	Nr uprawnień:	Podpis:	Skala:	Nr rys.:	
Projektant:	mgr inż. Karol Ciżewski	WKP/0139/POOS/15		1:500 1:500	RYS. 3.	
Sprawdzający:	mgr inż. Maciej Kanonowicz	WKP/0288/POOS/14				

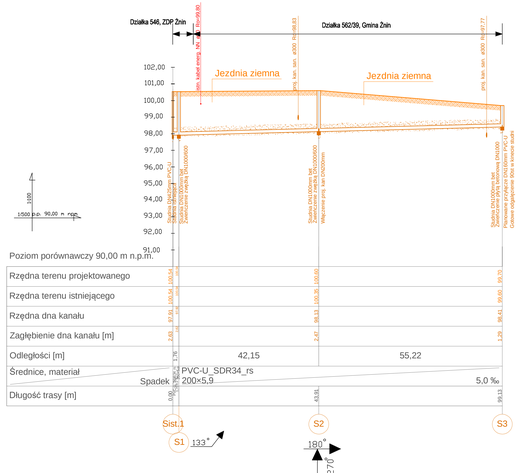

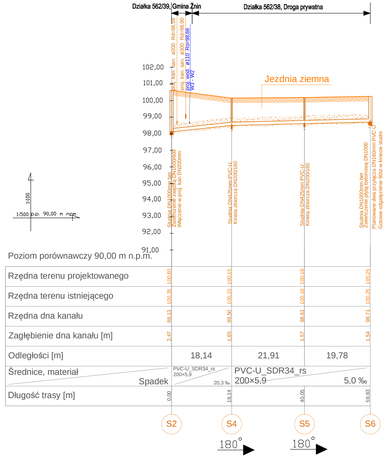

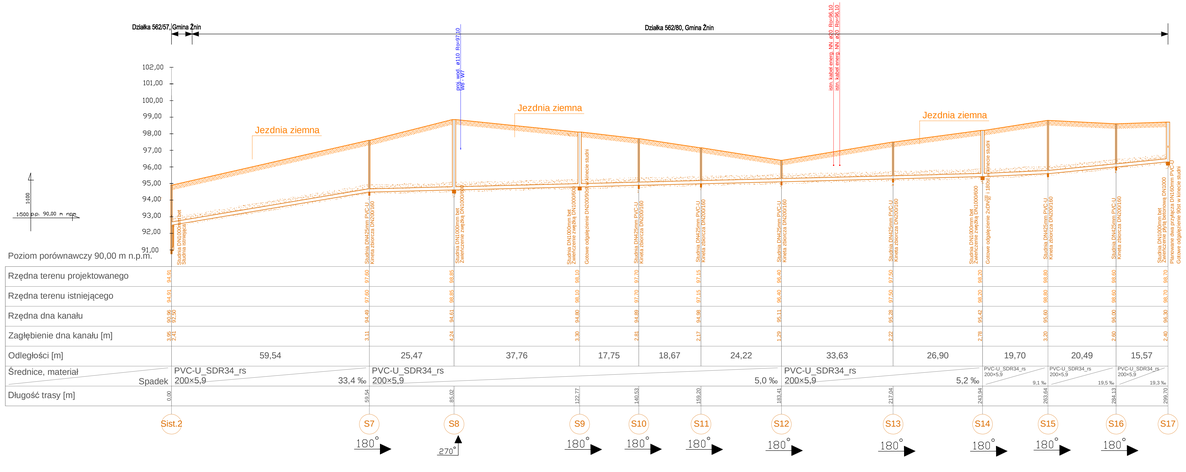

1. Sieć kanalizacji wykonać z rur PVC-U SDR34 SN8 Lita,
2. Rurociągi w wykopach układać w gruntach spoistych na podsypce piaskowej gr.10cm, w gruntach niespoistych suchych rury mogą być posadowione bezpośrednio na gruncie rodzimym,
3. Zasypka dla wszystkich odcinków sieci kanalizacji powinna wynosić 30cm,
4. Studnie kanalizacyjne w wykopach układać w gruntach spoistych na podsypce piaskowej gr.15cm, w gruntach niespoistych suchych rury mogą być posadowione bezpośrednio na gruncie rodzimym,
4. Minimalne przykrycie przewodów kanalizacyjnych - 1,20m,
5. Minimalne wartości wskaźnika zagęszczenia:
   - w pasie drogowym zgodnie z normą PN-S-02205:1998,
   - poza pasem drogowym - 0,97,
   Minimalne wartości wskaźnika zagęszczenia obsypki i zasypki - 0,95,
5. W celu lokalizacji istniejącego uzbrojenia w miejscach skrzyżowań należy wykonać przekopy próbne,

Zamawiający:	Zakład Wodociągów i Kanalizacji "WiK" Sp. z o.o. ul. Mickiewicza 22a, 88-400 Żnin		Wykonał: PROJEKT-INSTAL Karol Kalowski Projektowanie branży sanitarnej Kalisz Pomorskie Upoważnienie Nr 2/2/2006 z dnia 02-02-2006r.
Projekt:	Projekt budowlano wykonawczy sieci kanalizacji sanitarnej i sieci wodociągowej w obrębach ul. Łąki Żnińskie i ul. Mickiewicza, w Żninie, gm. Żnin		
Branża:	SANITARNA		
Nazwa rysunku:	Profil podłużny sieci kanalizacji sanitarnej, odcinki: Śist.1 - S1, S2 - S6, Śist2 - S17		
Autorzy:	Nazwisko:	Nr uprawnień:	Podpis:
Projektant:	mgr inż. Karol Kalowski	WKP/0170/POOS/15	
Sprawdzający:	mgr inż. Maria Kanonirska	WKP/0288/POOS/14	

Skala: 1:100 / 1:200 — Nr rys.: RY3. 4

Węzeł W1

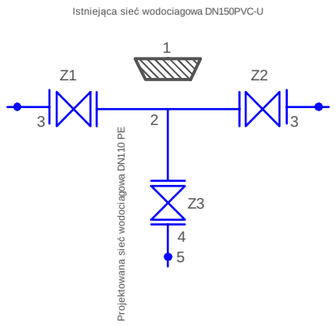

Węzeł W2
Węzeł hydrantowy HN1

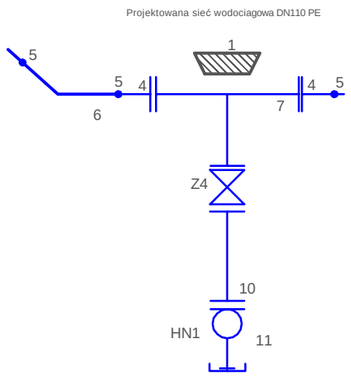

Węzeł W3

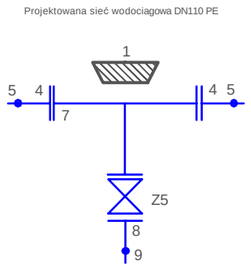

Węzeł W3.1
Węzeł hydrantowy HN3

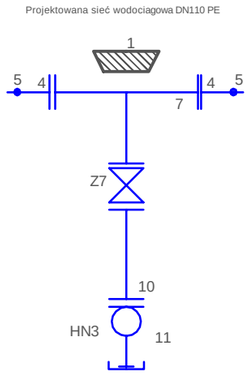

Węzeł W4

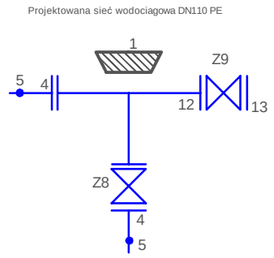

Węzeł W5

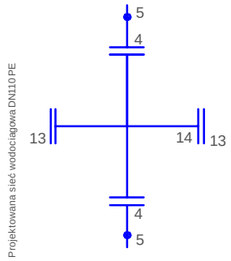

Węzeł W6
Węzeł hydrantowy HN4

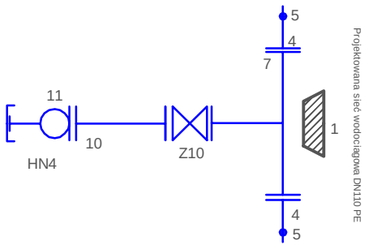

Węzeł W6.1

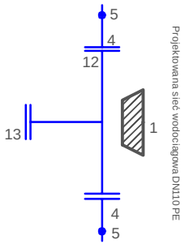

Węzeł W7
Węzeł hydrantowy HN5

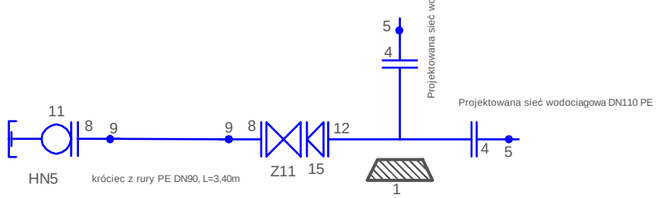

Węzeł W9

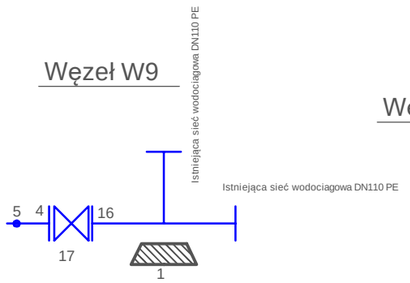

Węzeł W10
Węzeł hydrantowy HN2

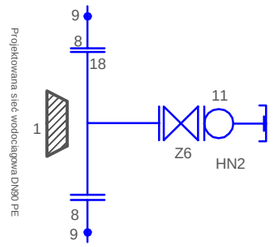

Zestawienie elementów armatury wodociągowej dla schematu węzłów

Nr	Element armatury wodociągowej
1	Blok oporowy betonowy
2	Trójnik kołnierzowy z żeliwa sferoidalnego DN150/100/90st PN10 zabezpieczony antykorozyjnie powłaką z żywicy epoksydowej
3	Łącznik Rurowo-Kołnierzowy RK z żeliwa sferoidalnego i uszczelką EPDM, PN10, DN150, zabezpieczony antykorozyjnie powłaką z żywicy epoksydowej
4	Kołnierz stalowy DN100 PN10 + tuleja kołnierzowa DN110/100 PE PN10
5	Mufa elektroporowa DN110 PE
6	Kolano segmentowe DN110 HD-PE SDR 17 PN10 45st
7	Trójnik kołnierzowy z żeliwa sferoidalnego DN100/80/90st PN10 zabezpieczony antykorozyjnie powłaką z żywicy epoksydowej
8	Kołnierz stalowy DN80 PN10 + tuleja kołnierzowa DN90/80 PE PN10
9	Mufa elektroporowa DN90 PE
10	Króciec kołnierzowy z żeliwa sferoidalnego DN80 L=1,00m PN10 zabezpieczony antykorozyjnie powłaką z żywicy epoksydowej
11	Hydrant nadziemny DN80 zabezpieczony w przypadku złamania z pojedyńczym lub podwójnym zamknięciem
12	Trójnik kołnierzowy z żeliwa sferoidalnego DN100/100/90st PN10 zabezpieczony antykorozyjnie powłaką z żywicy epoksydowej
13	Kołnierz stalowy ślepy DN100 PN10
14	Czwórnik kołnierzowy z żeliwa sferoidalnego DN100/100 PN10 zabezpieczony antykorozyjnie powłaką z żywicy epoksydowej
15	Redukcja kołnierzowa z żeliwa sferoidalnego DN100/80/90st PN10 zabezpieczony antykorozyjnie powłaką z żywicy epoksydowej
16	Istniejacy trójnik kołnierzowy z żeliwa sferoidalnego DN100/100/90st PN10
17	Istniejaca zasuwa z żeliwa sferoidalnego DN100 PN10
18	Trójnik kołnierzowy z żeliwa sferoidalnego DN80/800/90st PN10 zabezpieczony antykorozyjnie powłaką z żywicy epoksydowej

Nr zasuwy	Zasuwy miękkouszczelniające kołnierzowe klinowe w zabudowie długiej z gładkim i wolnym przelotem, ze skrzynką uliczną i obudową teleskopową
Z1	DN150, PN10
Z2	DN150, PN10
Z3	DN100, PN10
Z4	DN80, PN10
Z5	DN80, PN10
Z6	DN80, PN10
Z7	DN80, PN10
Z8	DN100, PN10
Z9	DN100, PN10
Z10	DN80, PN10
Z11	DN80, PN10

Zamawiający:	Zakład Wodociągów i Kanalizacji "WiK" Sp. z o.o. ul. Mickiewicza 22a, 88-400 Żnin			Wykonawca: PROJEKT-INSTAL Karol Kistowski Projektowanie Nadzory Wykonawstwo ul. Leopolda Okulickiego 6/60 62-200 Gniezno	
Projekt:	Projekt budowlano-wykonawczy sieci kanalizacji sanitarnej i sieci wodociągowej w okolicach ul. 1-go Stycznia i ul. Dąbrowskiego, m. Żnin, gm. Żnin				
Branża:	SANITARNA				
Nazwa rysunku:	Schemat węzłów				
Autorzy	Nazwisko	Nr uprawnień	Podpis	Skala	Nr rys.
Projektant:	mgr inż. Karol Kistowski	WKP/0175/POOS/15		-	Rys.5
Sprawdzający:	mgr inż. Maciej Kanoniczak	WKP/0268/POOS/14			

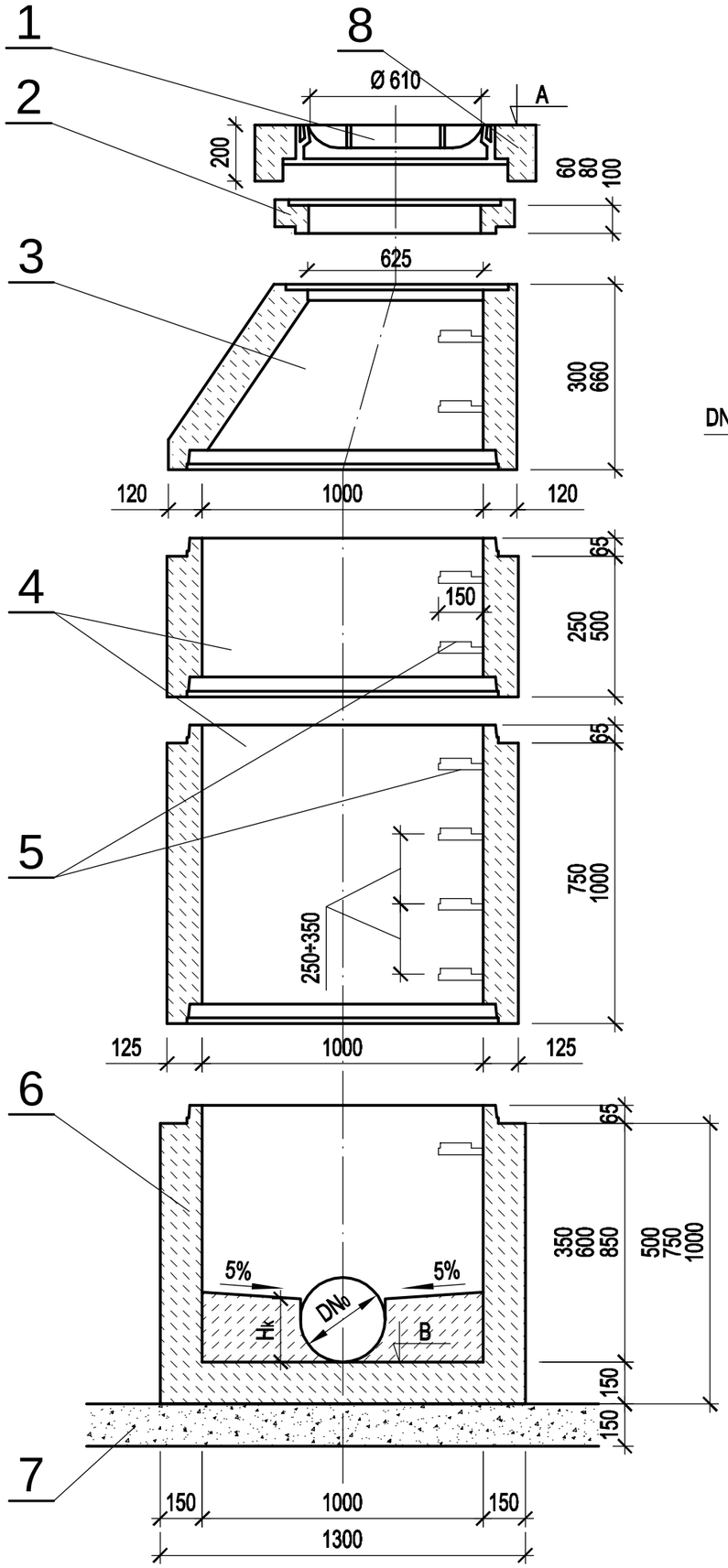

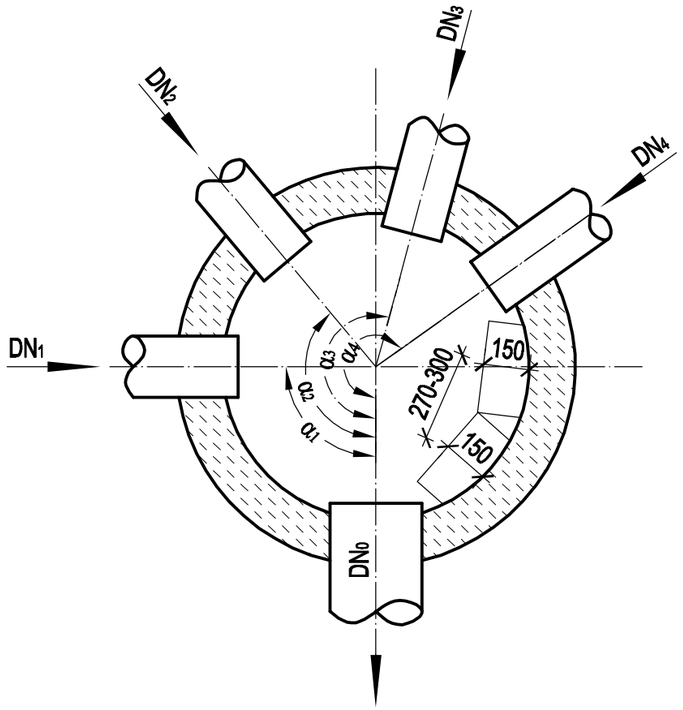

STUDNIA KANALIZACYJNA BETONOWA Ø1000mm

SKALA 1:20

1. Właz żeliwny Ø610 mm h≥140 mm, z betonowym wypełnieniem pokrywy (C35/45, W10), dwu- lub czterootworowy. W ulicach właz klasy D400 kN, w chodnikach i podjazdach klasy C250 kN, w terenach zielonych B125 KN.
2. Pierścienie wyrównujące betonowe Ø625 mm z betonu C35/45, min. .
3. Zwężka betonowa Ø1000/625 mm z betonu C35/45, min.
4. Kręgi betonowe Ø1000 mm z betonu C35/45, min. łączone na uszczelki.
   Połączenia kręgów betonowych uszczelnić klinowymi uszczelkami ściśliwymi.
5. Żeliwne stopnie złazowe, zamocowane w dwóch rzędach mijankowo.
   - długość L = 30 cm,
   - min. odległość od ściany komory 15 cm,
   - rozstaw stopni w odległości pionowej 25÷35 cm.
   - rozstaw stopni w odległości poziomej 27÷30 m.
6. Dennica betonowa Ø1000 mm z betonu C35/45, z gotowymi korytami przepływowymi o wysokości Hk = 0,75DNo
   Kinety studni z fabrycznie wykonaną powłoką z betonu C35/45,
7. Podsypka piaskowa grubości 15 cm o właściwym zagęszczeniu.
8. Obrukowanie włazu lub obetonowanie w promieniu 1,0m

UWAGI

a. Kręgi betonowe oraz dennica z gotowymi otworami wlotowymi i wylotowymi, osadzonymi fabrycznie przejściami szczelnymi dostosowanymi do materiału i średnicy kanałów.
b. Na wlotach i wylotach kanałów ze studzienek stosować oryginalne pierścienie uszczelniające.
c. Przejścia przez ściany studzienek - szczelne i elastyczne.
d. Rzędne góry włazów dostosować do niwelety istniejącej nawierzchni.
e. Studnie w terenach zielonych należy wynieść 10-15cm ponad teren i obetonować
f. Studnie w chodnikach/poboczach lub w drogach gruntowych należy obrukować w promieniu 1,0m

Zamawiający:	Zakład Wodociągów i Kanalizacji "WiK" Sp. z o.o. ul. Mickiewicza 22a, 88-400 Żnin			PROJEKT-INSTAL Karol Kistowski Projektowanie Nadzory Wykonawstwo ul. Leopolda Okulickiego 6/60 62-200 Gniezno	
Projekt:	Projekt budowlano-wykonawczy sieci kanalizacji sanitarnej i sieci wodociągowej w okolicach ul. 1-go stycznia i ul. Dąbrowskiego, m. Żnin, gm. Żnin				
Branża:	SANITARNA				
Nazwa rysunku:	Studnia betonowa rewizyjna DN1000				
Autorzy	Nazwisko	Nr uprawnień	Podpis	Skala	Nr rys.
Projektant:	mgr inż. Karol Kistowski	WKP/0175/POOS/15		1:20	Rys.6

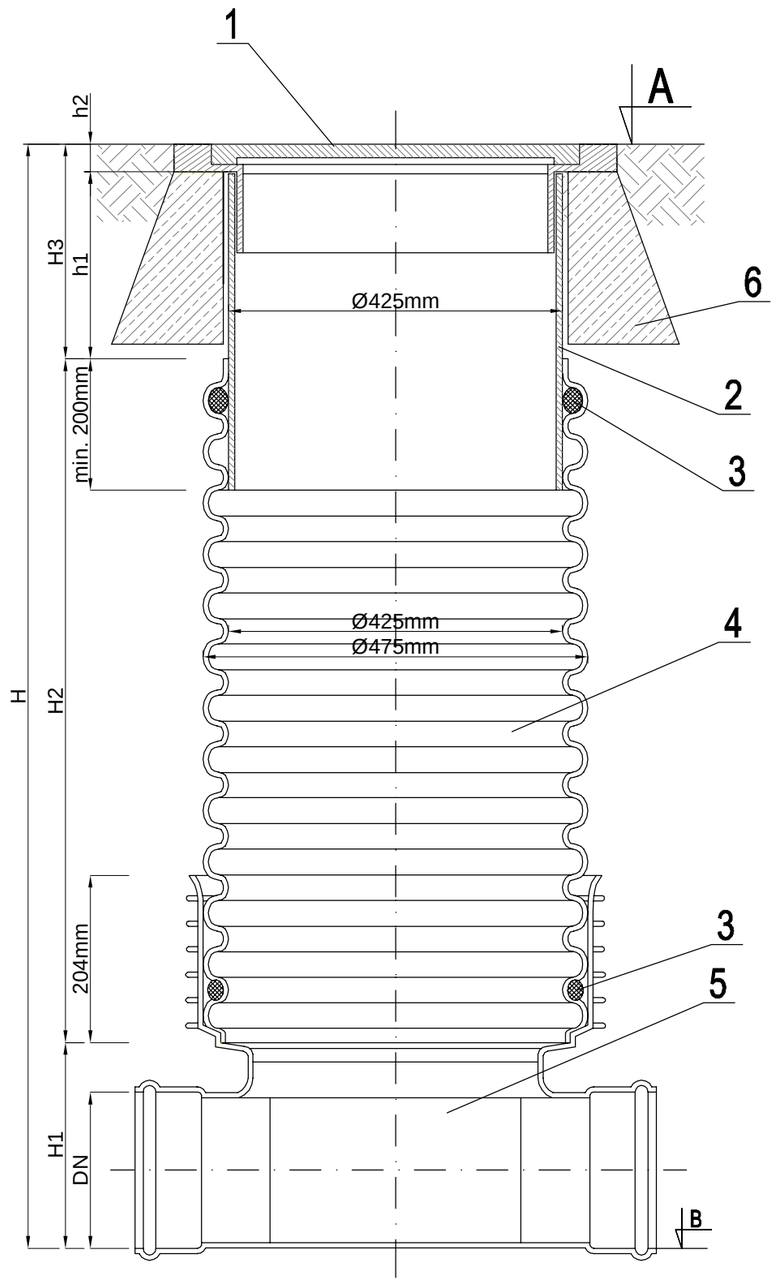

Kineta przelotowa

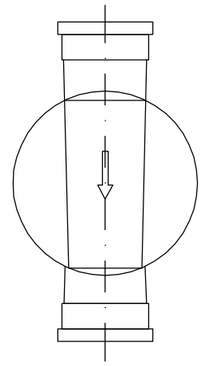

Kineta zbiorcza

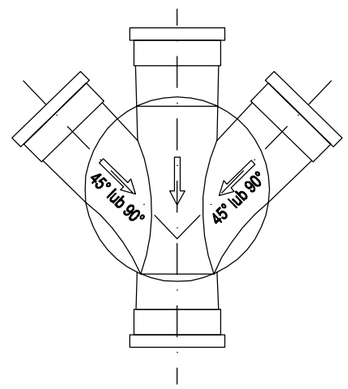

Kineta przelotowa

Dopływ lewy

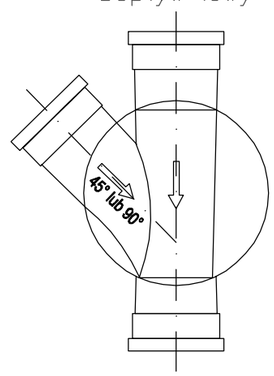

Dopływ prawy

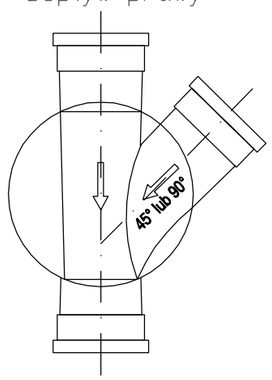

1. Właz żeliwny wg PN-EN 124:2000. W ulicach właz klasy D400 kN, w chodnikach i podjazdach klasy C250 kN, w terenach zielonych B125 KN.
2. Rura teleskopowa Ø425mm do włazu żeliwnego.
3. Uszczelka do rury trzonowej Ø425mm.
4. Rura trzonowa karbowana Ø425mm.
5. Kineta z polipropylenu z jednym lub kilkoma króćcami dopływowymi do łączenia z rurami gładkościennymi z PVC, PE oraz PP.
6. żelbetowy pierścien odciążający.

UWAGI

a. Rzędne góry włazów dostosować do rzędnych istniejącej nawierzchni.
b. Studnie posadowić na podsypce gr. 15 cm.
c. W przpadku lokalizacji studni w drogach rura karbowana musi się kończyć min. 5 cm poniżej warstwy konstrukcyjnej nawierzchni drogi.
d. W przypadku różnych średnic króćców dopływowych do kinety należy stosować redukcję PVC.
e. Włazy studni lokalizowanych w chodniku/poboczu lub w drogach gruntowych należy obrukować w promieniu 1,0m

Zamawiający:	Zakład Wodociagów i Kanalizacji "WiK" Sp. z o.o. ul. Mickiewicza 22a, 88-400 Żnin			PROJEKT-INSTAL Karol Kistowski ~~Projektowanie Nadzory~~ Wykonawstwo ul. Leopolda Okulickiego 6/60 62-200 Gniezno	
Projekt:	Projekt budowlano-wykonawczy sieci kanalizacji sanitarnej i sieci wodociągowej w okolicach ul. 1-go stycznia i ul. Dąbrowskiego, m. Żnin, gm. Żnin				
Branża:	SANITARNA				
Nazwa rysunku:	Studnia tworzywowa DN425				
Autorzy	Nazwisko	Nr uprawnień	Podpis	Skala	Nr rys.
Projektant:	mgr inż. Karol Kistowski	WKP/0175/POOS/15		-	Rys.7
Sprawdzający:	mgr inż. Maciej Kanoniczak	WKP/0268/POOS/14			