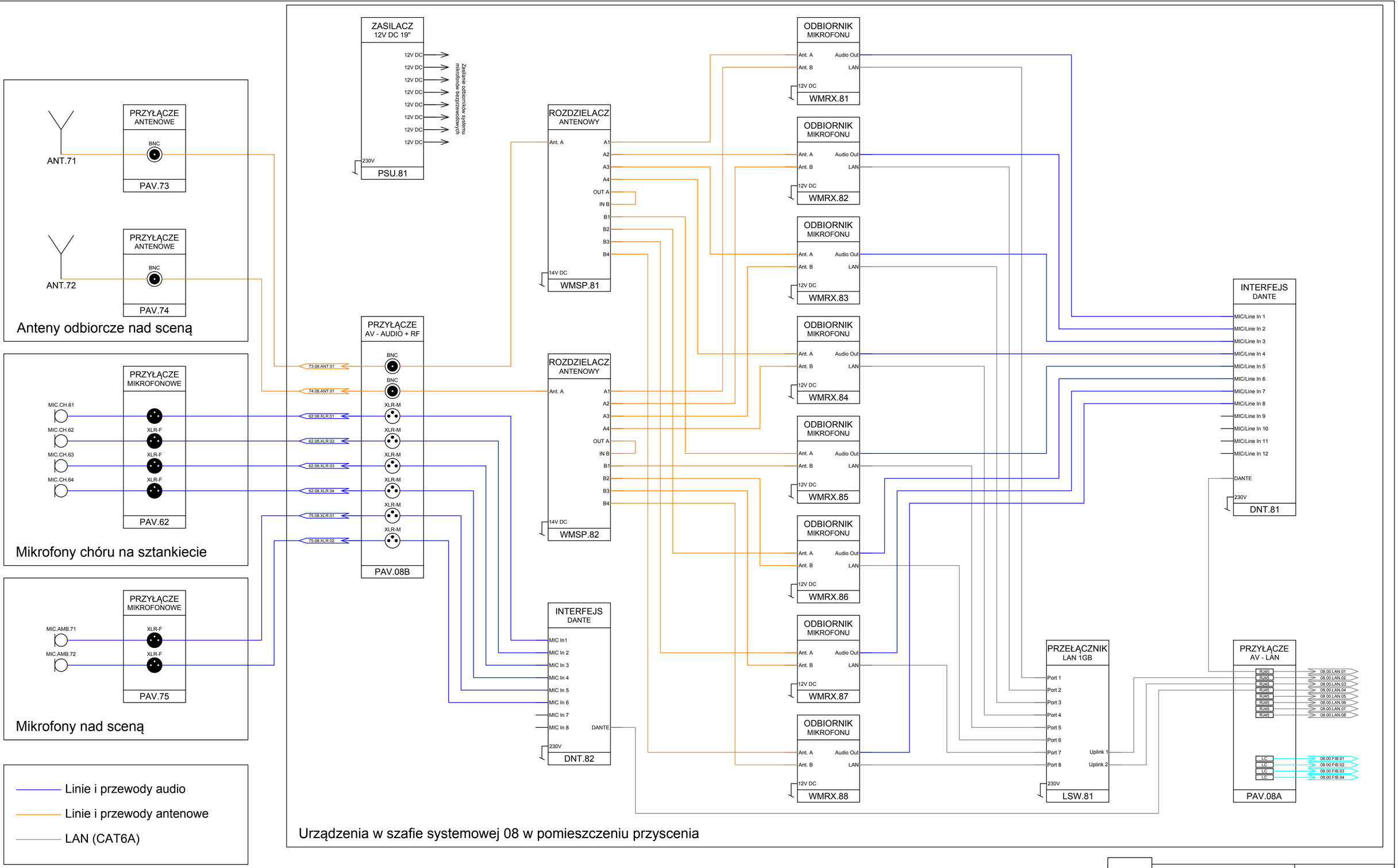

ConstantQ Piotr Nowiński
ul. Jana Kamrowskiego 7B/2
81-603 Gdynia

Kwiecień 2021

Projekt Wykonawczy

Instalacja Audio - Video w Sali Wielofunkcyjnej Akademii Pomorskiej w Słupsku przy ulicy Kozietulskiego 7

Schemat połączeń systemu mikrofonów

Numer rysunku: AV-S11

Rysował: Piotr Nowiński

Sprawdził: Konrad Lepiarz

Skala: -

Format: A2