Schemat wymienianych złączy kablowych

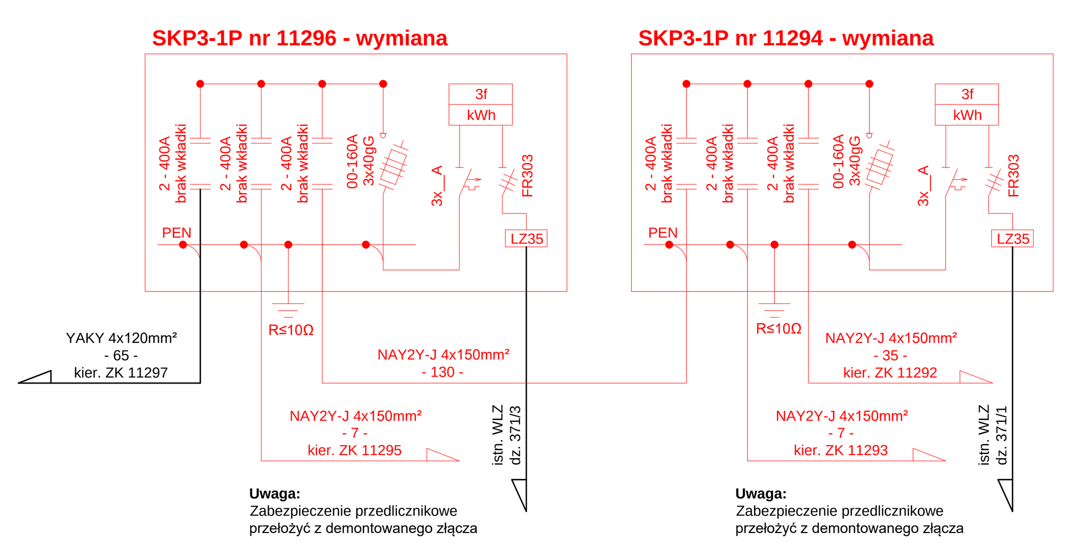

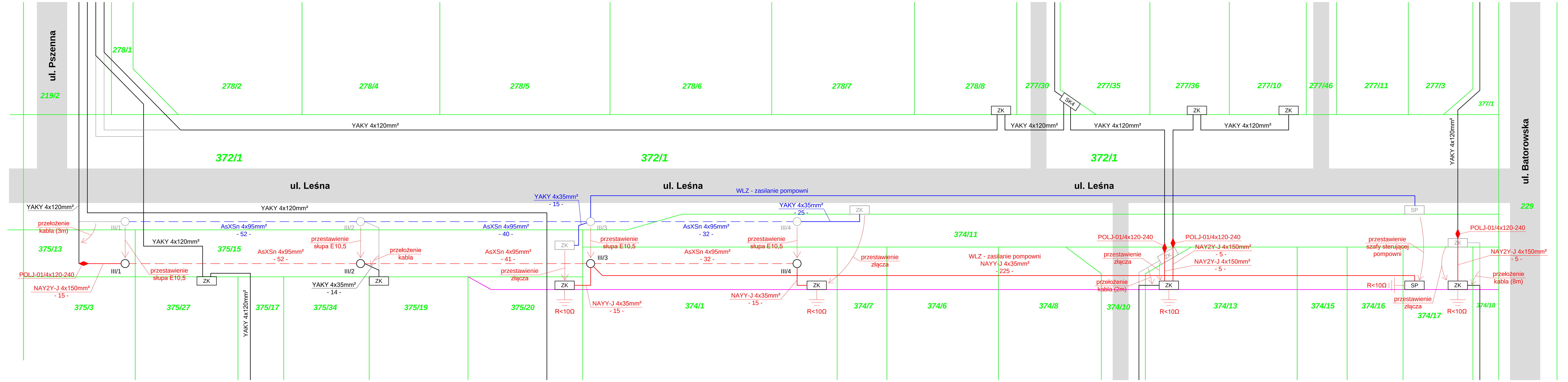

LEGENDA

- istniejące granice działek
- projektowane linie pod wykup działek
- istniejąca sieć elektroenergetyczna napowietrzna
- istniejąca sieć elektroenergetyczna napowietrzna do przełożenia
- istniejąca sieć elektroenergetyczna napowietrzna do demontażu
- projektowana sieć elektroenergetyczna napowietrzna
- istniejąca sieć elektroenergetyczna kablowa
- istniejąca sieć elektroenergetyczna kablowa do przełożenia
- istniejąca sieć elektroenergetyczna kablowa do demontażu
- projektowana sieć elektroenergetyczna kablowa

SMP projektanci

SMP Projektanci Sp. z o.o. Sp. k.
ul. Głuchowska 1
60-101 Poznań
www.smp.poznan.pl
e-mail: biuro@smp.poznan.pl
tel. 61 861 96 36, fax. 61 861 06 44
NIP 779-23-71-246 REGON 301375359

Inwestor:	Gmina Dopiewo ul. Leśna 1c, 62-070 Dopiewo		
Nazwa inwestycji:	Budowa drogi gminnej od ul. Leśnej do drogi wojewódzkiej nr 307 oraz budowa ul. Leśnej od ul. Wiejskiej do ul. Batorowskiej w Dąbrowie ETAP 2		
Branża: ELEKTRYCZNA		Stadium dokumentacji: PW	
Stanowisko	Imię i nazwisko	Nr uprawnień specjalność	Podpis
Projektant	mgr inż. Piotr Piskorek	ZAP\0219\POOE\11 specjalność elektryczna	[signature]
Opracował			
Opracował			
Sprawdzający	mgr inż. Michał Słaby	MAP/0370/PWBE/17 specjalność elektryczna	[signature]
Tytuł rysunku:	Schemat przebudowy sieci	Nr	3
Nr umowy: ROA.272.38.554.2017	Data opracowania: 11/2020	Skala:	-----