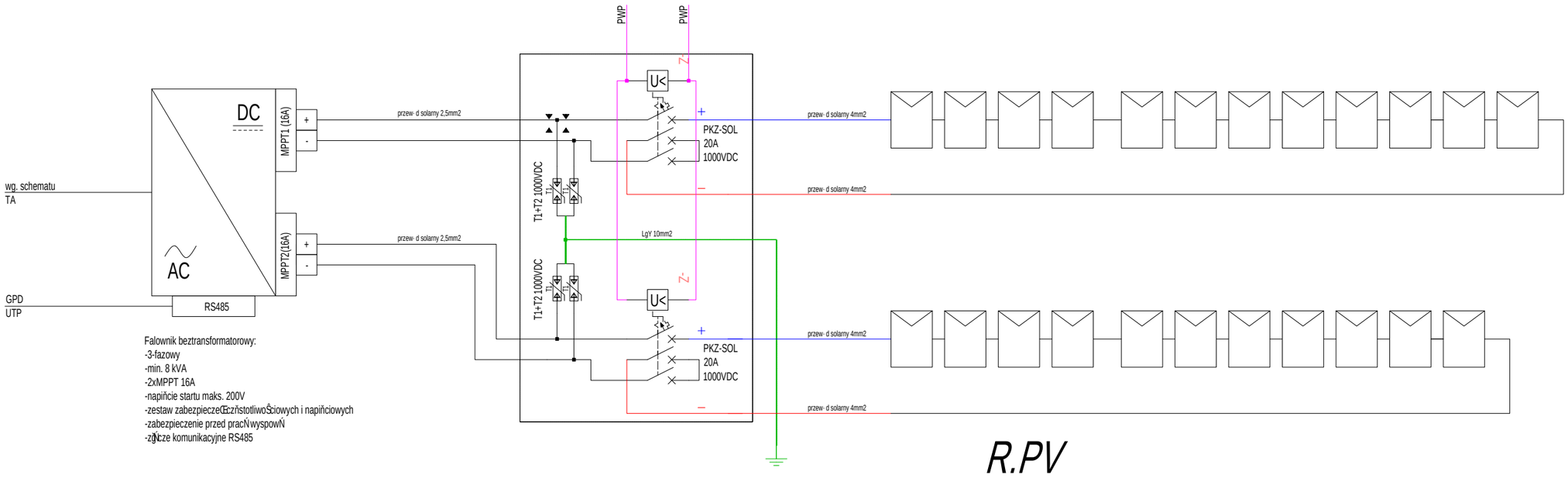

Falownik beztransformatorowy:
-3-fazowy
-min. 8 kVA
-2xMPPT 16A
-napiňcie startu maks. 200V
-zestaw zabezpieczeŒ:zňstotliwoŜ:iowych i napiňciowych
-zabezpieczenie przed pracŇ wyspowŇ
-zgňcze komunikacyjne RS485

R.PV

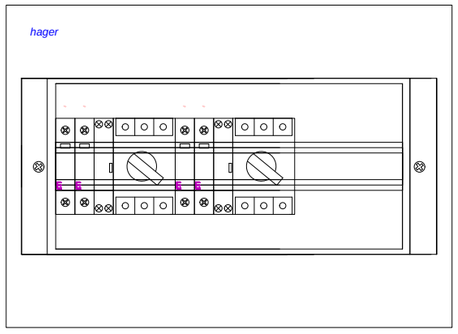

Firma projektowa/ designing company:
KDK Projekt Kamil Kowalczyk
ul. KňpiŒska 83C
05-840 Brwin·w
T: +48 789 809 357; +48 501 076 241
E: kamil.kowalczyk@gmail.com

Nazwa i adres projektu/ Project name and address:
BUDOWA BUDYNKU MIESZKALNEGO WIELORODZINNEGO KOMUNALNEGO przy ul. Ś:ciegiennego 10 w Kamiennej G- rze, dz. nr ewid. gr. 177/47, 177/50 obr. 3

Nazwa i adres inwestora/ Investor's name and address:
Gmina Miejska Kamienna G- ra
Plac Grunwaldzki 1
58-400 Kamienna G- ra

Nazwa rysunku/ Drawing name:
SCHEMAT INSTALACJI PV

Projekt techniczny

Numer rysunku/ Drawing number:
ES-11

Numer projektu/ project number:	Data/ Date:	Skala/ Scale:	Wersja/ Version:
-	25.01.2023		-

Zesp- ďprojektowy/ Designing Team:

	Tytuďzawodowy, imiň i nazwisko/ Title, name and surname:	Data/ Date:	Podpis/ Signature:
Projektant/ Designer:	mgr inŰ. Krzysztof Klewinowski upr. PDL/0160/PWBE/16	25.01.2023	
Rzeczoz- ďca:	mgr inŰ. Mariusz Klewinowski upr. PDL/0146/POOE/12	25.01.2023	