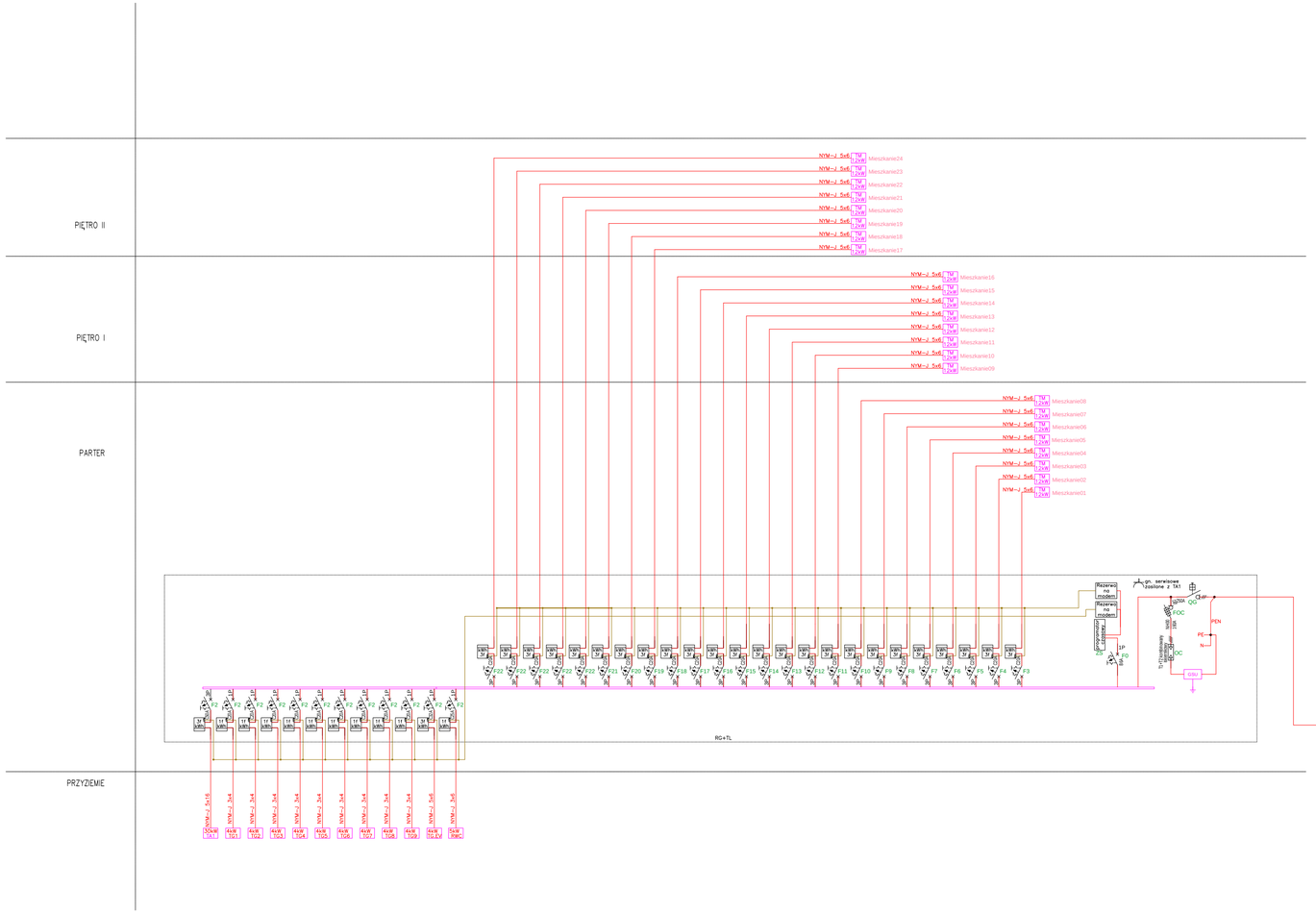

DETAL: SPOSÓB GĘCZENIA LICZNIKÓW DO ZDALNEGO ODCZYTU

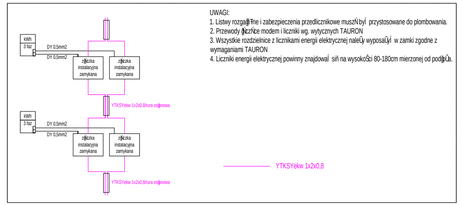

UWAGI:
1. Listwy rozgałęźne i zabezpieczenia przedlicznikowe muszą być przystosowane do plombowania.
2. Przewody łączące modem i liczniki wg. wytycznych PKP ENERGETYKA
3. Do połączeń liczników stosować:
– przy zabezpieczeniu przedlicznikowym C20 – IgY10mm2
– przy zabezpieczeniu przedlicznikowym C25 – IgY10mm2
– przy zabezpieczeniu przedlicznikowym C32 – IgY10mm2
– przy zabezpieczeniu przedlicznikowym C40 – IgY10mm2
– przy zabezpieczeniu przedlicznikowym C50 – IgY16mm2
– przy zabezpieczeniu przedlicznikowym C63 – IgY16mm2
4. Wszystkie rozdzielnice z licznikami energii elektrycznej należy wyposażyć w zamki zgodne z wymaganiami PKP ENERGETYKA. Zastosować klucz EUROLOCK, tj. 9002, 25001 lub 1333
5. Liczniki energii elektrycznej powinny znajdować się na wysokości 80–180cm mierzonej od podłoża.
6. W celu szybkiej lokalizacji urządzeń zdalnego odczytu układów pomiarowych drzwiczki rozdzielnic należy oznaczyć zgodnie z wymaganiami PKP ENERGETYKA
7. Kable i przewody przedpomiarowe prowadzić w odzielnych korytach zamykanych pokrywą lub w rurach osłonowych typu DVK.
8. Zasilanie gniazd serwisowych z tablic administracyjnych TA
9. Przy rozdzielnicach licznikowych zostanie zapewniona wolna przestrzeń dla obsługi o promieniniu przynajmniej 120cm

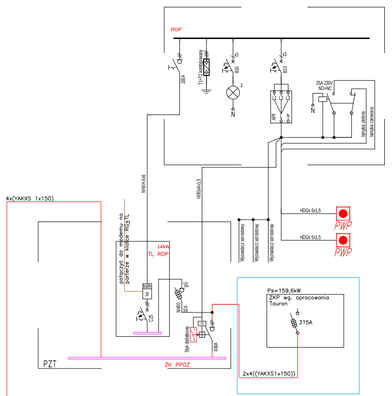

DETAL: PODÓŁ CZENIA PRZYCISKÓW W PWP

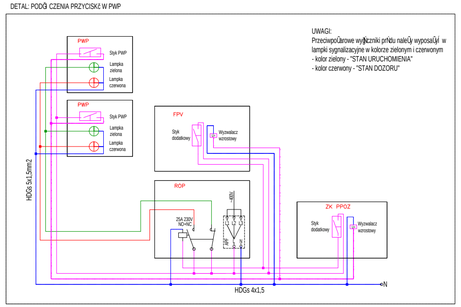

Projektant/ Designer:
KDK Projekt Kamil Kowalczyk
ul. Kąpielska 83C
05-840 Brwinów
T: +48 789 809 357; +48 501 076 241
E: kamil.kowalczyk@gmail.com

Nazwa i nr ewidencyjny działki/ Name and number of land plot:
BUDOWA BUDYNKU MIESZKALNEGO WIELORODZINNEGO KOMUNALNEGO przy ul. Łodzierniego 10 w Kamiennej G- rze, dz. nr ewid. gr. 17/147, 17/150 obr. 3

Nazwa i adres inwestora/ Name and address of investor:
Gmina Miejska Kamienna G- ra
Plac Grunwaldzki 1
58-400 Kamienna G- ra

Nazwa rysunku/ Drawing name: Projekt techniczny
SCHEMAT GĘCZNY ZASILANIA + WIDOK ZK. PPOŻ

Numer rysunku/ Drawing number: ES-01

Nazwa projektu/ project number: -
Data/ Date: 25.01.2023
Skala/ Scale:
Wersja/ Version: -

Zespół projektowy/ Designing Team:

	Tytuł/zawodowy, imiń i nazwisko/ Title, name and surname:	Data/ Date:	Podpis/ Signature:
Projektant/ Designer	mgr inż. Krzysztof Klewinowski upr. PDL/0160/PWBE/16	25.01.2023	
Sprawdzał/ Checked	mgr inż. Mariusz Klewinowski upr. PDL/0146/POOE/12	25.01.2023	