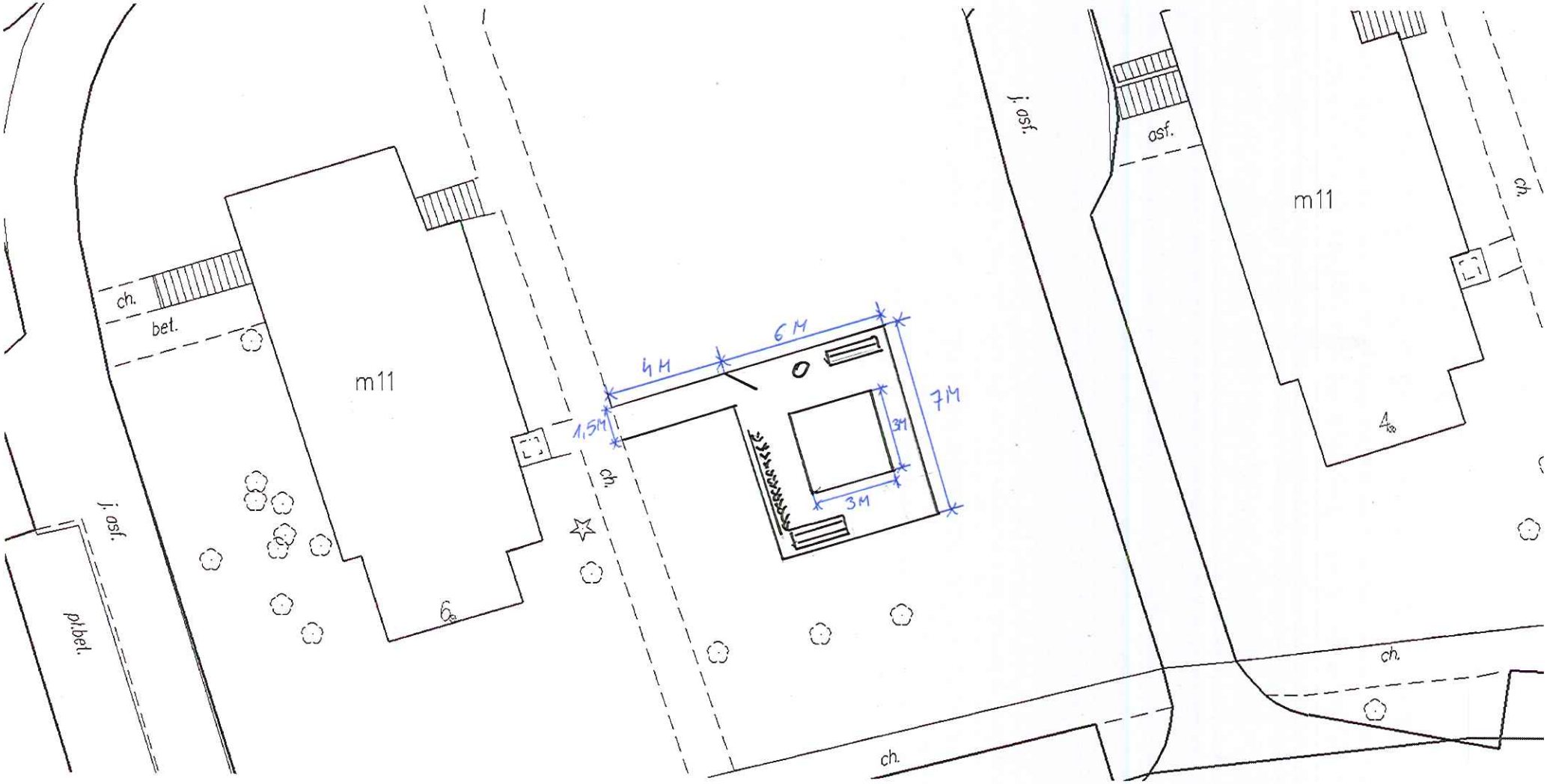
ch.
bet.
m11
6
j. asf.
pl.bet.
ch.
4M
6M
1,5M
7M
3M
3M
j. asf.
asf.
m11
4
ch.
ch.
ch.

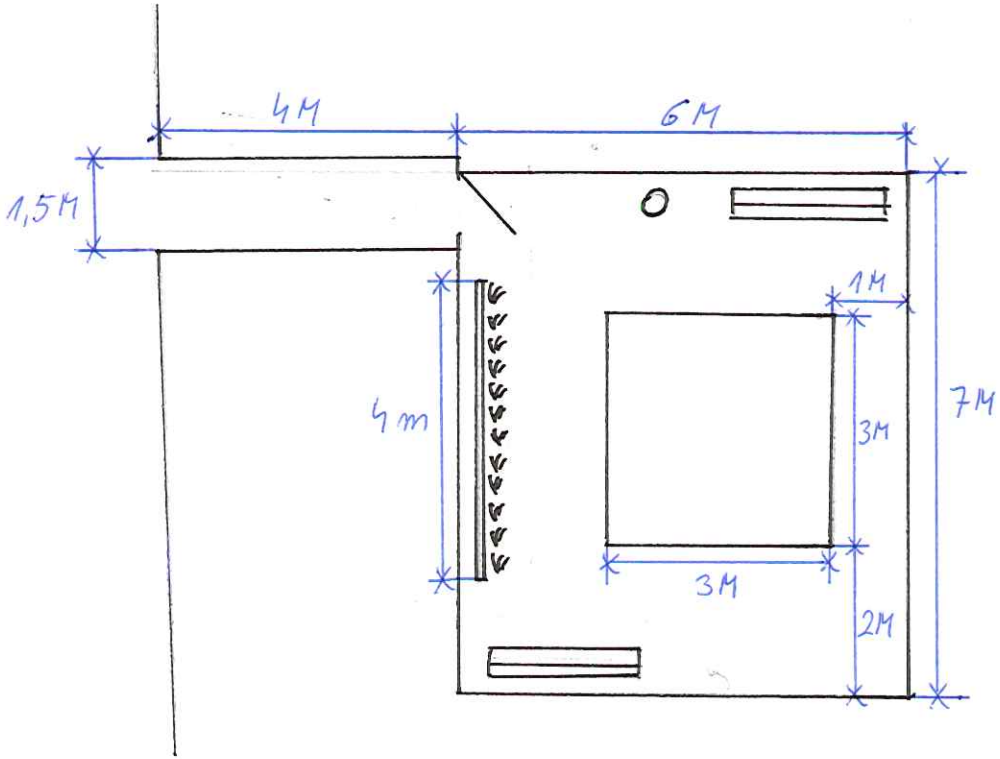

POWIERZCHNIA - 42 m² / 7m x 6m

OBWÓD OGRODZENIA - 26 m / 6m + 7m + 6m + 6m + 1m
+ FURTKA

CHODNIK - DOJŚCIE - 6m² / 4m x 1,5m

PIASKOWNICA - 9m² / 3m x 3m

PERGOLA - 4m / 2 x 2m x 2,5m

2x ŁAWKA

1x KOSZ NA ŚMIECI