FUNDAMENT
60 SZT

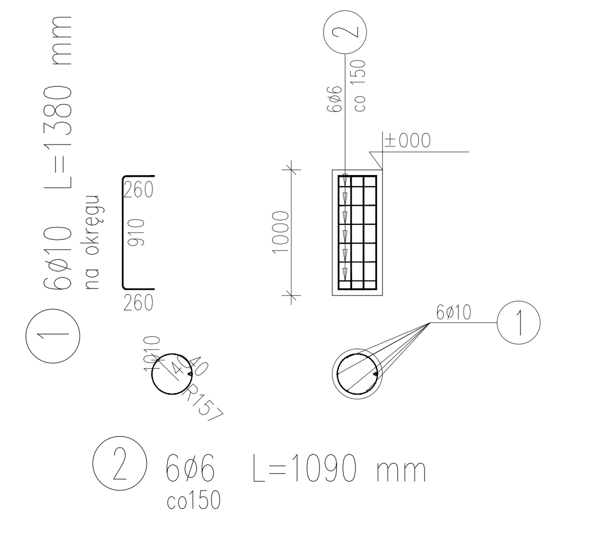

WYKAZ ZBROJENIA						
Nr pręta	Średnica	Liczba	Długość	Długość ogólna [m]		Uwagi
				PB240	RB500W	
	[mm]	[szt]	[mm]	ø6	ø10	
Element: Element1						
1	ø10	6	1380		8,28	na okręgu
2	ø6	6	1090	6,54		co150
Długość razem			[m]	6,54	8,28	
Masa jednostkowa			[kg/m]	0,222	0,617	
Masa razem			[kg]	1,5	5,1	
Masa wg stali			[kg]	1	5	
Masa ogólna			[kg]	7		
Wykonać 60 szt.			60 x 7 = 420 kg			

Beton: C25/30 V = 0,125*60 = 7,50 m3

Stal zbroj.:
PB240 G = 60 kg
RB500W G = 300 kg
Razem G = 360 kg

- Klasa ekspozycji – XC2 otulenie 50mm
- Minimalna średnica zagięcia: haków – 4ø, prętów – 15ø
- Zastosować podkładki dystansowe zbrojenia:
  - w płycie fundamentowej co 50 cm (4 szt./m2)
  - w ścianie ukośnej co 100 cm (2 szt./m2)

A–A
1:50

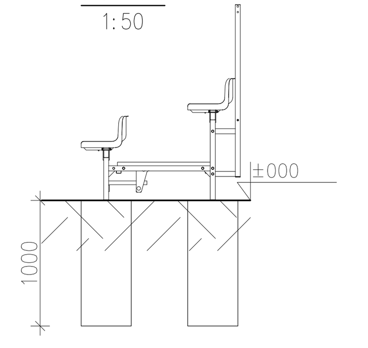

uwaga:
kotwienie konstrukcji do fundamentu
zgodnie z dokumentacją konstrukcyjną
trybun, założono dla potrzeb
obliczeniowych połączenie umożliwiające
obrót konstrukcji, kotwy wklejone

PRACOWNIA PROJEKTOWA "JAGIEŁŁO" 36-007 Krasne, Malawa 539A tel. 601484247				
Nazwa i lokalizacja obiektu:	PROJEKT KONSTRUKCYJNY PRZEBUDOWA OŚWIETLENIA BOISK SPORTOWYCH ORAZ BUDOWA TRYBUN SPORTOWYCH OTWARTYCH NA DZIAŁKACH NR EWID. 4172, 4170/1, 4170/3, 4170/4 W PSTRĄGOWEJ.			
Rodzaj opracowania:	PROJEKT KONSTRUKCYJNY			
	Imię i nazwisko	Data	Nr upr.	Podpis
Projektant:	mgr inż. Przemysław Jagiełło	III 2023	37/97	
Opracowanie:	mgr inż. Przemysław Jagiełło	III 2023	37/97	
Sprawdzenie:	inż. Władysław Jagiełło	III 2023	220/70	
Nazwa rysunku:	FUNDAMENTY TRYBUN			
SKALA 1:50	FAZA PROJEKTU PB-konstr	FORMAT RYSUNKU A4+	NUMER RYSUNKU	