ZESTAWIENIE STOLARKI DRZWIOWEJ

ZESTAWIENIE DRZWI aluminiowych

OZNACZENIE	DZ1	DZ2	D2	D3	D4
SCHEMAT 1:100	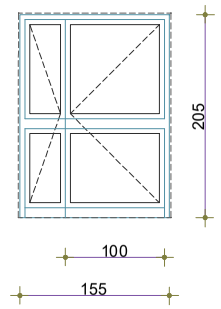	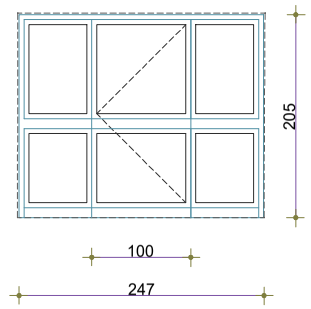	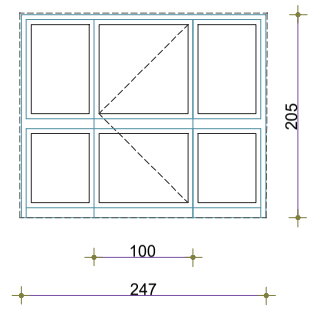	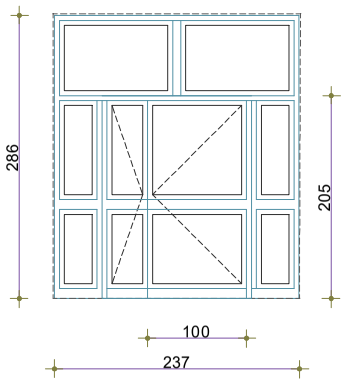	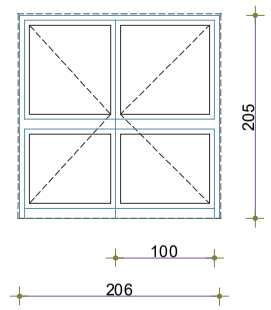
LOKALIZACJA	elewacja wschodnia	elewacja wschodnia	elewacja wschodnia	elewacja wschodnia	elewacja wschodnia
WYMIAR W ŚWIETLE OŚCIEŻNICY S x H [cm]	151 x 205	247 x 218	247 x 218	237 x 286	206 x 202
WYMIAR W ŚWIETLE MURU S x H [cm]	151 x 205	247 x 218	247 x 218	237 x 286	206 x 202
PIWNICA	-	-	-	-	-
PARTER	1	1	1	1	1
1 PIĘTRO	-	-	-	-	-
PODDASZE	-	-	-	-	-
RAZEM	1	1	1	1	1
MATERIAŁ	ALUMINIUM	ALUMINIUM	ALUMINIUM	ALUMINIUM	ALUMINIUM
UWAGI	Drzwi zewnętrzne w miejsce istniejącego o tych samych wymiarach, ALUMINIOWE RC 3, SZYBA P4 bezpieczna, kontaktron oraz elektrozaczep skrzydło czynne o szerokości przejścia 100 cm, skrzydło bierne wynikowo kolor złoty dąb - dopasować do istniejącej stolarki, współczynnik przenikania ciepła $U_{(MAX)}$=1,3 [W/M^2*K] wyposażenie elektrorzaczep, samozamykacz.	Drzwi zewnętrzne w miejsce istniejącego o tych samych wymiarach, ALUMINIOWE, SZYBA P4 skrzydło czynne o szerokości przejścia 100 cm, skrzydło bierne wynikowo kolor złoty dąb - dopasować do istniejącej stolarki, współczynnik przenikania ciepła $U_{(MAX)}$=1,3 [W/M^2*K] samozamykacz.	Drzwi wewnętrzne w miejsce istniejącego o tych samych wymiarach, ALUMINIOWE, dzkło bezpieczne skrzydło czynne o szerokości przejścia 100 cm, skrzydło bierne wynikowo kolor złoty dąb - dopasować do istniejącej stolarki.	Drzwi wewnętrzne w miejsce istniejącego o tych samych wymiarach, ALUMINIOWE, dzkło bezpieczne kontaktron oraz elektrozaczep skrzydło czynne o szerokości przejścia 100 cm, skrzydło bierne wynikowo kolor złoty dąb - dopasować do istniejącej stolarki. wyposażenie elektrorzaczep, samozamykacz.	Drzwi wewnętrzne w miejsce istniejącego o tych samych wymiarach, ALUMINIOWE, dzkło bezpieczne skrzydło czynne o szerokości przejścia 100 cm, skrzydło bierne wynikowo kolor złoty dąb - dopasować do istniejącej stolarki.

Wszystkie wymiary (przed zamówieniem) sprawdzić w naturze. Przed zamówieniem uzyskać akceptację inwestora.