Szczegół krawężnika ulicznego

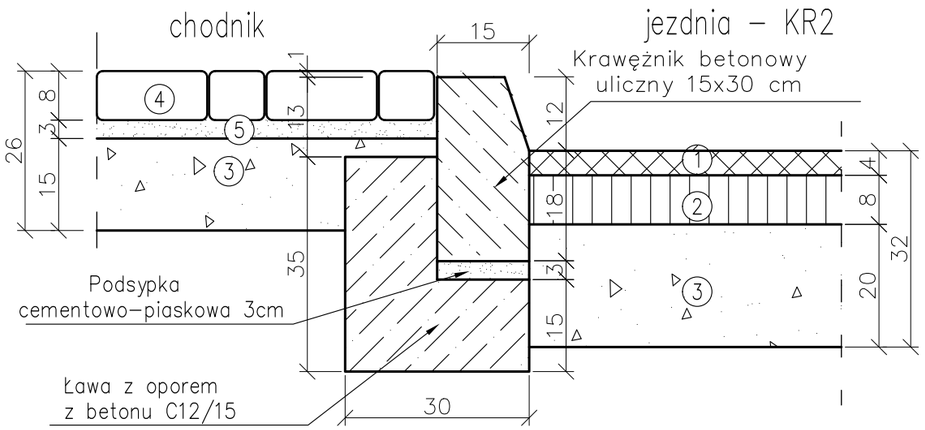

Szczegół opornika na połączniu chodnika z jezdnią

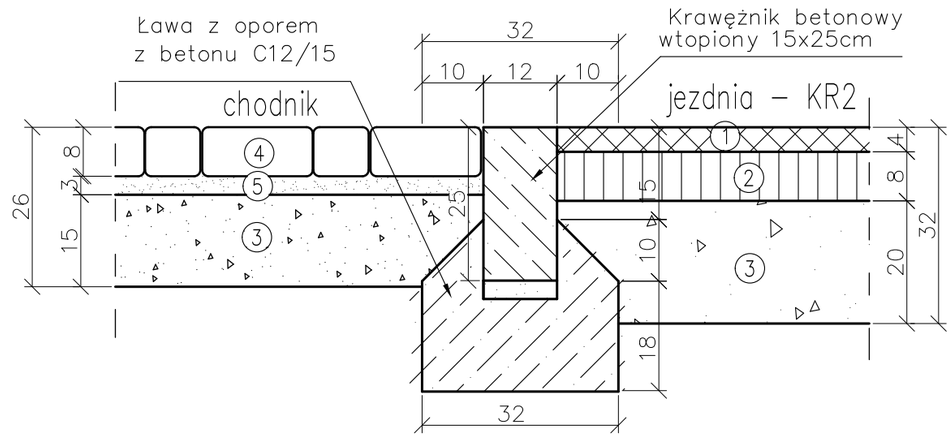

Szczegół wbudowania opornika na zjeździe

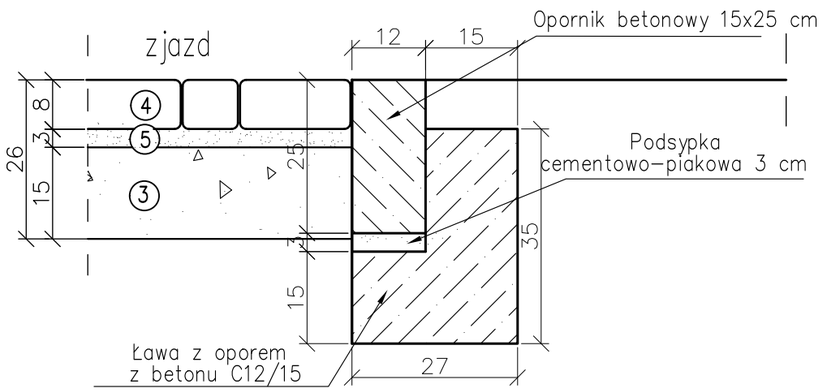

Szczegół krawężnika najzadowego przy ciągu pieszo jezdnym

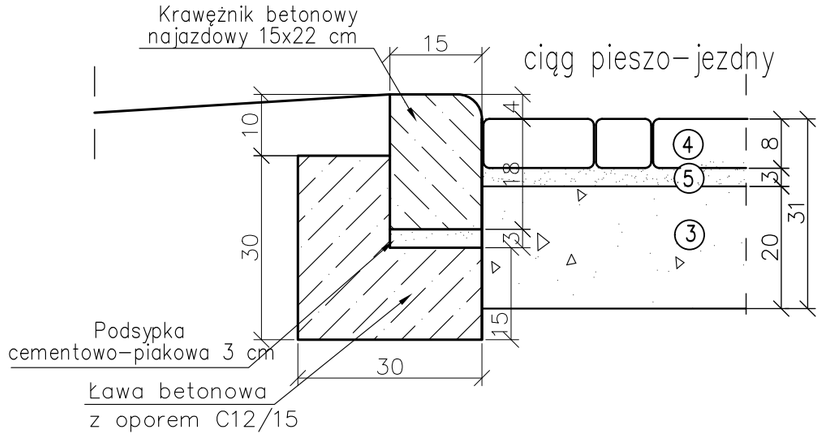

Szczegół wbudowania obrzeża chodnikowego

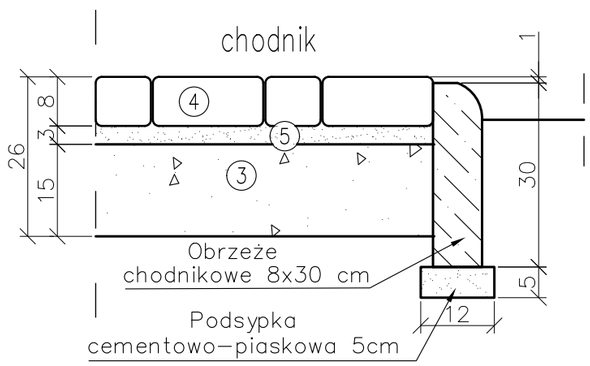

1. Warstwa ścieralna AC 11 S 50/70
2. warstwa wiążąca AC 16 W 50/70
3. Podbudowa z kruszywa łamanego stabilizowanego mechanicznie C90/3
4. Kostka brukowa betonowa gr 8cm
5. Podsypka piaskowo – cementowa gr 3cm

GENERALNY PROJEKTANT:

BIURO PROJEKTOWO - USŁUGOWE "TECHNOS" JAROSŁAW NOWICKI
66-400 GORZÓW WLKP. UL. JANOCKIEGO 1D/4
tel. /95/7 376 122; 501 584 801; technos@op.pl

PROJEKTANT BRANŻY DROGOWEJ:

TRIAKTRISA
Biuro inżynierii drogowej

Robert Paciorek
Biuro: ul. Mieszka I 39/46
66–400 Gorzów Wlkp.
tel. 503 77 55 00
robert.paciorek@o2.pl

OBIEKT:	Budowa nawierzchni wraz z chodnikami i odprowadzeniem wody z ul. Demokracji, Leśnej, Kolejowej, Usługowej oraz sieci kan. sanit. i wod. w ul. Kolejowej, Usługowej, Leśnej w Dębnie Etap 2			– UMOWA Z DNIA
ADRES:	74–400 DĘBNO		PB STADIUM	D3 ARK. NR
TYTUŁ RYS.:	Szczegóły konstrukcji	1:10 SKALA		
	IMIĘ I NAZWISKO SPECJALNOŚĆ UPRAWNIEŃ	NR UPRAWNIEŃ	DATA	PODPIS
PROJEKTANT:	mgr inż. Robert Paciorek upr. bud. do projektowania bez ogr. w spec. drogowej	LBS/0065/PWOD/08	10.03.2016r.	