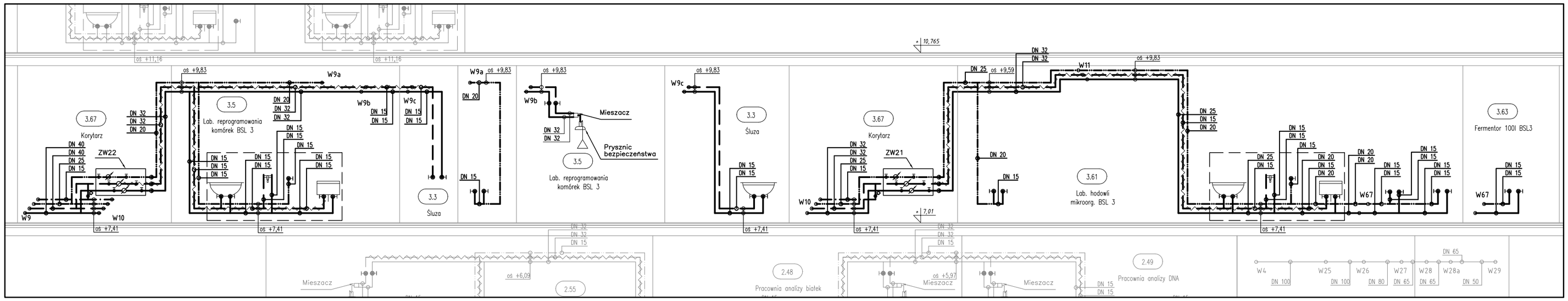

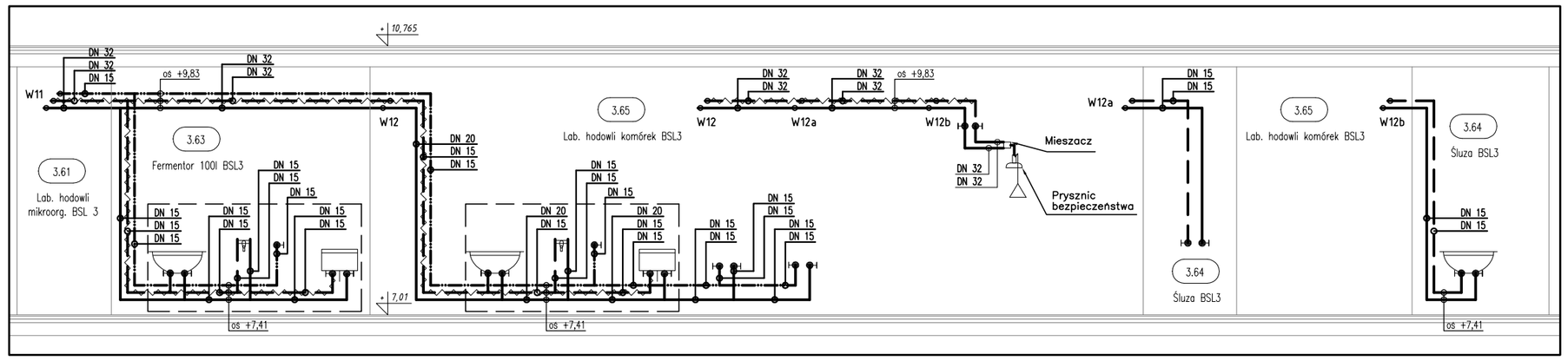

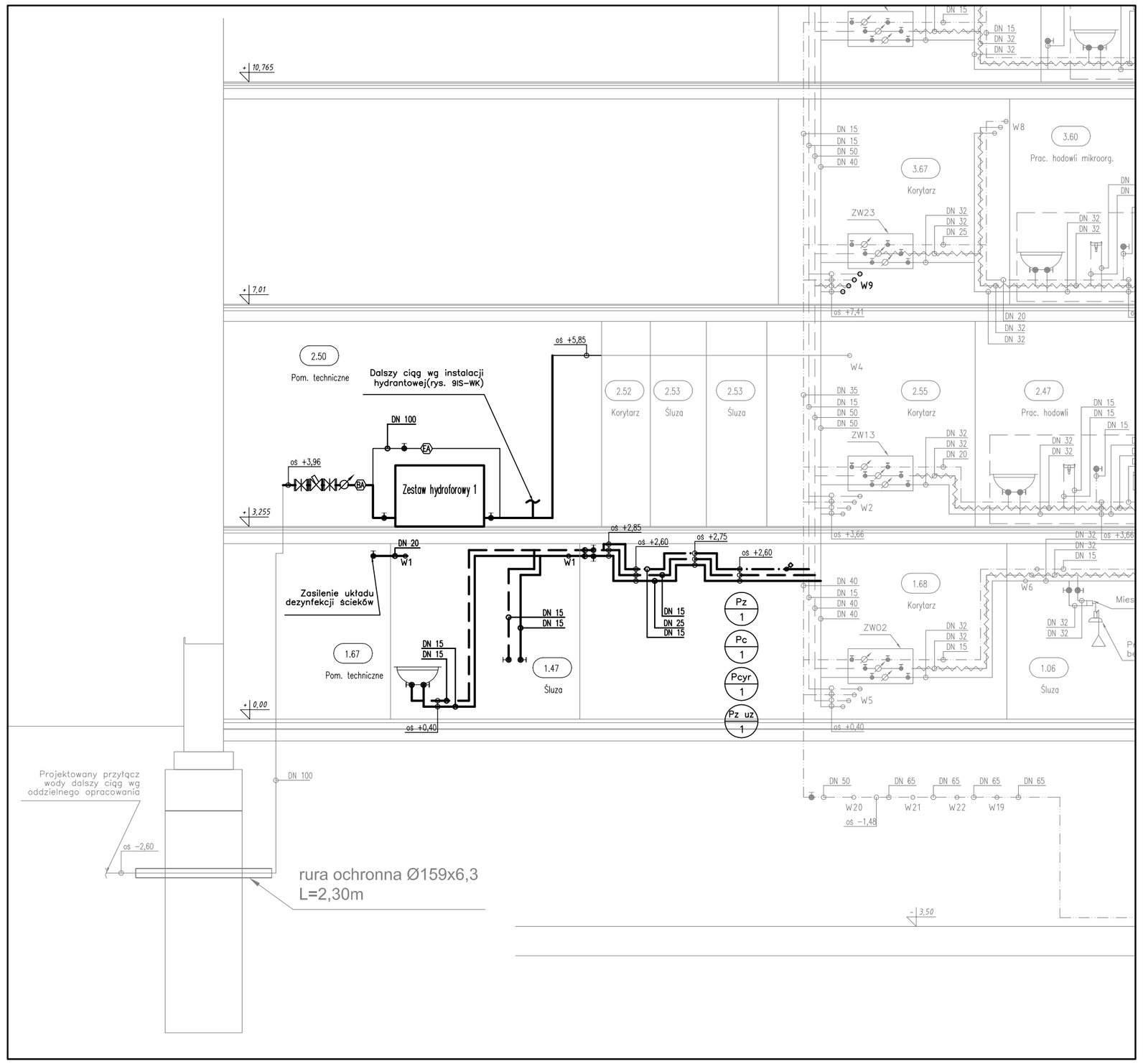

LEGENDA:

- — rurociąg wody zimnej
- — rurociąg wody uzdatnionej
- — rurociąg wody ciepłej
- — rurociąg wody ciepłej z kablem grzejnym
- — rurociąg wody cyrkulacyjnej
- Pz 5 — pion wody zimnej
- Pc 5 — pion wody ciepłej
- Pcyr 5 — pion wody cyrkulacyjnej
- Pz uz 5 — pion wody uzdatnionej
- zestaw wodomierzowy:
  - 2x zawór odcinający kołnierzowy, DN100
  - wodomierz sprzężony MWN/JS65/2,5-NKP , DN65
  - filtr siatkowy skośny, kołnierzowy DN100, PN 16
  - zawór antyskażeniowy BA, DN100
- — pisuar
- — natrysk
- — umywalka
- — wc
- — zlewozmywak 1-komorowy z ociekaczem
- — zlewozmywak 1-komorowy
- — prysznic bezpieczeństwa
- — oczomyjka
- — zestawy wodomierzowe do poszczególnych labolatoriów w skrzynkach hydrantowych
- — umywalka + zlewozmywak wg zestawienia mebli w projekcie architekury
- W91 — punkty charakterystyczne
- — zawór z końcówką do węża
- — zawór odcinający
- — zawór zwrotny
- — zawór termostatyczny

UWAGA:

1. PROJEKT OPRACOWANO NA PODSTAWIE RZUTÓW ARCHITEKTONICZNYCH Z LUTEGO 2014R.
2. PROJEKT ROZPATRYWAĆ ŁĄCZNIE Z PROJEKTEM KON-14/11PW/IS-WK/1 Z WRZEŚNIA 2012R. WRAZ Z PÓŹNIEJSZYMI ZMIANAMI.
3. WYKONAWCA ZOBOWIĄZANY JEST DOKŁADNIE ZAPOZNAĆ SIĘ Z PROJEKTEM I WARUNKAMI ISTNIEJĄCYMI NA PLACU BUDOWY, A TAKŻE SPRAWDZIĆ WYMIARY NA BUDOWIE I PRZEKAZAĆ INFORMACJE O ROZBIEŻNOŚCIACH JEDNOSTCE PROJEKTOWEJ,
4. WSZYSTKIE ROBOTY MAJĄ BYĆ WYKONANE ZGODNIE Z WYMAGANIAMI OKREŚLONYMI PRZEZ PRAWO BUDOWLANE I WSZELKIE UWARUNKOWANIA PRAWNE I TECHNICZNE DOTYCZĄCE SZTUKI BUDOWLANEJ,
5. RYSUNKI NALEŻY ROZPATRYWAĆ ŁĄCZNIE Z CZĘŚCIĄ OPISOWĄ DOKUMENTACJI ARCHITEKTONICZNEJ ORAZ Z OPRACOWANIAMI BRANŻOWYMI,
6. WSZELKIE ZASTOSOWANE ROZWIĄZANIA I MATERIAŁY WINNY MIEĆ WYMAGANE CERTYFIKATY I APROBATY DOPUSZCZAJĄCE DO STOSOWANIA W BUDOWNICTWIE, W TYM ITB I STRAŻY POŻARNEJ.

TW ENGINEERS Sp. z o. o.
SUSTAINABLE REAL ESTATE SOLUTIONS
31-553 Kraków, ul. Cysterców 13 tel. 012 414 33 00
e-mail: info@twengineers.pl fax. 012 414 31 00

KONTRAPUNKT
Z E S P Ó Ł P R O J E K T O W Y
30-701 Kraków, ul. Zabłocie 39 tel:012 296 02 71
32-065 Krzeszowice ul. Armii Krajowej 13/25 fax:012 296 02 70

temat	"Przebudowa i rozbudowa budynku nr 9, dla potrzeb Dolnośląskiego Centrum Materiałów i Biomateriałów Wrocławskiego Centrum Badań EIT+"	Nr proj.: KON-112/13PB/IS-WK Data: LUTY 2014	
inwestor	Wrocławskie Centrum Badań EIT+ Sp. z o.o. ul. Stabłowicka 147/149 54-066 Wrocław		
obiekt	Budynek nr 9 – Campus Pracze, 54-058 Wrocław, ul. Stabłowicka 147/149, Działki nr: 1/6, 1/9, 1/10, 1/11 AM-30; Obręb Pracze Odrzańskie.		
branża	Instalacje sanitarne – Instalacje wody i kanalizacji		
faza	Projekt Budowlano – Wykonawczy	Numer uprawnień	
generalny projektant	mgr inż. arch. Aleksander Mirek	151/98	Podpis:
autorzy	mgr inż. Paweł Kasperski	MAP/0130/PWOS/04	Podpis:
			Podpis:
sprawdzający	mgr inż. Weronika Patasz-Kirsek	MAP/0432/PWOS/09	Podpis:
treść	Instalacje wody i kanalizacji Rozwinięcie wody sanitarnej i uzdatnionej	Nr rys.:7IS-WK	–

KONTRAPUNKT architektura & technologia

Prawa Autorskie zastrzeżone– Zespół Projektowy Kontrapunkt V– Projekt

UWAGA: Wszystkie wymiary należy sprawdzić na budowie!