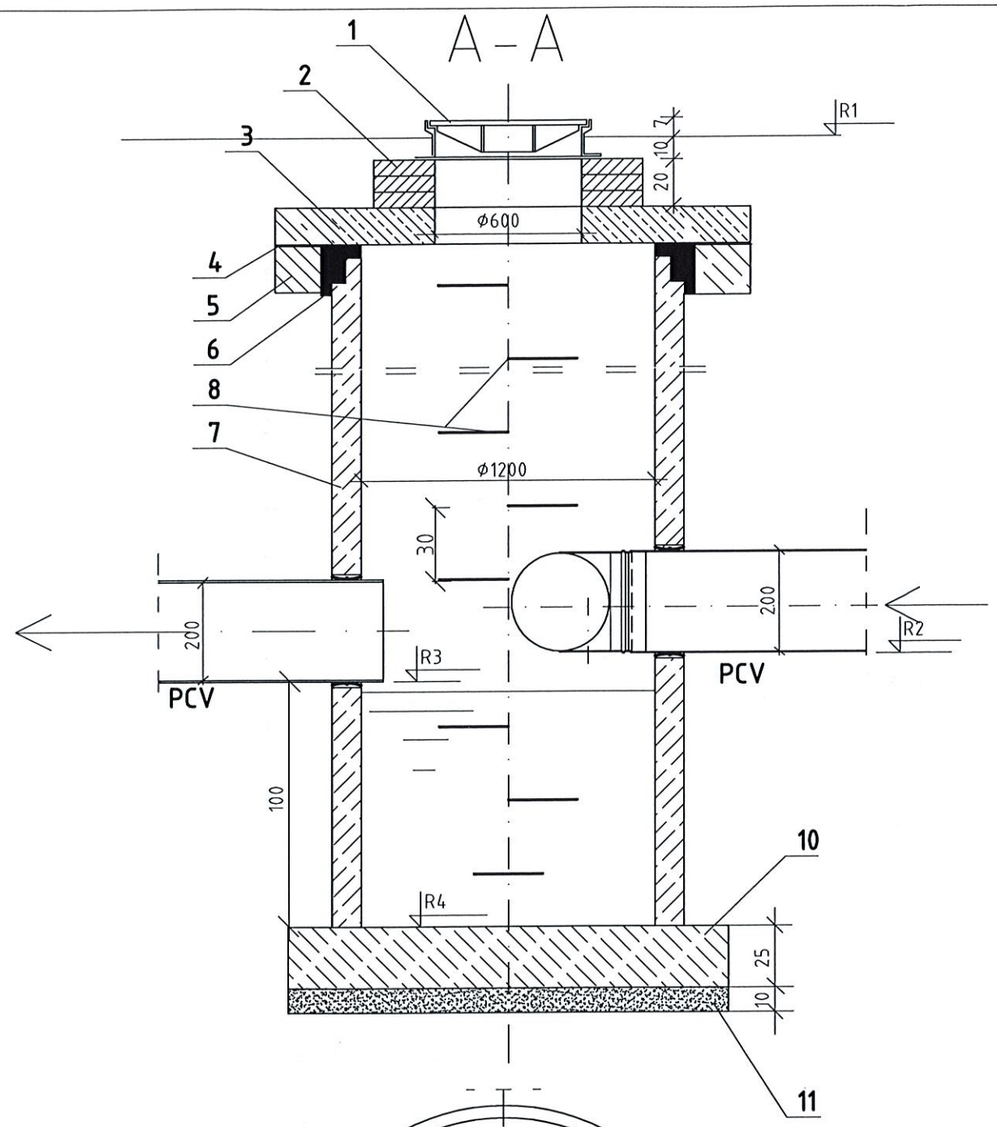

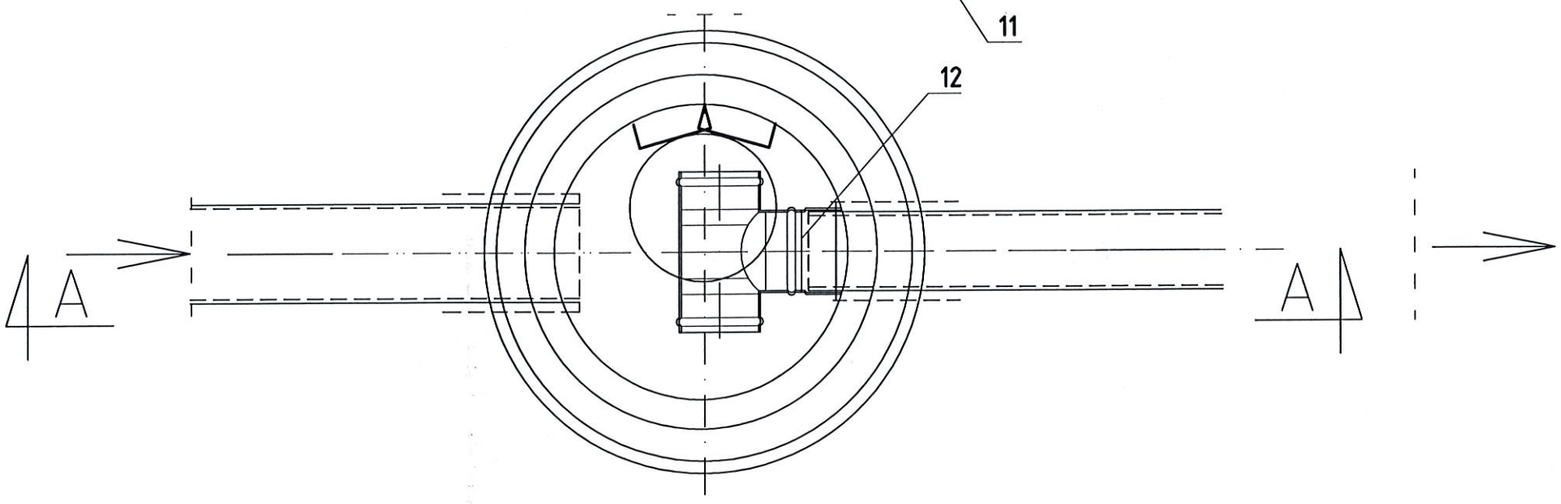

LEGENDA:

1– właz kanałowy Ø600mm
  – typu C–250 Ø600mm
2– cegła kanalizacyjna P25 wg PN–B–12037 na zaprawie M–10
3– płyta żelbetowa pod właz
  – PP144/60 – dla studzienek bez pierścienia odciążającego
4– zaprawa cementowa M–10
5– pierścień żelbetowy odciążający PO–1500/250
6– kit trwale plastyczny np. Polkit
7– kręgi żelbetowe prefabrykowane Ø1200mm
8– stopnie złazowe z prętów stalowych Ø30mm ocynkowane ogniowo lub zabezpieczone antykorozyjnie farbą chlorokauczukową podkładową oraz farbą nawierzchniową.
10– beton B15
11– piasek stabilizowany cementem (1–16)
12– trójnik kielichowy równoprzelotowy PN 10

UWAGI:

1. Studzienkę należy zaizolować.

Studio Architektury Paweł Dziwiński
ul. Mineralna 24, 25-759 Kielce, tel: 505 43 75 99

Temat: ***Przebudowa boiska sportowego (wraz z bieżnią) przy szkole podstawowej w Dobromierzu na dz. nr ewid. 2/4, Jeżowiec, gm. Kluczewsko***				Rys: S-12
				Skala: 1:25
Inwestor:	Gmina Kluczewsko ul. Spółdzielcza 12, 29 – 120 Kluczewsko			
Branża:	SANITARNA	Stadium:	Projekt techniczny	
Tytuł rysunku:	PIASKOWNIK.	marzec 2019	Podpis:	Data:
Projektował:	mgr inż. Dorota Szywała	SWK/0047/POOS/05		03. 2019
Sprawdził:	inż. Monika Burczyn	SWK/0134/PWOS/04		03. 2019
Opracował:	inż. Klaudia Wąsik	-		03. 2019
Opracował:	mgr inż. Dominika Ludynia	-		03. 2019