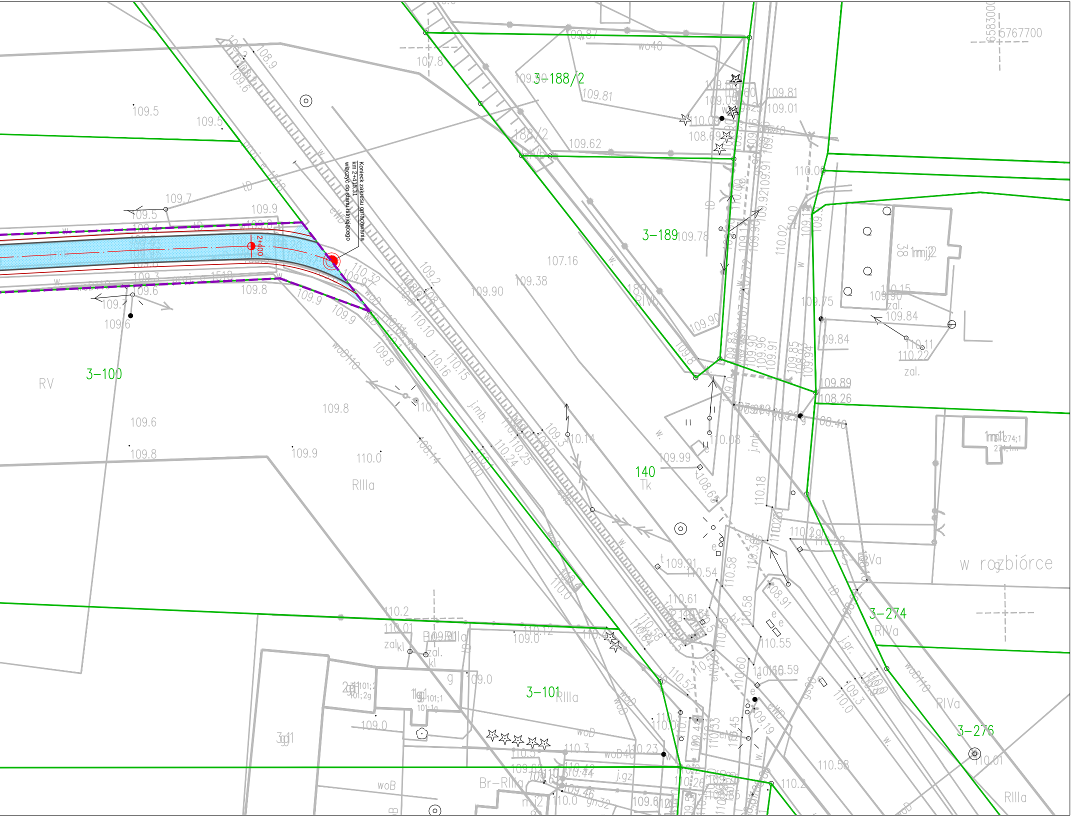

Konieck zakresu opracowania
km 2+415,31
włączyć do stanu istniejącego

3-188/2
3-189
140
Tk
3-100
RV
3-101
RIIIa
3-274
RIVa
3-276
w rozbiórce
2+400
658300
5767700
188/2
107.16
109.38
109.90
109.8
109.9
110.0
109.5
109.6
109.7
107.8
109.62
109.81
110.06
woD110
Br-RIIIa
woB
j.mb.
j.gz
wo40
zal.
kl
1mj2
38
1mj1
3gl1
2gl1
1gl1

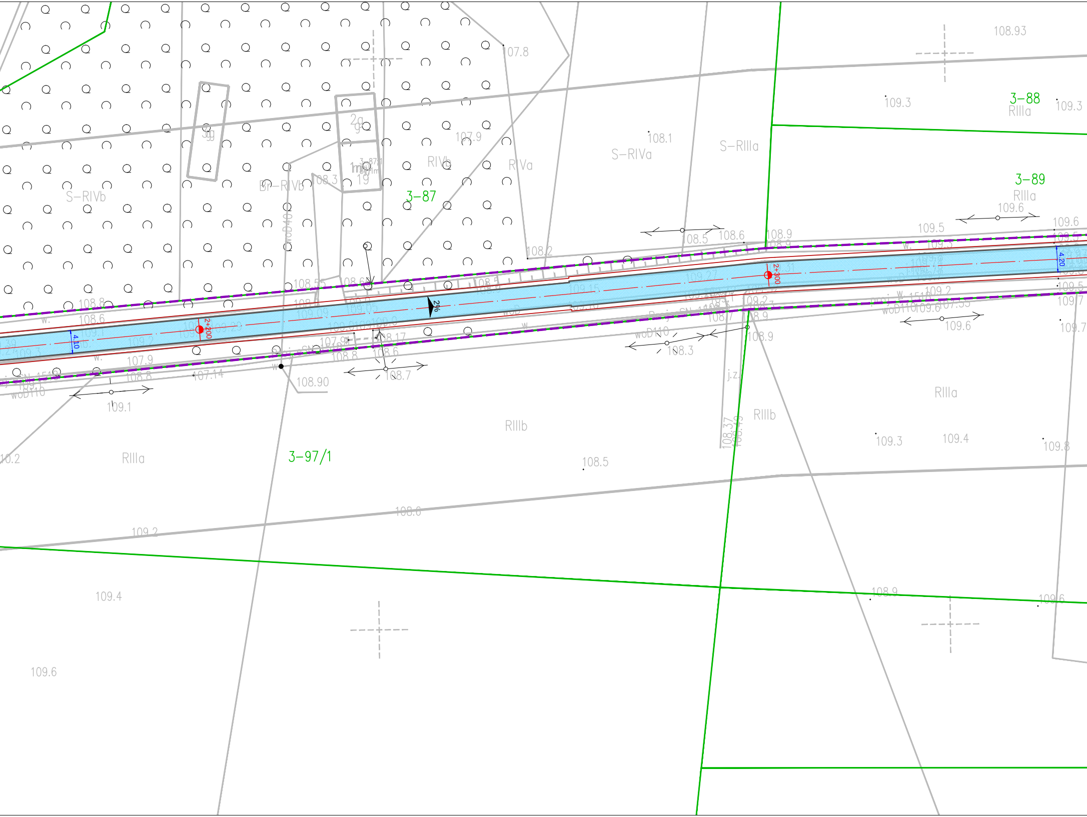
3-88
RIIIa
3-89
RIIIa
3-87
3-97/1
S-RIVa
S-RIIIa
S-RIVb
Br-RIVb
RIVb
RIVa
RIIIa
RIIIb
RIIIb
RIIIa
2+200
2+300
4.10
4.20
2%
woD110
woD110
woD40
j.z.
108.37
108.93
109.3
109.3
108.1
107.8
107.9
108.3
109.6
109.5
109.6
108.9
108.6
108.5
108.2
108.55
108.8
108.6
107.9
108.8
107.14
108.90
108.7
108.6
108.17
108.3
108.9
109.6
109.7
109.1
10.2
108.5
109.3
109.4
109.8
108.6
109.2
109.4
108.9
109.6
109.6

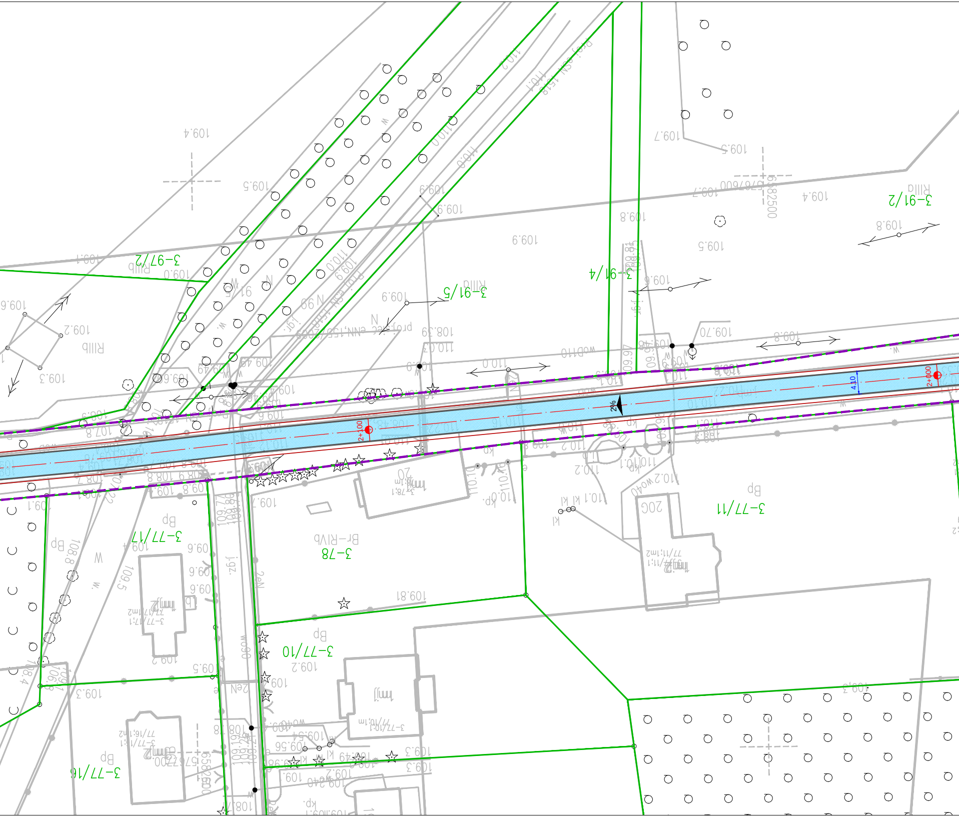
3-91/2
RIIIa
3-91/4
3-91/5
RIIIa
3-97/2
RIIIb
RIIIb
3-77/11
Bp
3-77/17
Bp
3-78
Br-RIVb
3-77/10
Bp
3-77/16
Bp
2+100
2+000
4.10
2%

MAPA DO CELÓW PROJEKTOWYCH

Skala 1 : 1000
Mapa powstała na podstawie numerycznej mapy zasadniczej
i digitalizacji mapy w skali 1:1000 ark. nr 6.169.31.11.1, 6.169.31.11.2,
6.169.31.11.3, 6.169.31.11.4, 6.169.31.12.1, 6.169.31.12.2, 6.169.31.12.3,
6.169.31.12.4, 6.169.31.07.4
oraz pomiaru uzupełniającego.
Układ współrzędnych płaskich: "2000/6".
Układ wysokościowy: "Kronsztadt 60"
Arkusz nr 1

Miejscowość: Borki
Woj. łódzkie
Pow. łęczycki
Jednostka ewidencyjna: 100405_2 Łęczyca
Obręb: 100405_2.0003 Borki
Działka nr 21, 26, 90
GKN.6642.1.759.2021

Aktualizację mapy oznaczono linią przerywaną.

Wykonanie niniejszej mapy nie było poprzedzone ustaleniami dotyczącymi ewentualnych służebności gruntowych obciążających grunty położone w granicach projektowanej inwestycji budowlanej.

Przebieg granic działek i konturów klasyfikacyjnych wprowadzono na podstawie danych z ewidencji gruntów i budynków.

UWAGA:
Nie wyklucza się istnienia w terenie innych przewodów o których brak informacji wynika z zaszłości historycznych lub niedopełnienia przepisów zgłoszenia do inwentaryzacji. (Ustawa Prawo Geodezyjne i Kartograficzne Dz.U.z 2016. poz. 1629).

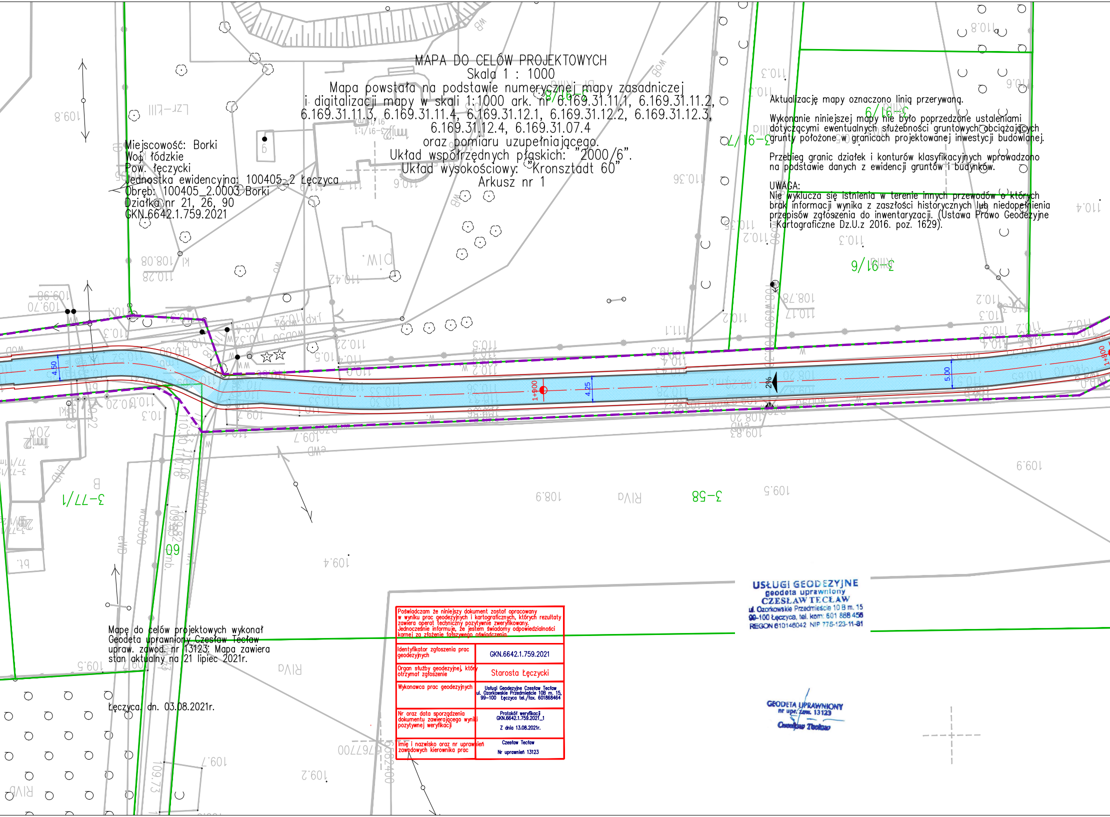
4.50
4.25
5.00
1+900
2%
3-91/8
3-91/7
3-91/9
3-58
3-77/1
60
RIVa
109.4
109.5
108.9
109.9

Poświadczam że niniejszy dokument został opracowany w wyniku prac geodezyjnych i kartograficznych, których rezultaty zawiera operat techniczny pozytywnie zweryfikowany. Jednocześnie informuję, że jestem świadomy odpowiedzialności karnej za złożenie fałszywego oświadczenia.	
Identyfikator zgłoszenia prac geodezyjnych	GKN.6642.1.759.2021
Organ służby geodezyjnej, który otrzymał zgłoszenie	Starosta Łęczycki
Wykonawca prac geodezyjnych	Usługi Geodezyjne Czesław Tecław ul. Ozorkowskie Przedmieście 10B m. 15, 99-100 Łęczyca tel./fax. 601868464
Nr oraz data sporządzenia dokumentu zawierającego wyniki pozytywnej weryfikacji	Protokół weryfikacji GKN.6642.1.759.2021_1 Z dnia 13.08.2021r.
Imię i nazwisko oraz nr uprawnień zawodowych kierownika prac	Czesław Tecław Nr uprawnień 13123

USŁUGI GEODEZYJNE
geodeta uprawniony
CZESŁAW TECŁAW
ul. Ozorkowskie Przedmieście 10 B m. 15
99-100 Łęczyca, tel. kom: 601 868 456
REGON 610146042 NIP 775-123-11-81

GEODETA UPRAWNIONY
nr upr. zaw. 13123
Czesław Tecław

Mapę do celów projektowych wykonał
Geodeta uprawniony Czesław Tecław
upraw. zawod. nr 13123: Mapa zawiera
stan aktualny na 21 lipiec 2021r.

Łęczyca, dn. 03.08.2021r.

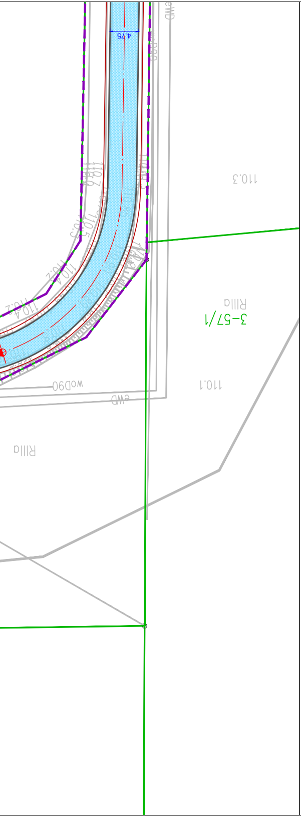
4.75
110.3
RIIIa
3-57/1
110.1
wD90
EWD
RIIIa

LEGENDA:

- — - krawędź jezdni
- — - krawędź pobocza
- ▨ - bitumiczna nawierzchnia jezdni i zjazdów
- – – – - linia rozgraniczająca obszar inwestycji

Przedsiębiorstwo inżynieryjne
Projekt
Rafał Skrzak
ul. Wrzosowa 43, 99-200 Poddębice
tel. 695-197-899 e-mail : skrzaku@interia.pl

Obiekt:
Remont drogi gminnej nr 104190E (312346) na odcinku Topola Katowa - Borki, Gmina Łęczyca

Inwestor: Gmina Łęczyca
ul. M. Konopnickiej 14
99-100 Łęczyca

data : październik 2022

Rysunek: Plan sytuacyjny wraz z zagospodarowaniem nieruchomości

nr rysunku : 1.3

skala 1:500

projektant: mgr inż. Jakub Jońca

opracował: inż. Rafał Skrzak