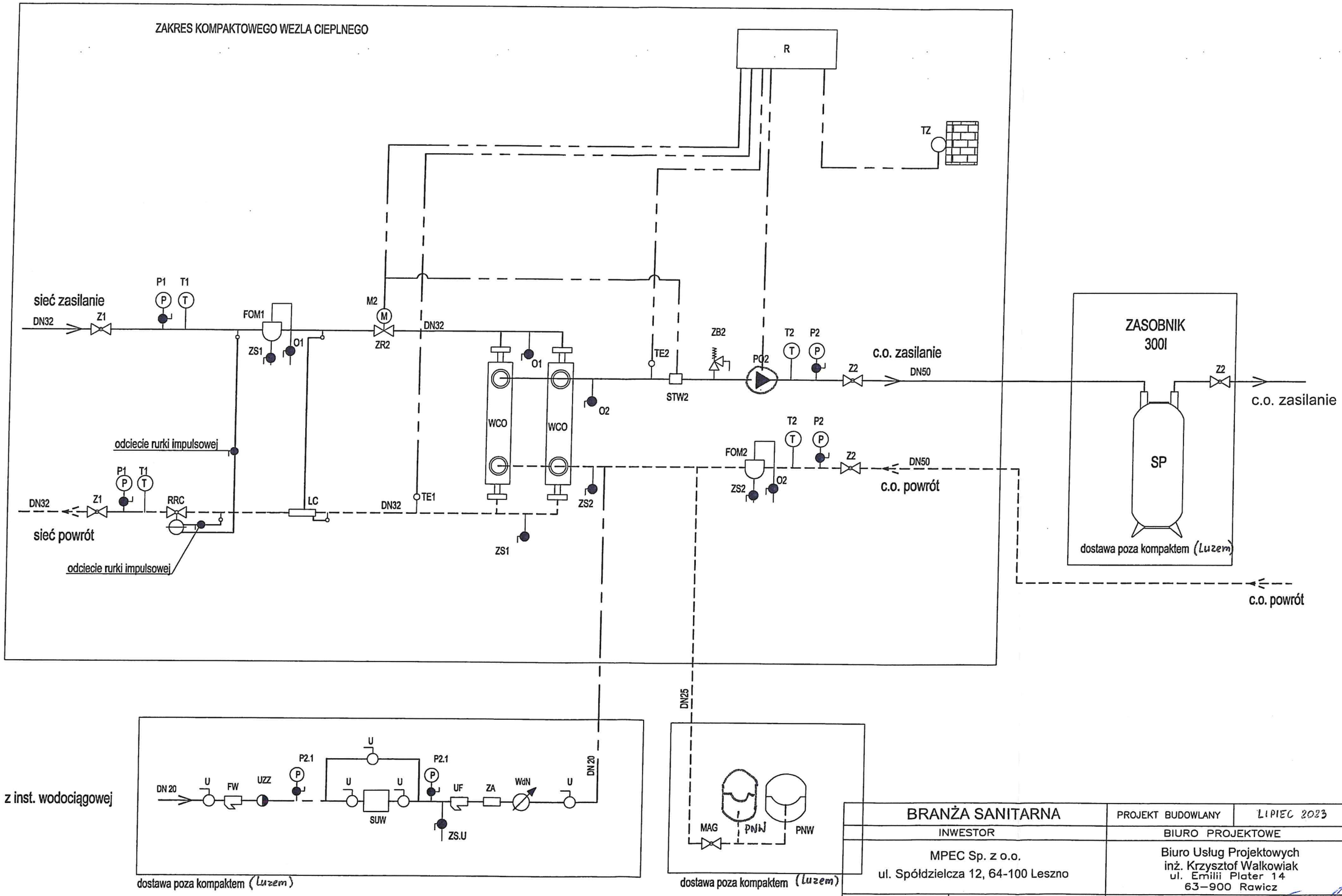

BRANŻA SANITARNA		PROJEKT BUDOWLANY	LIPIEC 2023
INWESTOR		BIURO PROJEKTOWE	
MPEC Sp. z o.o. ul. Spółdzielcza 12, 64-100 Leszno		Biuro Usług Projektowych inż. Krzysztof Walkowiak ul. Emilii Plater 14 63-900 Rawicz	
PROJEKTANT:	**inż. Krzysztof Walkowiak**	nr upr. 1753/94/Lo	
SPRAWDZAJĄCY:			
OPRACOWANIE:	**Technologia indyw. węzła ciepl. w bud. nr B6 w rejonie ul. Studzienna/Ostroroga**		
RYSUNEK:		SKALA	