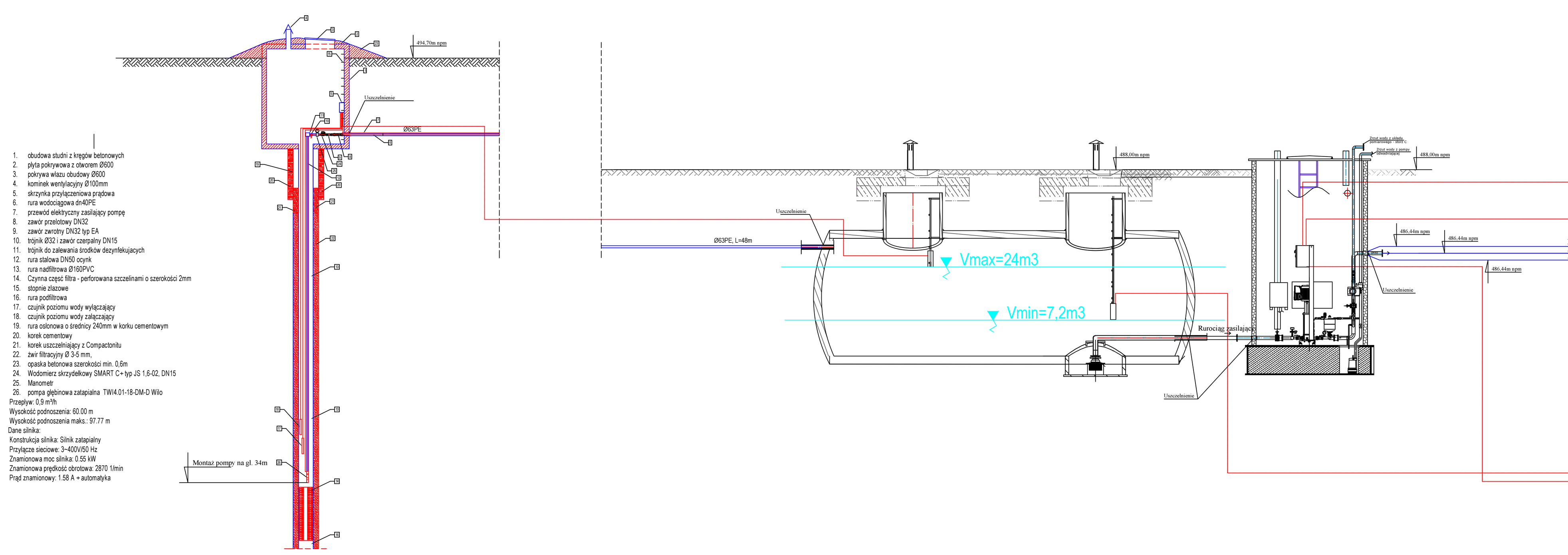


## Schemat technologiczny budynek nr 3 - Ośrodka Zdrowia

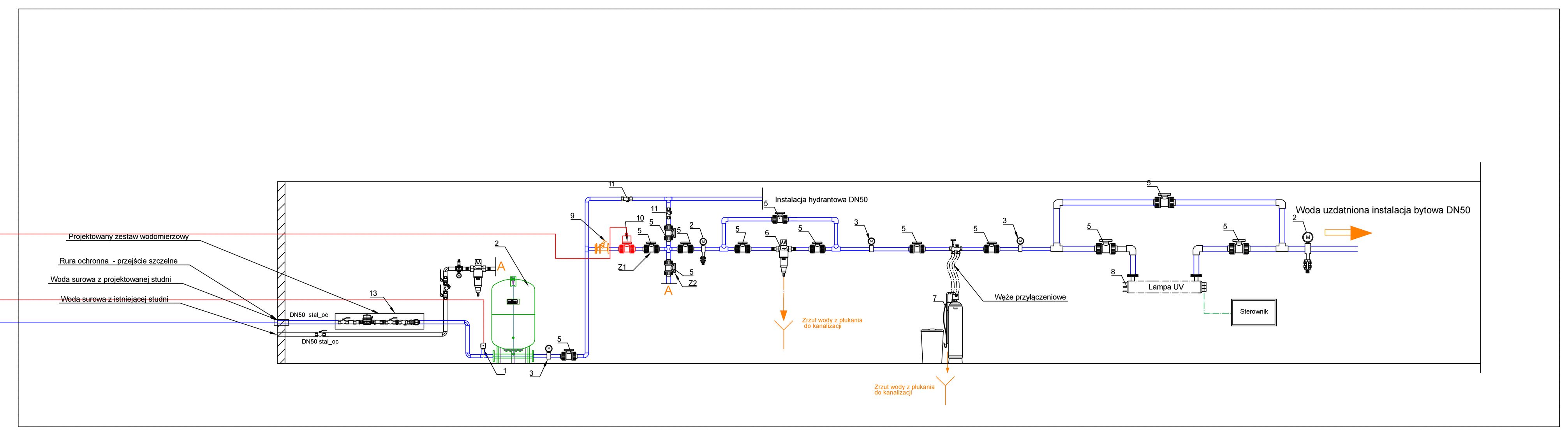


| Lp. | Urządzenie | szt. |
|---|---|---|
| 1 | Wyłącznik ciśnieniowy | 1 |
| 2 | Ciśnieniowe naczynie przeponowe do wody pitnej typ Refix D 200, 16 bar DN50 | 1 |
| 3 | Manometr | 3 |
| 4 | Manometr z zaworem probierczym | 2 |
| 5 | Zawór odcinajacy DN50 | 13 |
| 6 | Filtr mechaniczny 1" | 1 |
| 7 | Zmiękczacz BWT EUROSOFT 58 SXT Trinity 25, przepływ nominalny 1,3m3/h wymiary: wysxgłxszer: 1360x470x800mm zasilanie elektryczne 230V/50Hz | 1 kpl |
| 8 | Lampa UV BWT LAMPA UV D8 (2,1 m3/h) + sterownik | 1 kpl |
| 9 | Zawór pierwszeństwa VV300 DN50 | 1 kpl |
| 10 | Zawór kulowy DN50 R250PW-S+SR230A z siłownikiem obrotowym Belimo, 20 Nm, AC 100...240 V, Zamknij/Otwórz, 3-punktowe, 90 s, IP54 | 1 kpl |
| 11 | Zawór zwrotny antyskażeniowy EA DN50 | 2 |
| 12 | Zestaw wodomierzowy wyposażony w:<br>-zawór odcinający DN50<br>-wodomierz skrzydełkowy JS10 DN25<br>-filtr DN50<br>-zawór zwrotny antyskażeniowy typ BA DN50<br>(należy zapewnić odpływ z zaworu do kanalizacji)<br>-zawór odcinający DN50 | 1 kpl |
| | Rura stalowa DN50_oc + izolacja | 10 m |
| | Rura ochronna DN100 - przejście szczelne | 1 kpl |
| | Demontaż istniejacego układu - wizja lokalna/kalkulacja indywidualna | |

## Schemat technologiczny budynek nr 2 - Szkoły

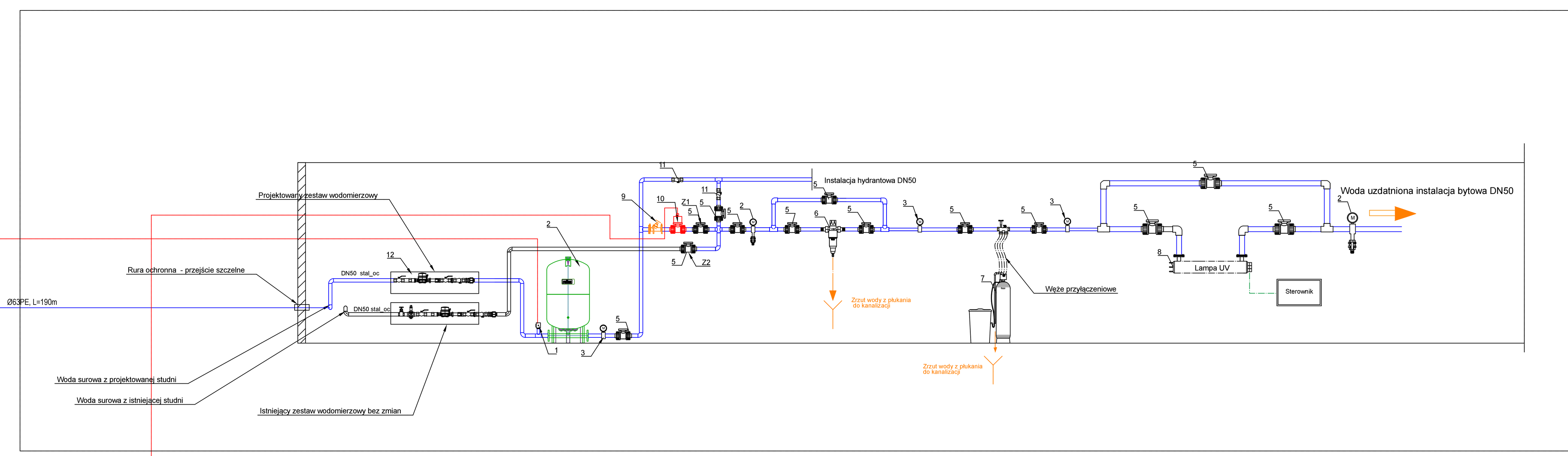


| Lp. | Urządzenie | szt. |
|---|---|---|
| 1 | Wyłącznik ciśnieniowy | 1 |
| 2 | Ciśnieniowe naczynie przeponowe do wody pitnej typ Refix D 200, 16 bar DN50 | 1 |
| 3 | Manometr | 3 |
| 4 | Manometr z zaworem probierczym | 2 |
| 5 | Zawór odcinajacy DN50 | 13 |
| 6 | Filtr mechaniczny 1" | 1 |
| 7 | Zmiękczacz BWT EUROSOFT 58 SXT Trinity 25, przepływ nominalny 1,3m3/h wymiary: wysxgłxszer: 1360x470x800mm zasilanie elektryczne 230V/50Hz | 1 kpl |
| 8 | Lampa UV BWT LAMPA UV D8 (2,1 m3/h) + sterownik | 1 kpl |
| 9 | Zawór pierwszeństwa VV300 DN50 | 1 kpl |
| 10 | Zawór kulowy DN50 R250PW-S+SR230A z siłownikiem obrotowym Belimo, 20 Nm, AC 100...240 V, Zamknij/Otwórz, 3-punktowe, 90 s, IP54 | 1 kpl |
| 11 | Zawór zwrotny antyskażeniowy EA DN50 | 2 |
| 12 | Zestaw wodomierzowy wyposażony w:<br>-zawór odcinający DN50<br>-wodomierz skrzydełkowy JS16 DN40<br>-filtr DN50<br>-zawór zwrotny antyskażeniowy typ BA DN50<br>(należy zapewnić odpływ z zaworu do kanalizacji)<br>-zawór odcinający DN50 | 1 kpl |
| | Rura stalowa DN50_oc + izolacja | 15 m |
| | Rura ochronna DN100 - przejście szczelne | 1 kpl |
| | Demontaż istniejacego układu - wizja lokalna/kalkulacja indywidualna | |

## Schemat technologiczny budynek nr 1 - OSP

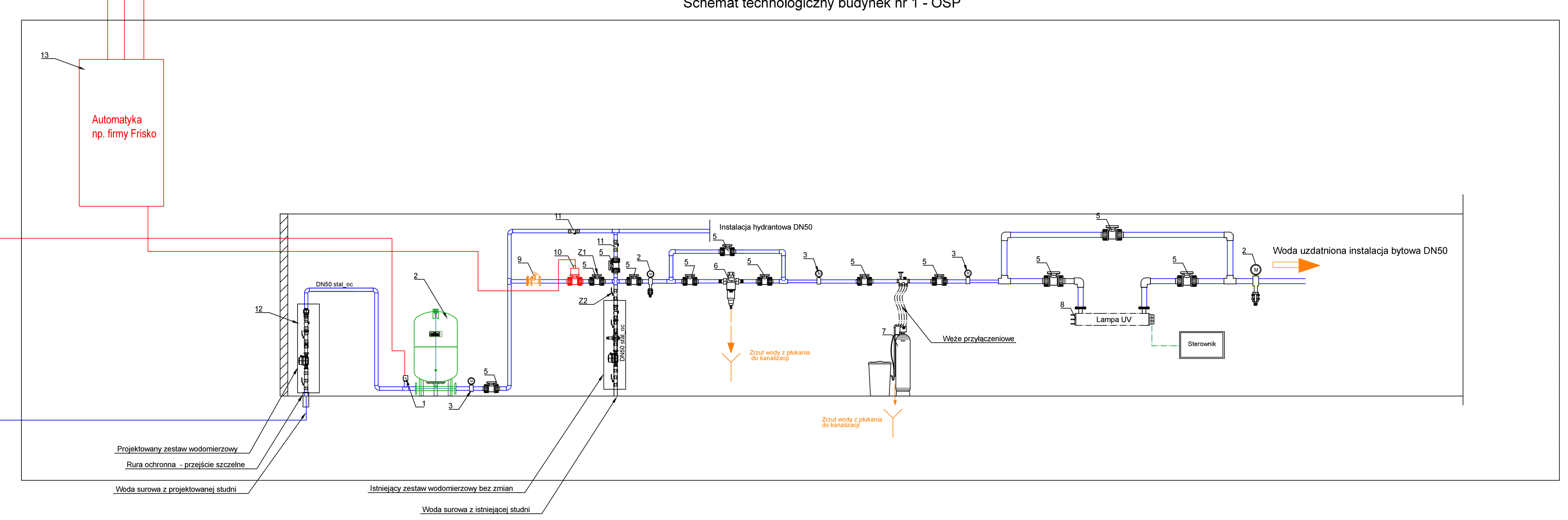


| Lp. | Urządzenie | szt. |
|---|---|---|
| 1 | Wyłącznik ciśnieniowy | 1 |
| 2 | Ciśnieniowe naczynie przeponowe do wody pitnej typ Refix D 200, 16 bar DN50 | 1 |
| 3 | Manometr | 3 |
| 4 | Manometr z zaworem probierczym | 2 |
| 5 | Zawór odcinajacy DN50 | 12 |
| 6 | Filtr mechaniczny 1" | 1 |
| 7 | Zmiękczacz BWT EUROSOFT 58 SXT Trinity 25, przepływ nominalny 1,3m3/h wymiary: wysxgłxszer: 1360x470x800mm zasilanie elektryczne 230V/50Hz | 1 kpl |
| 8 | Lampa UV BWT LAMPA UV D8 (2,1 m3/h) + sterownik | 1 kpl |
| 9 | Zawór pierwszeństwa VV300 DN50 | 1 kpl |
| 10 | Zawór kulowy DN50 R250PW-S+SR230A z siłownikiem obrotowym Belimo, 20 Nm, AC 100...240 V, Zamknij/Otwórz, 3-punktowe, 90 s, IP54 | 1 kpl |
| 11 | Zawór zwrotny antyskażeniowy EA DN50 | 2 |
| 12 | Zestaw wodomierzowy wyposażony w:<br>-zawór odcinający DN50<br>-wodomierz skrzydełkowy JS10 DN25<br>-filtr DN50<br>-zawór zwrotny antyskażeniowy typ BA DN50<br>(należy zapewnić odpływ z zaworu do kanalizacji)<br>-zawór odcinający DN50 | 1 kpl |
| 13 | Automatyka na indywidualne zamówienie np. firmy Frisko | 1 kpl |
| | Rura stalowa DN50_oc + izolacja | 15 m |
| | Rura ochronna DN100 - przejście szczelne | 1 kpl |
| | Demontaż istniejacego układu - wizja lokalna/kalkulacja indywidualna | |

UWAGI:

1.Niniejszy projekt należy rozpatrywac łacznie z projektami branżowymi.

2. Wszystkie prace należy wykonać zgodnie z warunkami technicznymi wykonania robot budowlanych, obowiązującymi normami, przepisami technicznymi, DTR urządzeń oraz wiedzą i sztuką budowlaną,

3. Wykonawca zobowiązany jest stosować wyłacznie wyroby budowlane posiadające dokumenty świadczące o dopuszczeniu do obrotu na rynku polskim albo do jednostkowego zastosowania w obiekcie.Należy stosować materiąły i wyroby posiadające aktualne aprobaty techniczne, atesty higieniczno-sanitarne i certyfikaty bezpieczeństwa. Wszystkie wykonane roboty i dostarczone materiąły mają być zgodne z dokumentacją projektową,

4. Wszystkie przejścia instalacji sanitarnych przez przegrody budowlane w elementach oddzielenia przeciwpożarowego, wykonać jako zabezpieczenie ogniochronne o odporności ogniowej (EI) wymaganej dla tych elementów przy pomocy opasek, mas plastycznych, klap ppoż., obudowy.

5.Wszystkie przejścia przez fundamenty budynku należy wykonać szczelnie.

6.Jeżeli dokumentacja projektowa lub specyfikacja techniczna wykonania i odbioru robót budowlanych wskazywałyby w odniesieniu do niektórych materiałów lub urządzeń znaki towarowe, patenty lub pochodzenie, źródła lub szczególnego procesu, który charakteryzuje produkty lub usługi dostarczane przez konkretnego wykonawcę dopuszcza oferowanie materiałów lub urządzeń równoważnych. Materiały lub urządzenia pochodzące od konkretnych producentów określają minimalne parametry techniczne, eksploatacyjne, użytkowe, jakościowe i funkcjonalne jakim muszą odpowiadać materiały lub urządzenia oferowane przez wykonawcę, aby zostały spełnione wymagania stawiane przez Zamawiającego,

7.Wszystkie elementy zamienne w stosunku do projektu zobowiązują Wykonawcę, przed przystąpieniem do wykonania, do zatwierdzenia rozwiązań technicznych i materiałowych u Projektanta, na podstawie wykonanych przez siebie rysunków projektu wykonawczego-montażowego,

9. Uwagi i opisy zamieszczone w części rysunkowej oraz opisie technicznym projektu stanowią integralną część niniejszego opracowania,

10. W przypadku wszelkich wątpliwości lub zauważonych niezgodnosci poszczególnych elementów w planach, opisach czy zestawienieniach robót, należy zwrócić się na piśmie o ich wyjaśnienie ,

11. Dokumentację nalezy rozpatrywać z dokumentacją elektryczną oraz kosntrukcyjną.

12.Należy niezwłocznie sygnalować jednostce projektowej o wystąpieniu kolizji lub zagrożeń dla prawidłowej realizacji budowy,

13.Skutki bezpośrednie i pośrednie niestosowania się do powyższych zaleceń, obciążają wyłącznie wykonawce.


Jednostka projektowa:

PINB
JAN PIWOWAR

Projektowanie i Nadzór Budowlany-
Jan Piwowar
34-600 Limanowa Mordarka 478 -
tel/fax 0 48-18-471-99-22
tel /kom 0 48 606-85-88-91
www.proj-piwowar.pl e-mail
biuro@proj-piwowar.pl


Obiekt/Temat :

**Budowa przyłączy wodociągowych do budynku Szkoły Podstawowej z Przedszkolem nr 1 w Kasinie Wielkiej i budynku Ośrodka Zdrowia oraz Remizy OSP z Biblioteką w Kasinie Wielkiej z instalacją zbiornika, zasilania elektrycznego i sterowania dla pomp. Obiekt kat .XI.**

Lokalizacja : **120703_2.0001 Kasina Wielka dz. nr ew.3688/8 i 3688/4**

Inwestor : **Gmina Mszana Dolna ul.Spadochroniarzy 6. 34-730 Mszana Dolna**

Temat : **Przyłacz wody - etap I**

Tytuł rysunku: **Schemat układu**

| Skala : | Funkcja : | Data : | Imię i Nazwisko - nr uprawn.bud. | Podpis: |
|---|---|---|---|---|
| - | Branża : sanitarna | | | |
| Faza : PW | Projektant : | | mgr inż.Mariusz Ciapała MAP/0253/PWOS/04 | |
| | Sprawdzajacy: | | mgr inż.Bożena Skubisz-Wacławik MAP/0242/POOS/12 | |
| | Rewizja : T-0 | | Nr projektu INS/5/1 | Format rys: / Nr rysunku: IS-2 |