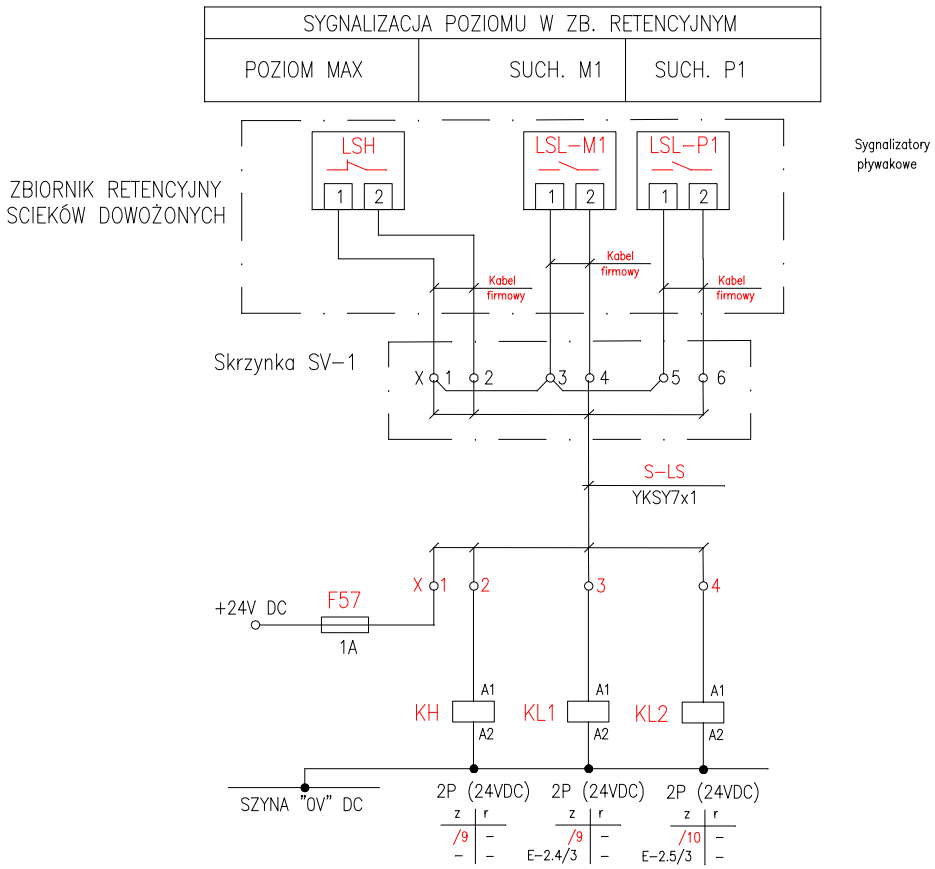

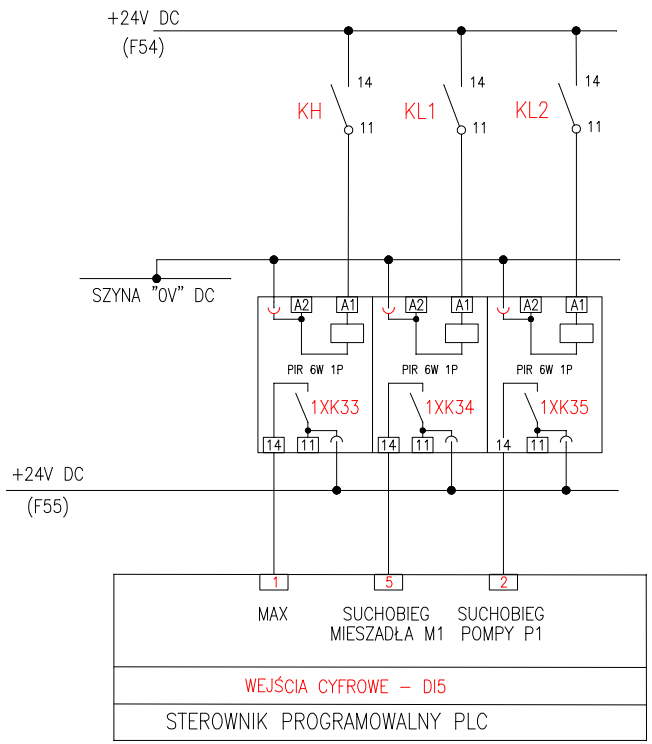

ROZDZIELNICA RS

Tytuł kontraktu:	Rozbudowa i modernizacja oczyszczalni ścieków w Moryniu			Imię i nazwisko;Nr uprawnień;	Podpis:	Nr rewizji:
Zamawiający:	Gmina Moryń					
"INWOD" Inżynieria Środowiska Wodnego Projektowanie i Nadzory, 70-206 Szczecin, ul. Zielone Wzgórze 18/8, tel./fax. 91-488-38-28	Faza:	PROJEKT WYKONAWCZY	Opracował:	Franciszek Jabłoński		Data rewizji:
	Branża:	Elektryczna i AKPiA	Projektował:	mgr inż. Adam Białczewski upr. ZAP/0066/POOE/07		
	Projekt:	Rozbudowa i modernizacja oczyszczalni ścieków w Moryniu	Sprawdził:	mgr inż. Jan Załoga upr. ZAP/8RQ-PDS-HYM		Nr rysunku:
	Lokalizacja:	Moryń	Data:	kwiecień 2016		E-2.18
	Tytuł rysunku:	Sygnalizacje poziomu w zbiorniku ścieków dowożonych				