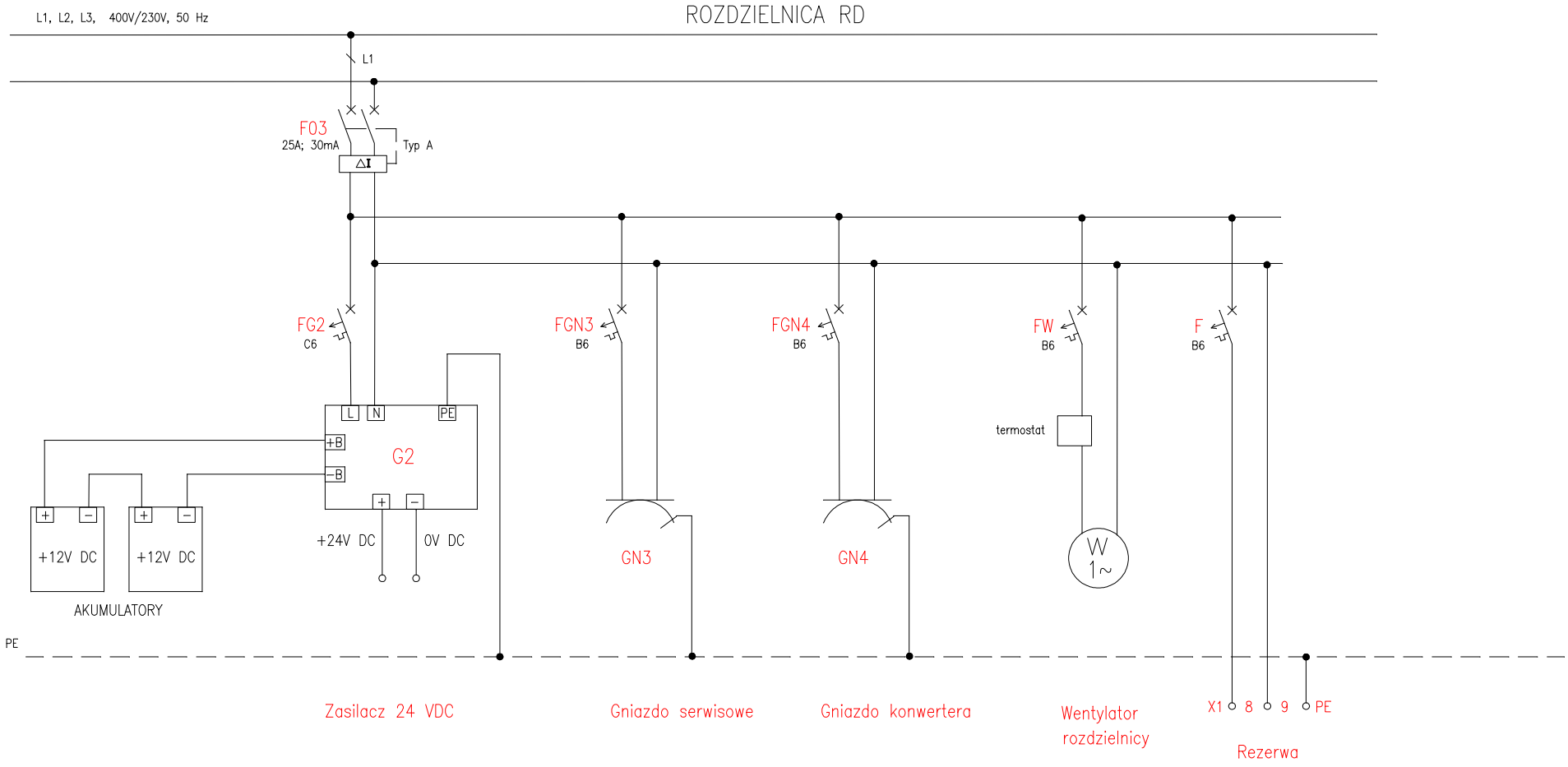


| | | | | | | |
|---|---|---|---|---|---|---|
| Tytuł kontraktu: | Rozbudowa i modernizacja oczyszczalni ścieków w Moryniu | | | Imię i nazwisko;Nr uprawnień; | Podpis: | Nr rewizji: |
| Zamawiający: | Gmina Moryń | | | | | |
| "INWOD" Inżynieria Środowiska Wodnego Projektowanie i Nadzory<br>70-206 Szczecin ul. Zielone Wzgórze 18/8 tel./fax. 91-488-38-28 | Faza: | PROJEKT WYKONAWCZY | Opracował: | Franciszek Jabłoński | | Data rewizji: |
| | Branża: | Elektryczna i AKPiA | Projektował: | mgr inż. Adam Białczewski upr. ZAP/0066/POOE/07 | | |
| | Projekt: | Rozbudowa i modernizacja oczyszczalni ścieków w Moryniu | Sprawdził: | mgr inż. Jan Załoga upr. ZAP/8RQ-PDS-HYM | | Nr rysunku: |
| | Lokalizacja: | Moryń | Data: | kwiecień 2016 | | E-3.2 |
| | Tytuł rysunku: | Schemat ideowy rozdzielnicy RD - część 2 | | | | |