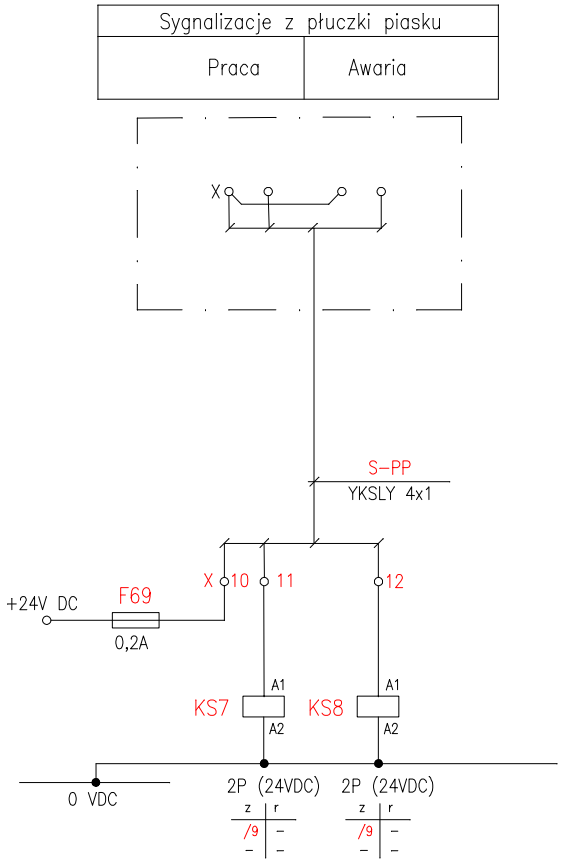

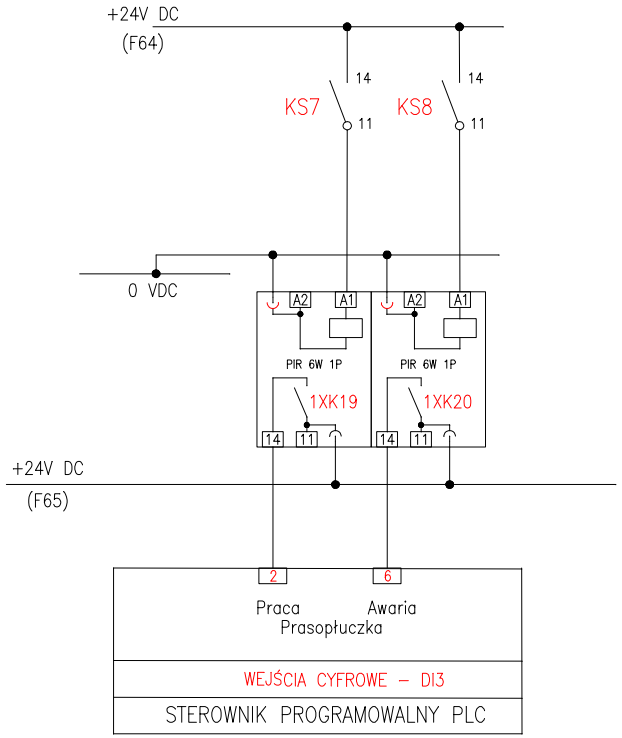

ROZDZIELNICA RD

Tytuł kontraktu:	Rozbudowa i modernizacja oczyszczalni ścieków w Moryniu			Imię i nazwisko;Nr uprawnień;	Podpis:	Nr rewizji:
Zamawiający:	Gmina Moryń		Opracował:	Franciszek Jabłoński		Data rewizji:
"INWOD" Inżynieria Środowiska Wodnego Projektowanie i Nadzory, 70–206 Szczecin, ul. Zielone Wzgórze 18/8, tel./fax. 91–488–38–28	Faza:	PROJEKT WYKONAWCZY	Projektował:	mgr inż. Adam Białczewski upr. ZAP/0066/POOE/07		
	Branża:	Elektryczna i AKPiA	Sprawdził:	mgr inż. Jan Załoga upr. ZAP/8RQ-PDS-HYM		Nr rysunku:
	Projekt:	Rozbudowa i modernizacja oczyszczalni ścieków w Moryniu	Data:	kwiecień 2016		E-3.11
	Lokalizacja:	Moryń				
	Tytuł rysunku:	Sygnalizacja pracy i awarii prasopłuczki				