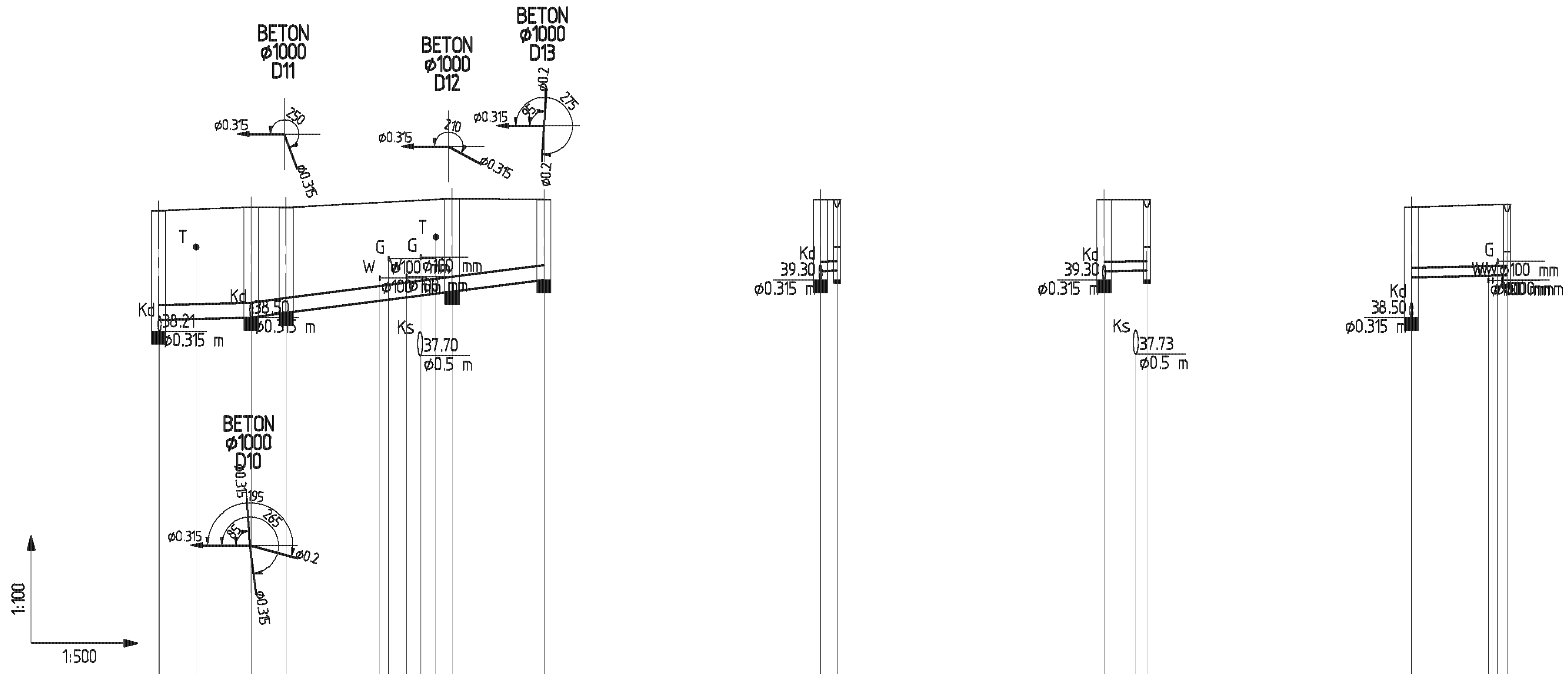

P.P. 30.0 m.n.p.m.

	D4		D10	D11		D12	D13
Rzędne terenu istniejącego	40.76		40.84	40.83		41.02	41.00
Rzędne terenu projektow.							
Rzędne dna kanału	38.45		38.50	38.60		39.05	39.30
Spadki [‰]/długości	5.1 / l=9.8		27.0 / l=3.7		25.7 / l=17.5		25.5 / l=9.8
Średnica/materiał	Ø0.315 m		Ø0.315 m		Ø0.315 m		Ø0.315 m
Zagłębienie	2.31		2.34	2.23		1.97	1.70
Punkty charakterystyczne							
Rodzaj nawierzchni							
Odległości	0.1, 0.0	4.0	9.8	13.5	23.4, 24.3, 26.2, 27.7, 29.3	31.0	40.8
Hektometry	0						

P.P. 30.0 m.n.p.m.

	D13	W12
Rzędne terenu istniejącego	41.00	41.00
Rzędne terenu projektow.		
Rzędne osi rurociągu/dna kanału	39.48	39.50
Spadki [‰]/długości		
Średnica/materiał	Ø0.2 m	
Zagłębienie	1.52	1.50
Punkty charakterystyczne		
Rodzaj nawierzchni		
Odległości	0.0	1.8
Hektometry	0	

P.P. 30.0 m.n.p.m.

	D13	W13
Rzędne terenu istniejącego	41.00	41.00
Rzędne terenu projektow.		
Rzędne osi rurociągu/dna kanału	39.48	39.50
Spadki [‰]/długości	4.4 / l=4.5	
Średnica/materiał	Ø0.2 m	
Zagłębienie	1.52	1.50
Punkty charakterystyczne		
Rodzaj nawierzchni		
Odległości	0.0	3.4, 4.5
Hektometry	0	

P.P. 30.0 m.n.p.m.

	D10	W14
Rzędne terenu istniejącego	40.84	40.90
Rzędne terenu projektow.		
Rzędne osi rurociągu/dna kanału	39.35	39.40
Spadki [‰]/długości	5.0 / l=10.1	
Średnica/materiał	Ø0.2 m	
Zagłębienie	1.49	1.50
Punkty charakterystyczne		
Rodzaj nawierzchni		
Odległości	0.0	8.1, 10.1
Hektometry	0	

RAMIKO
mgr inż. Radosław Ostraszewski
ul. Grenowa 3
86-480 Janin
NIP 6821611611
tel/fax: 95-718-25-77
tel kom: 668 184 112
e-mail: rostraszewski@gmail.com

INWESTOR
GMINA DĘBNO
ul. Piłsudskiego 5
74-400 Dębno

FAZA	PROJEKT WYKONAWCZY			
Część	Sanitarna			
Obiekt:	PRZEBUDOWA SKRZYŻOWANIA DROGI KRAJOWEJ NR 23 UL. KOSTRZYŃSKIEJ Z DROGAMI GMINNYMI UL. SŁOWACKIEGO I UL. ZACHODNIA W DĘBNIE			
Nr rysunku S11	PROFIL PODŁUŻNY			Skala 1:500
Autor	Imię i Nazwisko	Nr. Uprawnień	Data	Podpis
Projektant	mgr inż. Jakub Mańdzij	Upr. Bud. Nr LBS/8818/POOS/07	11.2023	
Sprawdzający	mgr inż. Andrzej Strzelecki	Upr. Bud. Nr 11/GW/96	11.2023	
Asystent projektanta	Paweł Zabłocki			

PROJEKT WYKONAWCZY