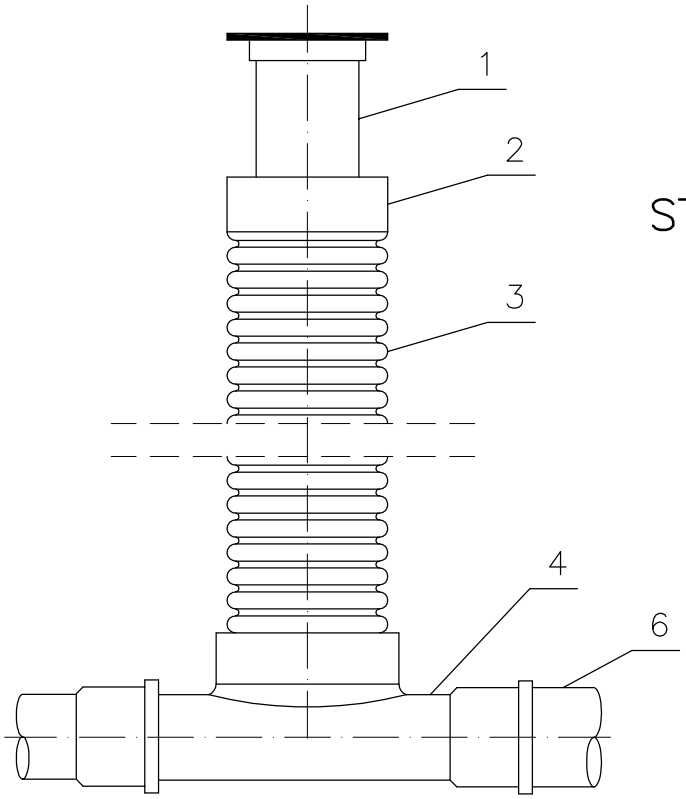

KINETA STUDZIENKI PRZELOTOWEJ

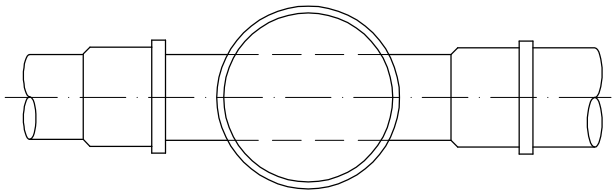

KINETA STUDZIENKI POŁĄCZENIOWEJ

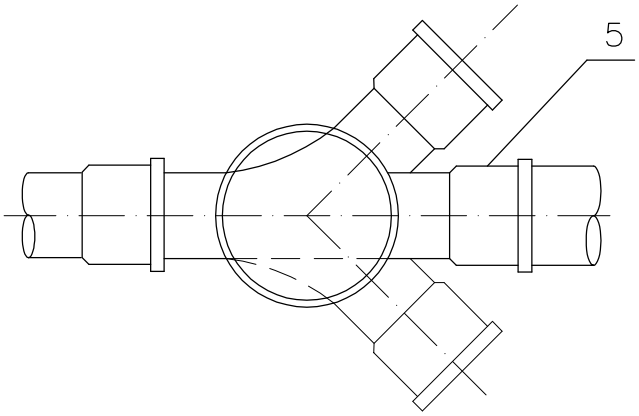

STUDZIENKA REWIZYJNA

ø425, 315 mm

OZNACZENIA

1. Rura teleskopowa z włazem typu średniego
2. Manszet gumowy
3. Trzon studzienki z rury karbowanej ø425mm.
4. Kineta ø315, 425mm przelotowa.
5. Kineta ø315, 425mm połączeniowa.
6. Rura kanalizacyjna PCV ø160, 200, 250, 300.

Zastrzega się wszelkie prawa wynikające z Ustawy o prawie autorskim. Rysunek niniejszy nie może być w całości lub w części przerysowany, uzupełniony lub odstąpiony komukolwiek, bez pisemnej zgody firmy KR Studio

KR STUDIO PRACOWNIA ARCHITEKTONICZNA
RAFAŁ OWCZAREK
39-200 DĘBICA
UL. LIGĘZÓW 44
TEL. 603 79 92 01

Temat:	Projekt rozbudowy istniejącego budynku przedszkola wraz z niezbędną infrastrukturą techniczną.			
Inwestor:	Gmina Czarna, ul. Dworcowa 6, 39–215 Czarna			
Lokalizacja:	Czarna, dz. nr ewid.770/4, 771			Skala:
Przedmiot rysunku:	STUDNIA PVC	Uprawnienia projektowe:	Podpis:	
Projektował:	mgr inż. Arkadiusz WILK	nr S-4/00		Data opracowania: I 2018r.
Sprawdziała:	mgr inż. Ewelina JASIŃSKA	PDK/0132/PWOS/15		Nr rysunku: WK4
Opracowała:	inż. Joanna SKRZYNECKA			