1.25

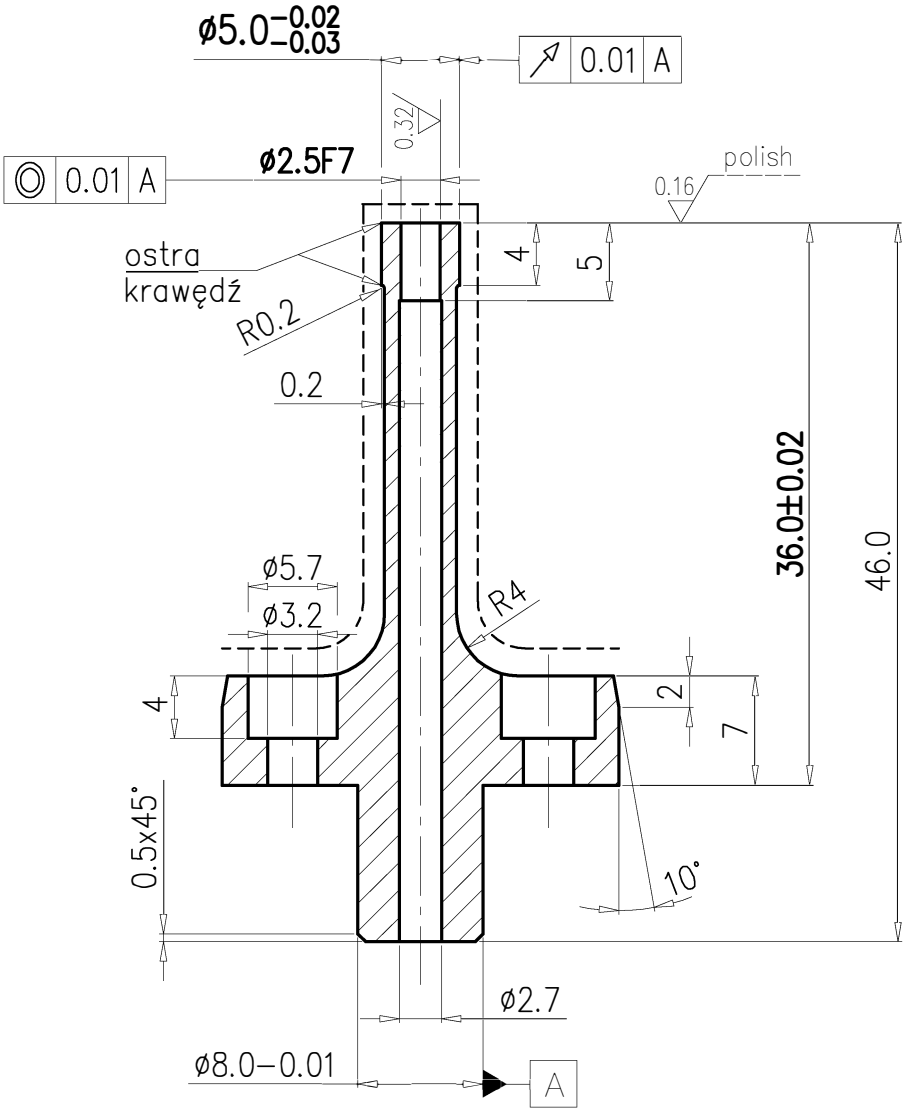

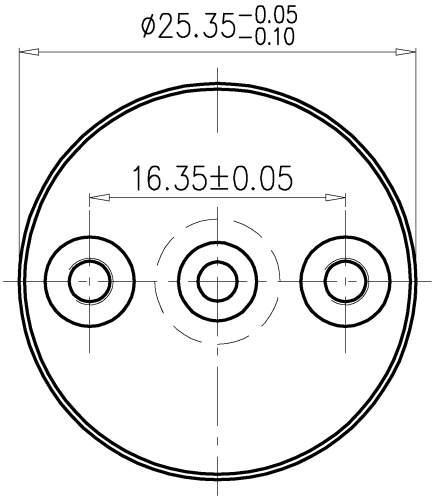

HRC 58+2

---------- Plazmować PVD CrN. Grubość powłoki 0.003+0.001

Typ maszyny	KILIAN			Materiał 1.2379
Konstruował	A.Lubianiec	06.05.2021		Podziałka 2:1/A4
Sprawdził	S.Skrzypek	11.06.2021		
Zatwierdził	S.Skrzypek	11.06.2021		
Nazwa STEMPEL KOLNIERZOWY DOLNY				Nr rysunku KDLD5P25