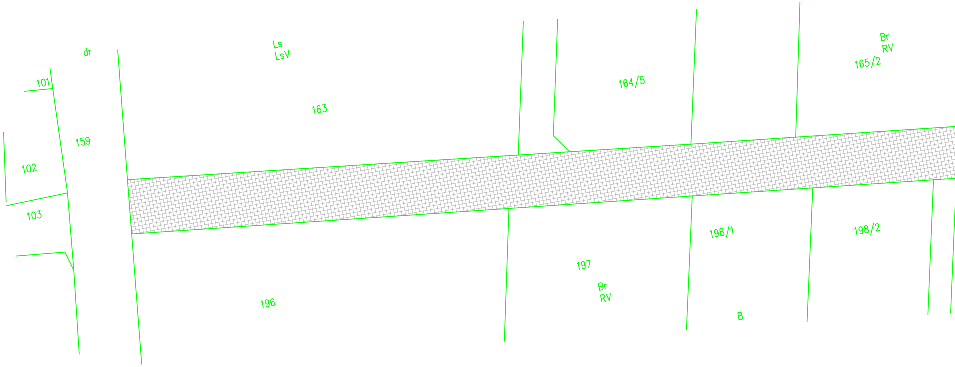
Br
RV
165/2
Ls
LsV
dr
164/5
101
163
159
102
103
198/2
198/1
197
Br
RV
196
B

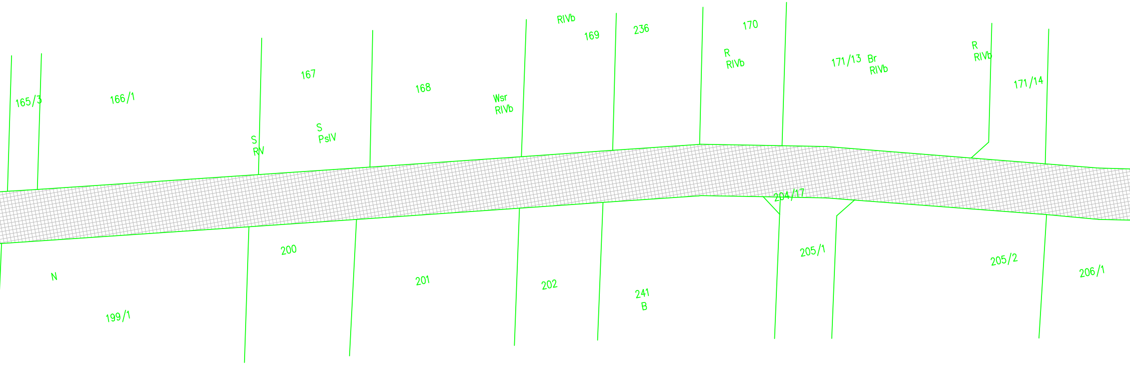
RIVb
169
236
170
R
RIVb
171/13
Br
RIVb
R
RIVb
171/14
167
168
Wsr
RIVb
165/3
166/1
S
RV
S
PsIV
204/17
200
N
199/1
201
202
241
B
205/1
205/2
206/1

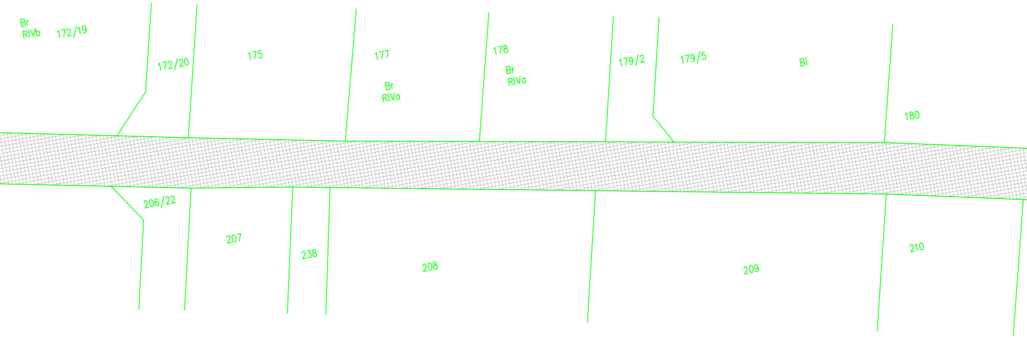
Br
RIVb
172/19
172/20
175
177
Br
RIVa
178
Br
RIVa
179/2
179/5
Bi
180
206/22
207
238
208
209
210

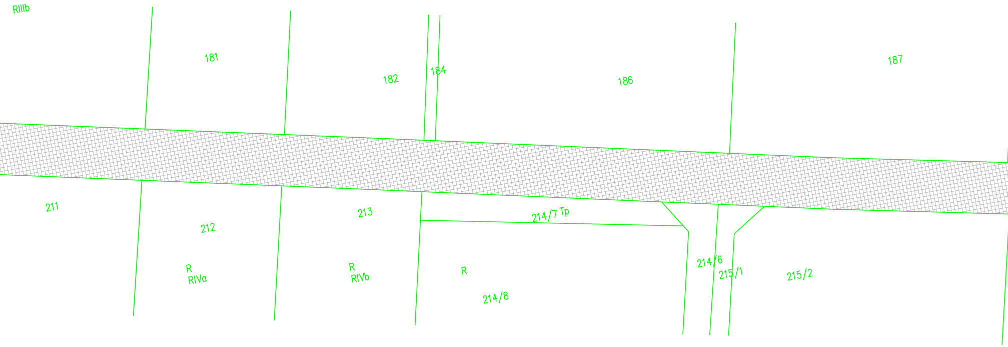
RIIIb
181
182
184
186
187
211
212
213
214/7 Tp
R
RIVa
R
RIVb
R
214/8
214/6
215/1
215/2

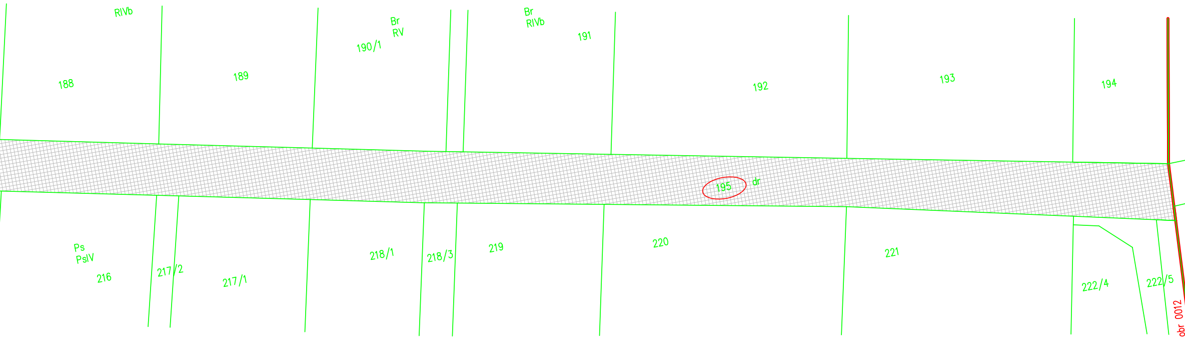
RIVb
Br
RV
190/1
Br
RIVb
191
188
189
192
193
194
195
dr
Ps
PsIV
216
217/2
217/1
218/1
218/3
219
220
221
222/4
222/5
obr 0012

▨ teren inwestora

🟥 teren prywatny

Obręb	**Działka**	**Pow. zajęcia [m2]**
0112	195	8100,93

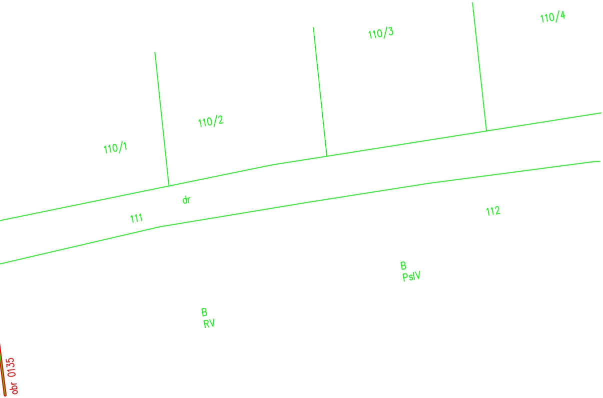
110/4
110/3
110/2
110/1
dr
111
112
B
PsIV
B
RV
obr 0135

JEDNOSTKA PROJEKTOWA:
REJPROJEKT Sp. z o.o.
ul. Wielicka 42/B3, 30-552 Kraków
KRS: 0000801372
NIP: 6793188992

INWESTOR:
ZARZĄD POWIATU ZGIERSKIEGO
ul. Sadowa 6a
95-100 Zgierz

ZAMIERZENIE BUDOWLANE:
PRZEBUDOWA DROGI POWIATOWEJ NR 5136E - ETAP II - UL. WIOSNY LUDÓW
W ZGIERZU NA ODCINKU OD GRANICY MIASTA DO DROGI POWIATOWEJ NR 5167E
RELACJI ALEKSANDRÓW - JEDLICZE - GROTNIKI

STADIUM: PROJEKT KONCEPCYJNY

BRANŻA: DROGOWA

OBIEKT BUDOWLANY:
DROGA, KANALIZACJA DESZCZOWA, OŚWIETLENIE

DATA: 16.06.2023

SKALA: 1:500

NAZWA RYS.: Zajętość terenu (etap 2 wariant 2)

NR RYS.: E2W2-3

FUNKCJA branża	IMIĘ I NAZWISKO	NR UPRAWNIEŃ specjalność	PODPIS
OPRACOWUJĄCY drogowa	mgr inż. Paweł Żbik	MAP/0075/PWBD/20 drogowa	

Prawa autorskie zastrzeżone, łącznie z prawem reprodukcji lub udostępniania osobom trzecim niniejszego opracowania lub jego części bez upoważnienia Inwestora