ODTWORZENIE WARSTW CHODNIKA I JEZDNI NA PRZYŁĄCZU [cm]

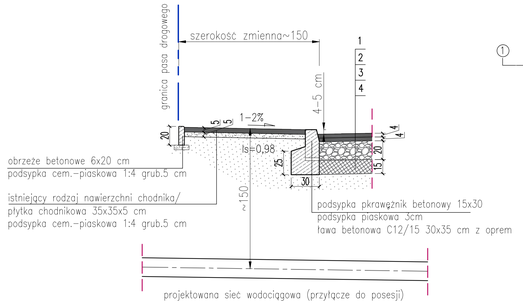

ODTWORZENIE WARSTW KONSTRUKCYJNYCH JEZDNI (KR 1) WZDŁUŻ SIECI WODOCIĄGOWEJ [cm]

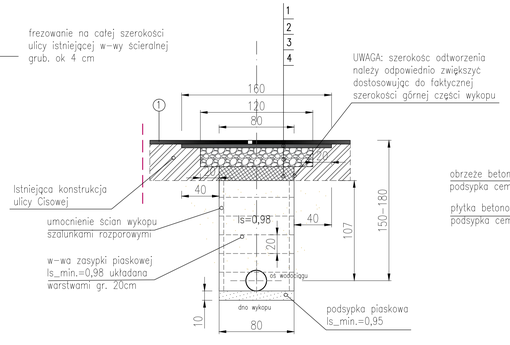

1 – w-wa ścieralna AC 11S grub. 4 cm
2 – w-wa wiążąca AC 11W grub. 4 cm
3 – podbudowa z kruszywa łamanego stabilizowanego mechanicznie grub. 20 cm
4 – w-wa gruntu stabilizowanego cementem Rm=1.5 MPa grub. 15 cm

ODTWORZENIE CHODNIKA NA ODCINKU OD UL. CISIWEJ DO BRANIBORSKIEJ [cm]

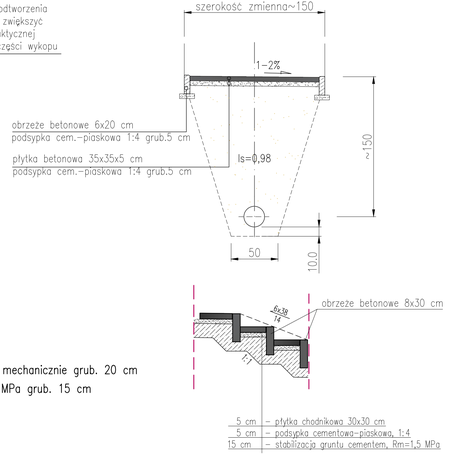

* Do odtworzenia konstrukcji chodnika należy użyć elementów poprzednio wbudowanych, jeżeli nie są połamane i nie posoadają wykruszeń. W przypadku braku odpowiedniej jakości płytek chodnikowych, należy zwrócić się do ZDiTM o udostępnienie materiału z depozytu miejskiego lub użyć nowego.

PRAWA AUTORSKIE ZASTRZEŻONE Przedmiotowy projekt jest chroniony prawem autorskim zgod. z "Ustawą o Prawie Autorskim" i Prawach Pokrewnych Dz.U. nr 24 poz. 83 z 23.02.1994 r.

"GOLECH" PRZEDSIĘBIORSTWO TECHNICZNO-HANDLOWE
71-155 Szczecin ul. Krakusa 1/2 SZCZECIN luty 2016

Sieć wodociągowa wraz z przyłączami ul. Cisowa w Szczecinie

Przekroje konstrukcyjne

BRANŻA:	DROGOWA	PROJEKTOWAŁ:	mgr inż. Adam Bukowiecki
FAZA PROJEKTOWANIA:	proj. odtw.	OPRACOWAŁ:	upr. nr 114/Sz/2002
SKALA:	1:25	SPRAWDZIŁ:	

3