kostka betonowa koloru szarego gr. 6cm
podsypka cementowo piaskowa 1:4 gr. 5cm
podbudowa z kruszywa łamanego stabilizowanego mechanicznie 0/31.5mm gr.10cm
warstwa odcinająca z piasku gr. 10cm

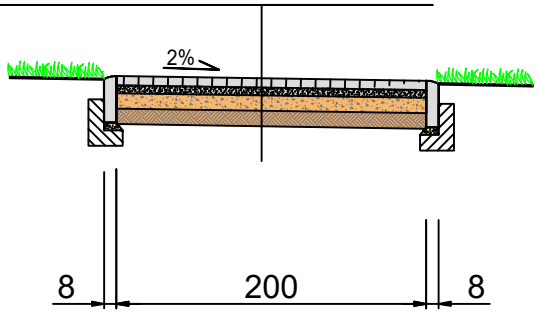

proj. chodnik

inż. bud. PIOTR MANKIEWICZ
upraw. budowlane do projektowania i kierowania robotami budowlanymi - bez ograniczeń w specjalności konstrukcyjno-budowlanej w zakresie: budynków i budowli, dróg i nawierzchni lotniskowych, mostów, wiaduktów, przepustów, tuneli, estakad, budowli hydrotechnicznych gospodarki wodnej.
nr ewid. ABIT-OT/7131/7/2000
nr ewid. ABIT-OT/7132/33/2000

PROKADIA
Ligonia 3H, 44-351 Turza Śląska
NIP: 9930385269, Regon: 240862075
prokadia@prokadia.pl

OBIEKT *SIEĆ OŚWIETLENIA PRZEJŚĆ DLA PIESZYCH*	PROJEKTOWAŁ br. drogowa	*inż. Piotr Mankiewicz* *nr upr. ABIT-OT/7131/7/2000*
NAZWA PROJEKTU *Przebudowa istniejącego przejścia dla pieszych na drodze gminnej nr 218522.G ul. Reymonta w Czerninie*	PROJEKTOWAŁ br. drogowa	*Patryk Schultz*
RYSUNEK *PRZEKRÓJ NORMALNY*		
INWESTOR	*Miasto i Gmina Sztum, Sztum 82-400 ul. Mickiewicza 39*	
LOKALIZACJA	*Czernin, 82-400, ul. Reymonta, działki: 125/321*	
SKALA: *1:50*	DATA: *07.2021*	NR RYSUNKU: *D-02*