DRZWI WEWNĘTRZNE

Symbol na rysunku	D.1	D.2	D.3	D.4	D.5	D.6	D.7	D.8	D.9	D.10	D.11	D.12	D.13	D.14	D.15	D.16
Wymiary w świetle ościeży (surowy otwór) S	104	114	114	109	114	114	103	106	114	104	104	109	104	114	144	154
H	210	190	195	188	210	210	210	210	210	188	190	191	190	210	210	215
Wymiary w świetle przejścia po otwarciu drzwi S	80	90	90	85	90	90	79	82	90	80	89	85	80	90	90+30	90+40
H	200	180	185	178	200	200	200	200	200	178	180	181	180	200	200	205
Kąt otwarcia	180°	180°	180°	180°	180°	180°	180°	180°	180°	180°	180°	180°	180°	180°	180°	180°
Klasa odporności ogniowej	– EI60	–EI60	–EI60	–EI60	–EI60	–	–	–	–	–EI60	–EI60	–EI60	–EI60	–EIS60	–EI60	–EI60
Dymoszczelność	–	–	–	–	–	–	–	–	–	–	–	–	–	–TAK	–	–

Symbol na rysunku	D.17	D.18	D.19	D.20	D.21	D.22	D.23	D.24	D.25	D.26	D.27	D.28	D.29	D.30	D.31	D.32
Wymiary w świetle ościeży (surowy otwór) S	104	164	114	114	104	104	104	114	106	103	107	114	110	103	104	104
H	210	215	210	210	210	210	210	210	210	210	210	210	210	209	208	209
Wymiary w świetle przejścia po otwarciu drzwi S	80	90+50	90	90	80	80	80	90	82	79	83	90	86	79	80	80
H	200	205	200	200	200	200	200	200	200	200	200	200	200	199	198	199
Kąt otwarcia	180°	180°	180°	180°	180°	180°	180°	180°	180°	180°	180°	180°	180°	180°	180°	180°
Klasa odporności ogniowej	–	–EI60	–EI60	–EI60	– EI30	–	–EI30	–EI30	–EI30	–EI30	–EI30	–EI30	–EI30	–EI30	–EI30	–EI30
Dymoszczelność	–	–	–	–	–	–	–	–	–	–	–	–	–	–	–	–

UWAGA:
W PRZYPADKU DRZWI PROJEKTOWANYCH O ODPORNOŚCI POŻAROWEJ, W KTÓRYCH WYSTĘPUJE KRATKA TRANFEROWA (WENTYLACYJNA), KRATKĘ TĘ NALEŻY ZATOSOWAĆ JAKO SYSTEMOWĄ, PRZECIWPOŻAROWĄ - PĘCZNIEJĄCĄ POD WPŁYWEM WYSOKIEJ TEMPERATURY O ODPORNOŚCI POŻAROWEJ - JAK DLA DRZWI + NALEŻY UWZGLĘDNIĆ DODATKOWO PARAMETR DYMOSZCZELNOŚCI (EIS.)

DRZWI JAK I KRATKI DRZWIOWE TRANSFEROWE MUSZĄ BYĆ KOMPATYBILNE I POSIADAĆ ATEST NA KOMPET CAŁEJ PRZEGRODY.

PRZED ZAMÓWIENIEM DRZWI I KRATEK TRANSFEROWYCH, WYKONAWCA ROBÓT ZOBOWIAZANY JEST UZGODNIĆ Z PROJEKTANTEM ICH LOKALIZACJĘ, PARAMETRY I PRZEPUSTOWOŚĆ.

UWAGA: SAMOZAMYKACZE DRZWIOWE NALEŻY PRZEWIDZIEĆ NA DRZWIACH PROJEKTOWANYCH ORAZ DODATKOWO NA DRZWIACH ISTNIEJĄCYCH - WSKAZANYCH NA RYSUNKACH POSZCZEGÓLNYCH KONDYGNACJI (symbol +SZ).

PRZEZ ZAMONTOWANIEM NOWEJ STOARKI WYKONAWCA ROBÓT ZOBOWIĄZANY JEST PRZEWIDZIEĆ W SWOJEJ WYCENIE DEMONTAŻ STOLARKI ISTNIEJĄCEJ WRAZ Z OŚCIEŻNICAMI Z ISTNIEJĄCYCH MURÓW ORAZ ICH WYWÓZ I UTYLIZACJĘ.
PRZED ZAMONTOWANIEM NOWEJ STOLARKI DRZWIOWEJ, WYKONAWCA ROBÓT ZOBOWIĄZANY JEST DOSTOSOWAĆ WIELKOŚCI OTWORÓW W MURACH ROŻNEGO TYPU DO WYMAGAŃ I WYTYCZNYCH WYBRANYCH PRODUCENTÓW DANEJ STOLARKI.
W TYM CELU WYKONAWCA ROBÓT POWINIEN PRZEWIDZIEĆ KONIECZNE ROBOTY ROZBIÓRKOWE MUROWE, CIĘCIA KONSTRUKCJI MUROWYCH I ŻELBETOWYCH, DEMONTAŻ ISTNIEJĄCYCH NADPROŻY ORAZ OSADZENIE NOWYCH NADPROŻY I INNYCH KONSTRUKCJI WPORCZYCH BY SPEŁNIĆ WYMAGANIA WIELKOŚCIOWE POD NOWĄ STOLARKĘ.
PO OSADZENIU STOLARKI W RAMACH ROBÓT BUDOWLANYCH NALEŻY PRZEWIDZIEĆ WSZELKIE KONIECZNE ROBOTY BUDOWLANE MUROWE UZUPEŁNIAJĄCE ORAZ ROBOTY WYKOŃCZENIOWE TYNKARSKIE, WTPONIENIE NAROŻNIKÓW , POŁOŻENIE DWUKROTNEJ WARSTWY GŁADZI I DWUKROTNE MALOWANIE ŚCIAN Z OBU STRON OSADZANYCH DRZWI W CELU DOPROWADZENIE DO STANU PIERWOTNEGO.
W PRZYPADKU ŚCIAN POKRYTYCH GLAZURĄ, NALEŻY DOPROWADZIĆ JE DO STANU PIERWOTNEGO POPRZEZ ODTWORZENIE PŁYTEK I ZAFUGOWANIE CAŁOŚCI Z KAZDEJ STRONY GDZIE PIERWOTNIE ONE WYSTĘPOWAŁY.

STOLARKĘ DRZWIOWĄ I OKIENNĄ NALEŻY WYCENIAĆ WRAZ Z DOSTAWĄ, MONTAŻEM I PODŁĄCZENIEM DO SYSTEMU TELETECHNICZNEGO POŻAROWEGO SSP.
W RAMACH WYCENY NALEŻY UWZGLĘDNIĆ STOLARKE OKIENNĄ I DRZWIOWĄ WRAZ Z SYSTEMOWYMI OŚCIEŻNICAMI SIŁOWNIKAMI, TRZYMACZAMI , ELEKTROZWORAMI, ELEKTRZACZEPAMI ETC. I PODŁĄCZENIE WW. ELEMENTÓW DO ZASILANIA I DODATKOWO DO SYSTEMU SSP.

DRZWI WEWNĘTRZNE

Symbol na rysunku	D.33	D.34	D.35	D.36	D.37	D.38	D.39	D.40	D.41	D.42	D.43
Wymiary w świetle ościeży (surowy otwór) S	107	112	102	112	108	102	107	102	108	105	108
H	209	209	210	210	210	208	208	209	207	210	210
Wymiary w świetle przejścia po otwarciu drzwi S	83	88	78	88	84	78	83	78	84	81	84
H	199	199	200	200	200	198	198	199	197	200	200
Kąt otwarcia	180°	180°	180°	180°	180°	180°	180°	180°	180°	180°	180°
Klasa odporności ogniowej	–EI30	–EI30	–EI30	–EI30	–EI30	–EI30	–EI30	–EI30	–EI30	–EI30	–EI30

Symbol na rysunku	D.44	D.45	D.46	D.47	D.48	D.49	D.50	D.50	D.51	D.52
Wymiary w świetle ościeży (surowy otwór) S	105	105	108	103	104	104	102	100	104	114
H	209	209	208	208	210	210	209	209	210	210
Wymiary w świetle przejścia po otwarciu drzwi S	81	81	84	79	80	80	78	76	80	90
H	199	199	198	198	200	200	199	199	200	200
Kąt otwarcia	180°	180°	180°	180°	180°	180°	180°	180°	180°	180°
Klasa odporności ogniowej	–EI30	–EI30	–EI30	–EI30	–EI30	–EI30	– EI30	– EI30	– EIS60	–

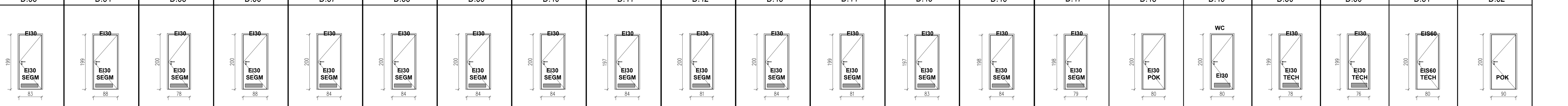

DRZWI ZEWNĘTRZNE

Symbol na rysunku	Dz1
Wymiary w świetle ościeży (surowy otwór) S	114
H	210
Wymiary w świetle przejścia po otwarciu drzwi S	90
H	200
Kąt otwarcia	180°
Akustyczne	– min. 40 dB
Klasa odporności ogniowej	– EI60
Typ drzwi, materiał	–pełne, stalowe, techniczne
Typ ościeżnicy	–obejmująca regulowana / stała na wymiar – stalowa
Kolor skrzydła i ościeżnicy	– JASNY SZARY

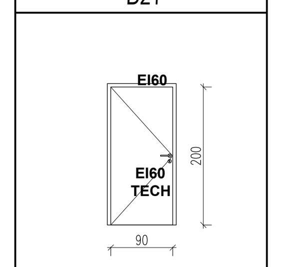

ZESTAWIENIE ŚLUSARKI ALUMINIOWEJ Z WYPEŁNIENIEM SZKLENIEM ZESPOLONYM

Symbol na rysunku	O1	O2	O3	O4	O5
Wymiary otworu	wg. rysunku	wg. rysunku	wg. rysunku	wg. rysunku	wg. rysunku
Ilość(szt)	[illegible]	[illegible]	[illegible]	[illegible]	2
Umax(W/m2K)	Umax=0,9 W/m2K	Umax=0,9 W/m2K	Umax=0,9 W/m2K	Umax=0,9 W/m2K	Umax=0,9 W/m2K

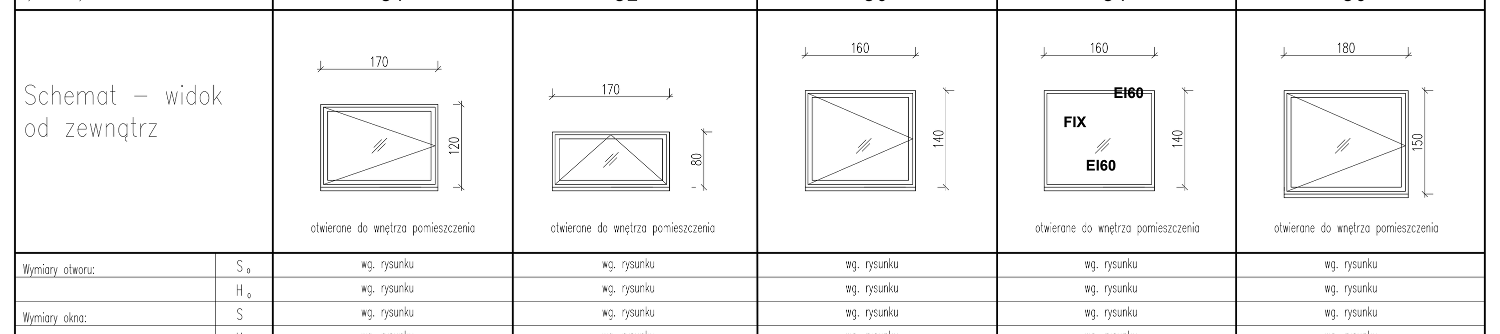

UWAGI

1. Wszystkie roboty należy wykonywać zgodnie z Polskimi Normami, "Warunkami technicznymi wykonania i odbioru robót, budowlano–montażowych opracowanymi przez Instytut Techniki Budowlanej oraz zasadami wiedzy i sztuki budowlanej.
Poziomy posadzek należy zweryfikować i precyzyjnie wytyczyć geodezyjnie na etapie wykonawczym. Odchyłki od projektu należy konsultować z projektantem. Wszelkie elementy ruchome, elementy wyposażenia, w szczególności elementy stolarki i ślusarki okiennej i drzwiowej, szkleń, fasad, okładzin elewacyjnych, balustrad, poręczy i pochwytów, odbojników wewnętrznych i innych należy zamawiać i wykonywać / montować na podstawie zweryfikowanych obmiarów rzeczywistych wykonanych na obiekcie.
2. Wszystkie elementy konstrukcyjne należy przyjmować według pozycji opisanych na schematach lokalizacyjnych w dokumentacji – część konstrukcyjna (konstrukcja – projekt wykonawczy).
3. Projekt rozpatrywac łącznie z projektami branżowymi.
4. Wszelkie parametry budynku pokazane na rysunku w postaci powierzchni, kubatury, wysokości są parametrami szacunkowymi i ich wielkości i przed przystąpieniem do prac wykonawczych należy je sprawdzić na budowie.
5. W ramach inwestycji planuję się wymianę wszystkich drzwi, okien, znajdujących się na granicy stref ppoż, które nie spełniają postawionych wymagań. Przed przystąpieniem do robót należy dokładnie potwierdzić stan instniejący z projektem.
6. Przed montażem nowej stolarki wewnętrznej / zewnętrznej, należy przewidzieć demontaż stolarki istniejącej, poszerzenie otwórów konstrukcyjnych w świetle murów w poziomie i pionie (pod osadzenie nowych naproży) według wytycznych wybranego producenta stolarki, wyprawki tynkarskie z obu stron pomieszczeń instalowanej stolarki – w obrębie do 1m w poziomie oraz do samego stropu – w pionie (z obu stron pomieszczeń). Wykonawca robót w wycenie powienien ująć uzupełnienie warstw posadzkowych w miejscach wymienianej stolarki, materiałem adekwatnym jak istniejący lub projektowanym, o podobnej fakturze i kolorystyce . Należy zwrócić uwagę by materiał był min. trudnozapalny.
7. Wszystkie nowe drzwi (wewnętrzne oraz zewnętrzne) oraz wskazane drzwi istniejące (wg. rzutów poszczególnych kondygnacji symbolem "+SZ") należy wyposażyć w nowe, systemowe samozamykacze drzwiowe, dostosowane do wielkości i wagi skrzydeł drzwiowych.
8. Po poszerzeniu otwórów konstrukcyjnych pod osadzenie projektowanej stolarki drzwiowej oraz okiennej, w ramach prac tynkarskich, należy przewidzieć oczyszczenie powierzchni po obu stronach osadzonych stolarek, zagruntowanie powierzchni gruntem przeznaczonym do danego typu materiału, nałożenie tynków cementowo–wapiennych, wtopienie narożników , nalożeniem dwukrotnej warstwy gładzi oraz dwukrotnym malowaniem. W pomieszczeniach mokrych, gdzie na ścianach występowały pierwotnie płytki ceramiczne / gresowe, należy dodatkowo przewidzieć ich odtworzenie nowymi płytkami o kolorze, formacie i fakturze zbliżonej do płytek istniejących – na zaprawie klejowej – wszystko zgodnie ze sztuką budowlaną.

COZA ARCHITEKTURA Wojciech Kozłowski
ul.S.Knapowskiego 9/19, 60-126 Poznań

Numer umowy:	Branża: ARCHITEKTURA	Stadium: PROJEKT TECHNICZNY	
Inwestor:	AKADEMIA WYCHOWANIA FIZYCZNEGO IM. E. PIASECKIEGO W POZNANIU ul. Królowej Jadwigi 27/39, 61-871 Poznań		
Nazwa inwestycji:	Wykoananie opracowań projektowych, kosztorysów inwestorskich, przedmiarów i STWIOR dla planowanych prac z zakresu zabezpieczeń przeciwpożarowych Domu studenckiego mieszczącego się przy ul. Św. Rocha 9 w Poznaniu		
Lokalizacja inwestycji:	DOM STUDENCKI AWF, ul. Św. Rocha 9, 61-142 Poznań działki ewidencyjne nr: 81,80,76/9, obręb 0005 Poznań		
Projektant (br. architektura):	mgr inż. arch. Wojciech Kozłowski	20/WPOKK/2018	Podpis
Sprawdzający (br. architektura):	mgr inż. arch. Justyna Kozłowska	25/WPOKK/2019	
Treść rysynku:	ZESTAWIENIE STOLAREK rew. I		

Data rozpoczęcia projektu:	Sporządził:	Data	Nr rysunku	Skala
Ostatnia modyfikacja:		04.2024	ZS.REW1	1:100

Uwaga! Projekt architektoniczny rozpatrywać łącznie z projektami branżowymi © Wszelkie prawa zastrzezone. Powielanie lub wykorzystywanie niezgodne z przeznaczeniem bez zgody właściciela dokumentacji zabronione.