ϕ28H7	+0,021 / 0
ϕ36H7	+0,025 / 0
ϕ10H9	+0,036 / 0
ϕ2H8	+0,014 / 0

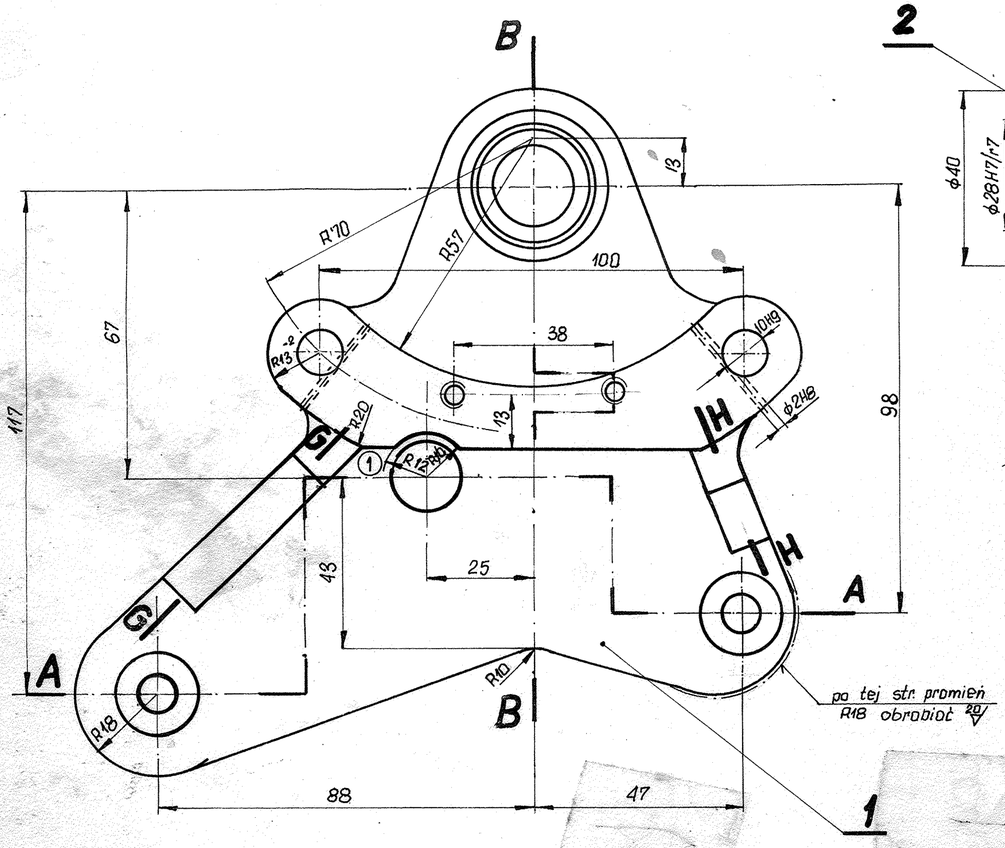

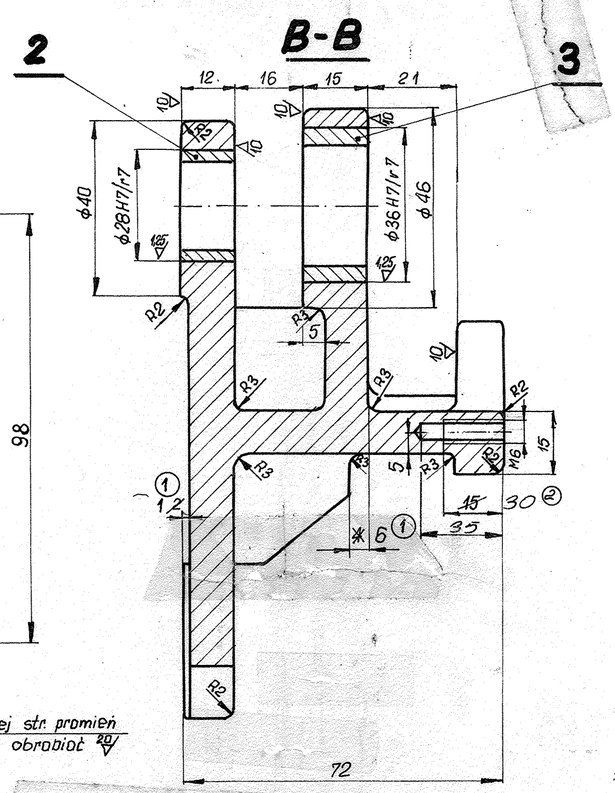

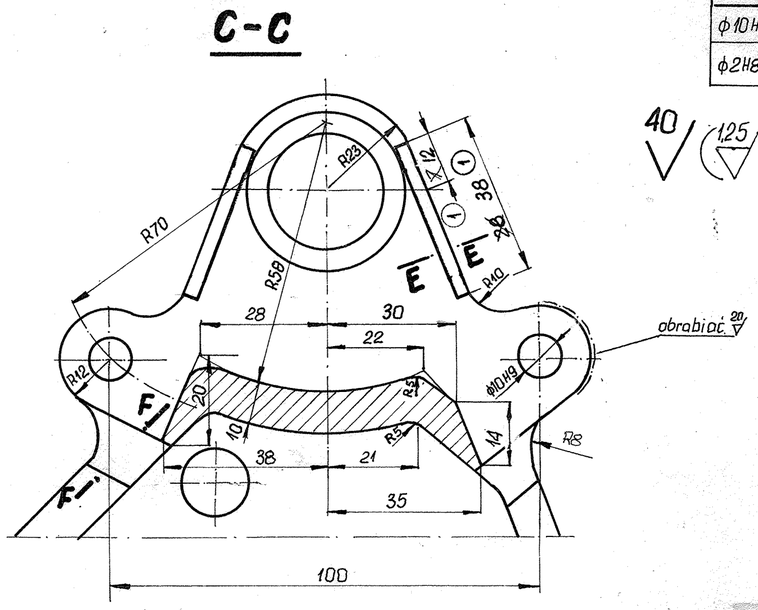

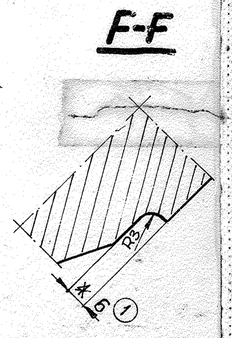

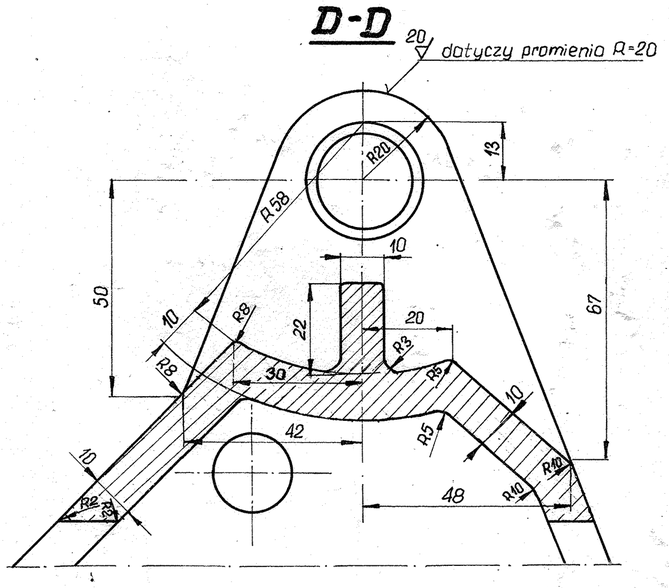

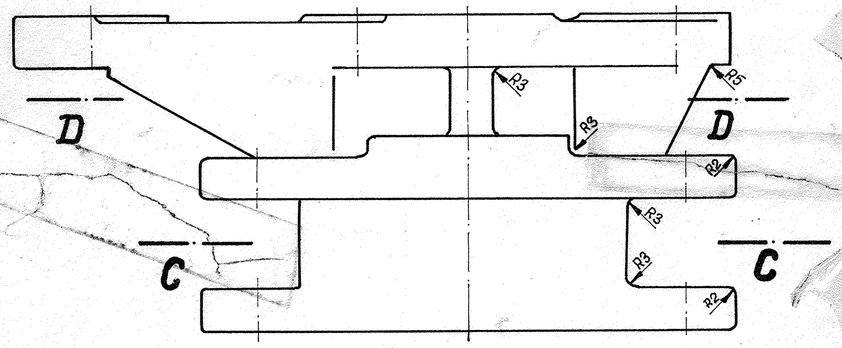

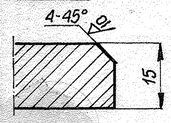

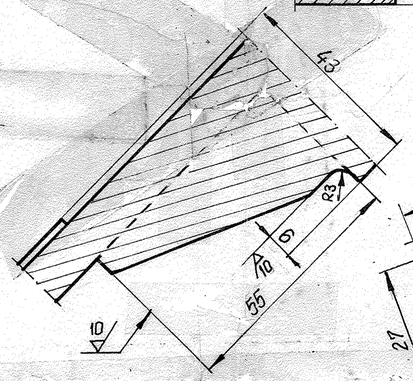

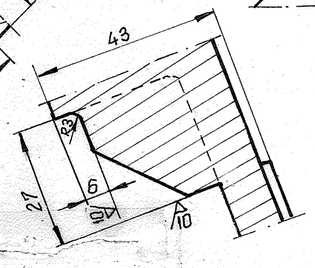

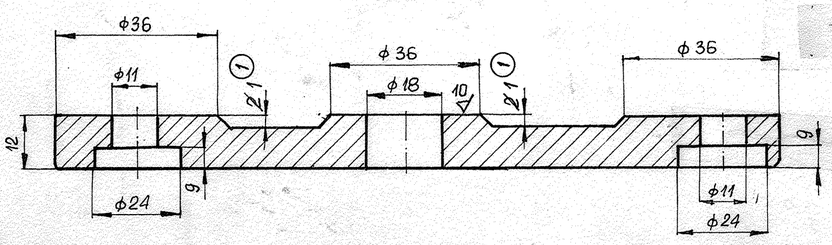

Uwaga!

1. Otwory ϕ2H8 pod kołki wykonać przy montażu
2. (1) 10 zmian naniesiono ze względu na zmiany w nowej wersji odlewu korpusu mech. dzwigniowego. 20.10.79r.
3. Ostre krawędzie zatępić

KT 36.1

(2) Zmiany naniesiono 9.03.89

Ilość szt.	Symbol	Nazwa części	Nr części	Materiał	Ciężar	Nr normy lub rys.	Nr mod. lub formy	Nr karty obróbk.	Uwagi
1		Tulejka spiekana ϕ28H7×ϕ36r7×15h12	3	proszki żelaza	0,048				
1		Tulejka spiekana ϕ20H7×ϕ28r7×12h12	2	proszki żelaza	0,016	080301-02			
1		Korpus	1	L45	2,25				

	Data	Podpisy
Projektował		
Kreślił	2.04.75r.	Akaźmierski
Sprawdził	8.04.75r	Mann

MIEJSKIE PRZEDSIĘBIORSTWO KOMUNIKACYJNE W ŁODZI

Skala 1:1

Korpus mechanizmu dzwigniowego

803N

080301-00

Zastępuje rys. 13N 080401-2-0

Zastąpiony przez rys.