| DOKUMENTACJA PROJEKTOWA | ECOEnergy POLAND |
|---|---|

Numer projektu: **C/4/2021/MK** EGZ……..

# PROJEKTU BUDOWLANY

| | |
|---|---|
| *NAZWA INWESTYCJI:* | **Budowa sieci elektroenergetycznej do 1kV w zakresie oświetlenia drogowego".** |
| *ADRES INWESTYCJI:* | **m. Radlin, ul. Narutowicza**<br>**dz. nr 1776/231,2341/229,2726/229,2338/229,2336/228obr. 0002 AR 1**<br>**j.ewid. 241502_1 Radlin** |
| *INWESTOR (ZAMAWIAJĄCY):* | **Miasto Radlin**<br>**ul. J. Rymera 15,44-310 Radlin** |
| *KLASYFIKACJA ROBÓT:* | WSPÓLNY SŁOWNIK ZAMÓWIEŃ (CPV)<br>Roboty instalacyjne elektryczne: 45310000-3<br>Instalowanie urządzeń oświetlenia ulicznego: 45316100-6<br>Roboty budowlane w zakresie budowy linii energetycznych: 45231400-9 |
| *KATEGORIA OBIEKTU BUDOWLANEGO:* | Kategoria XXVI |
| *JEDNOSTKA PROJEKTOWA:* | **ECO ENERGY POLAND**<br>**UL. GÓRNA 29B 43-400 CIESZYN**<br>**TEL 33 444 73 23 TEL.KOM 663 285 231** |
| *TWÓRCA :* | **inż. Mariusz Staniek** |
| *PROJEKTANT:* | Jerzy Pająk<br>nr. upr. 198/2001<br>*Upr. Bud. do projektowania w specjalności instalacyjnej w zakresie sieci, instalacji i urządzeń elektrycznych i elektroenergetycznych bez ograniczeń* |
| *SPRAWDZAJĄCY:* | mgr inż. Marek Maksymowicz<br>Nr. upr. PDL/0090/PBE/19<br>w specjalności instalacyjnej w zakresie sieci, instalacji i urządzeń elektrycznych i elektroenergetycznych |
| *WSPÓŁPRACA:* | inż. M. Kupryciuk<br>mgr inż. R. Kuczyński<br>inż. N. Kijas-Spernol |
| Cieszyn, sierpień - listopad 2021 | |

## *SPIS ZAWARTOŚCI DOMUMENTACJI*


**I. KARTA TYTUŁOWA PROJEKTU BUDOWLANEGO ..... 1**

**II. SPIS ZAWARTOŚCI DOKUMENTACJI ..... 2**

**1 STRONA TYTUŁOWA PROJEKTU ZAGOSPODAROWANIA TERENU ..... 1**

1.1 OPIS DO ZAGOSPODAROWNIA TERENU ..... 2
*1.1.1 PRZEDMIOT INWESTYCJI ..... 2*
*1.1.2 ZAGOSPODAROWANIE – STAN ISTNIEJĄCY ..... 2*
*1.1.3 ZAGOSPODAROWANIE – STAN PROJEKTOWANY ..... 2*
*1.1.4 ZESTAWIENIE POWIERZCHNI ..... 2*
*1.1.5 OCHRONA ZABYTKÓW ..... 2*
*1.1.6 BILANS MAS ZIEMNCYH ..... 2*
*1.1.7 OCHRONA INTERESÓW OSÓB TRZECICH ..... 3*
*1.1.8 ZIELEŃ ŚREDNIA I WYSOKA ..... 3*
*1.1.9 WPŁYW EKSPLOATACJI GÓRNICZEJ ..... 3*
*1.1.10 INFORMACJA O ZAGROŻENIACH DLA ŚRODOWISKA ..... 3*
*1.1.11 CHARAKTER ROBÓT BUDOWLANYCH ..... 3*
*1.1.12 OBSZAR ODDZIAŁYWANIA OBIEKTU ..... 4*
*1.1.13 EMISJA ZANIECZYSZCZEŃ ..... 4*
*1.1.14 RODZAJ I ILOŚĆ WYTWARZANYCH ODPADÓW ..... 4*
*1.1.15 EMISJA HAŁASU, WIBRACJI i PROMIENIOWANIA ..... 4*
*1.1.16 WARUNKI OCHRONY PRZECIWPOŻAROWEJ ..... 5*
*1.1.17 WARUNKI BHP NA BUDOWIE ..... 5*
1.2 CZĘŚĆ RYSUNKOWA ..... 6
1.3 OŚWIADCZENIE PROJEKTANTA I SPRAWDZAJĄCEGO ..... 8
1.1 STWIERDZENIE PRZYGOTOWANIA ZAWODOWEGO PROJEKTANTA ORAZ ZAŚWIADCZENIE O PRZYNALEŻNOŚCI DO POIIB PROJEKTANTA ..... 9
1.2 STWIERDZENIE PRZYGOTOWANIA ZAWODOWEGO SPRAWDZAJĄCEGO ORAZ ZAŚWIADCZENIE O PRZYNALEŻNOŚCI DO POIIB SPRAWDZAJĄCEGO ..... 12

**2 STRONA TYTUŁOWA PROJEKTU ARCHITEKTOMICZNO-BUDOWLANEGO ..... 1**

**2.1 ZAKRES ROBÓT OBJĘTYCH NINIEJSZYM OPRACOWANIEM ..... 2**

**2.2 OPIS TECHNICZNY ..... 3**

2.2.1 PRZEDMIOT OPRACOWANIA ..... 3
2.2.2 ZAKRES OPRACOWANIA ..... 3
2.2.3 PODSTAWA OPRACOWANIA ..... 3
2.3 ROZWIĄZANIE TECHNICZNE ..... 3
*2.3.1 Rozdzielnica i linia zasilająca: ..... 3*
*2.3.2 Obwody oświetleniowe: ..... 3*
*2.3.3 Rodzaje słupów ..... 4*
*2.3.4 Posadowienie słupów. ..... 4*
*2.3.5 Wysięgniki. ..... 6*
*2.3.6 Oprawy oświetleniowe ..... 6*
*2.3.7 Tabliczki bezpiecznikowe ..... 7*
*2.3.8 Przewody oświetleniowe ..... 8*
*2.3.9 Ochrona odgromowa i uziemienia ..... 8*
2.4 OCHRONA OD PORAŻEŃ ..... 8
*2.5 OPINIA GEOTECHNICZNA ..... 8*
2.6 UWAGI KOŃCOWE ..... 8

**3 STRONA TYTUŁOWA – ZAŁĄCZNIKI DO PROJEKTU BUDOLWANEGO ..... 1**

**3.1 INFORMACJA DOTYCZĄCA BEZPIECZEŃSTWA I OCHRONY ZDROWIA ..... 2**

**3.2 ZAŁĄCZNIKI FORMALNO – PRAWNE ..... 5**

3.2.1 UZGODNIENIE Z INWESTOREM ..... 5
3.2.2 WARUNKI TECHNICZNE TAURON NOWE TECHNOLOGIE S.A. ..... 6
3.2.3 PISMO PGG S.A. ..... 8
3.2.4 OPINIA Z NARADY KOORDYNACYJNEJ ..... 10
3.2.5 UZGODNIENIE TAURON NOWE TECHNOLOGIE ..... 15
3.2.6 MAPA ZASADNICZA DO CELÓW PROJEKTOWYCH ..... 16

## 1 STRONA TYTUŁOWA PROJEKTU ZAGOSPODAROWANIA TERENU

**STRONA TYTUŁOWA**

**PROJEKTU ZAGOSPODAROWANIA TERENU**

| | |
|---|---|
| *NAZWA INWESTYCJI:* | **Budowa sieci elektroenergetycznej do 1kV w zakresie oświetlenia drogowego".** |
| *ADRES INWESTYCJI:* | **m. Radlin, ul. Narutowicza<br>dz. nr 1776/231,2341/229,2726/229,2338/229,2336/228obr. 0002 AR 1 j.ewid. 241502_1 Radlin** |
| *INWESTOR (ZAMAWIAJĄCY):* | **Miasto Radlin<br>ul. J. Rymera 15,44-310 Radlin** |
| *JEDNOSTKA PROJEKTOWA:* | **ECO ENERGY POLAND<br>UL. GÓRNA 29B 43-400 CIESZYN<br>TEL 33 444 73 23 TEL.KOM 663 285 231** |
| *PROJEKTANT:* | mgr inż. Jerzy Pająk<br>Nr. Upr. 198/2001<br>***Upr. Bud. do projektowania w specjalności instalacyjnej w zakresie sieci, instalacji i urządzeń elektrycznych i elektroenergetycznych bez ograniczeń*** |
| ***SPRAWDZAJĄCY:*** | mgr inż. Marek Maksymowicz<br>Nr. upr. PDL/0090/PBE/19<br>w specjalności instalacyjnej w zakresie sieci, instalacji i urządzeń elektrycznych i elektroenergetycznych |

Cieszyn, sierpień - listopad 2021

## 1.1 OPIS DO ZAGOSPODAROWNIA TERENU

### 1.1.1 PRZEDMIOT INWESTYCJI

Przedmiotem niniejszego opracowania jest projekt pt: Budowa sieci elektroenergetycznej do 1kV w zakresie oświetlenia drogowego".

### 1.1.2 ZAGOSPODAROWANIE – STAN ISTNIEJĄCY

Na terenie objętym opracowaniem znajduje się:

-droga gminna

-sieć teletechniczna

-sieć elektroenergetyczna napowietrzna nN

-zabudowa jednorodzinna

Obszar objęty jest miejscowym planem zagospodarowania terenu uchwalonego uchwała nr XL/394/2001 Rady Miejskiej w Radlinie z dnia 25 października 2001r i projekt jest z nim zgodny.

### 1.1.3 ZAGOSPODAROWANIE – STAN PROJEKTOWANY

Projekt zakłada oświetlenie ulicy Narutowicza w Radlinie.

Do oświetlenia terenu przewidziano oprawy drogowe montowane na slupach 8m. Głównym założeniem projektu jest oświetlenie ulicy z zastosowaniem opraw LED-owych. Projektuje się 2 słupy linii napowietrznej oraz 78m przewodu linii napowietrznej.

### 1.1.4 ZESTAWIENIE POWIERZCHNI

- Słupy 8m z wysięgnikiem o długości 1,0m z oprawami drogowymi LED 50W – wysokość zawieszenia opraw – 8,5m

Przewód AsXSn 2x25mm$^2$ o średnicy zewnętrznej 17mm w izolacji z polietylenu usieciowanego

### 1.1.5 OCHRONA ZABYTKÓW

Obszar inwestycji nie jest objęty ochroną konserwatorską. Na przedmiotowym obszarze nie znajdują się stanowiska archeologiczne.

### 1.1.6 BILANS MAS ZIEMNCYH

W wyniku tych prac ziemnych (wykopów pod słupy) konieczne będzie przemieszczenie w sumie łącznie ok. 3 m3 mas ziemi. Ziemia z wykopów, na czas prowadzenia robót, będzie składowana obok wykopu. Masy ziemne z wykopu zostaną zagospodarowane na działkach inwestycji.

Masy ziemne które zostaną uzyskane podczas wykopów będą wykorzystane do zasypania słupów, i odpowiednio utwardzone. Po zakończeniu robót budowlanych nadmiar ziemi zostanie wywieziony na wysypisko.

### 1.1.7 OCHRONA INTERESÓW OSÓB TRZECICH

Projektowana inwestycja nie pozbawia osób trzecich dostępu do drogi publicznej.
Nie ogranicza możliwości korzystania z wody, kanalizacji, energii elektrycznej i cieplnej oraz ze środków łączności.
Nie ogranicza dostępu światła dziennego do pomieszczeń przeznaczonych na stały pobyt ludzi.
Emisje hałasu i wibracji nie przekraczają wartości określonych normami.

### 1.1.8 ZIELEŃ ŚREDNIA I WYSOKA

Trasa projektowanej linii oświetleniowej niskiego napięcia, lokalizacja słupów oświetleniowych znajduje się w poboczu drogi gdzie nie występuje zadrzewienie.

### 1.1.9 WPŁYW EKSPLOATACJI GÓRNICZEJ

Zgodnie z pismem o sygnaturze 71/50-TMG/MGD-MR/ZKB-632/584A-21649/21 na obszarze objętym inwestycją jest prowadzona eksploatacja górnicza i możliwe są wystąpienia wpływów związanych z działalnością górniczą do 2042r. Projektowana infrastruktura oświetleniowa jest prostym obiektem budowlanym zaliczanym do pierwszej kategorii geotechnicznej przez co zgodnie z ww. pismem prognozowane deformacje terenu oraz możliwe wystąpienia wstrząsów pochodzenia górniczego nie powinny mieć wpływu na przedmiot inwestycji oraz nie wymaga dodatkowych zabezpieczeń od wpływów eksploatacji górniczej.

### 1.1.10 INFORMACJA O ZAGROŻENIACH DLA ŚRODOWISKA

Projektowana linia oświetleniowa napowietrzna nie stwarza zagrożenia dla środowiska oraz higieny i zdrowia ludzi. Nie zachodzi potrzeba wycięcia drzew.

W wyniku przeprowadzonej wizji lokalnej, kartowania geologiczno-inżynierskiego, wzdłuż projektowanej linii przebiegu sieci elektroenergetycznej nie zaobserwowano rozwijania się niekorzystnych procesów geodynamicznych. Projektowana sieć elektroenergetyczna nie oddziałuje na najbliższy obszar Europejskiej Sieci Ekologicznej Natura 2000.

Przedsięwzięcie ze względu na rodzaj, parametry techniczne oraz zasięg potencjalnego oddziaływania na środowisko nie zalicza się do grupy przedsięwzięć wymienianych w rozporządzeniu Rady Ministrów z dnia 9 listopada 2010 r. w sprawie przedsięwzięć mogących znacząco oddziaływać na środowisko (Dz. U. z 2016 r. poz. 71), zatem nie wymaga uzyskania decyzji o środowiskowych uwarunkowaniach.

### 1.1.11 CHARAKTER ROBÓT BUDOWLANYCH

Roboty budowlane są robotami typowymi, zaś trasę przebiegu linii napowietrznej oraz miejsce posadowienia słupów pokazano na planie linii oświetleniowej. Inwestycja nie ogranicza w żaden sposób zagospodarowania działek sąsiednich. Teren inwestycji nie leży w obszarze zagrożonym powodziowo.

### 1.1.12 OBSZAR ODDZIAŁYWANIA OBIEKTU

Obszar oddziaływania obiektu dla planowanej inwestycji będzie obejmował swoim zasięgiem działki położone w m. Radlin, ul. Narutowicza o numerach ewidencyjnych: dz. nr 1776/231,2341/229,2726/229,2338/229,2336/228obr. 0002 AR 1 j.ewid. 241502_1 Radlin,

Oddziaływanie przedmiotowej inwestycji ze względu na rodzaj i skalę nie będzie wykraczać poza granice działek na których planowana jest inwestycja. Budowa projektowanego obiektu nie będzie powodowała ograniczenia w zagospodarowaniu, oraz w zabudowie terenów znajdujących się poza granicami terenu inwestycji. Realizacja przedmiotowej inwestycji nie powoduje ograniczenia dostępu do drogi publicznej, możliwości korzystania z wód, kanalizacji, energii elektrycznej i cieplnej, oraz środków łączności przez osoby trzecie w obszarze oddziaływania obiektu budowlanego. Nie wpływa również negatywnie na dostęp światła dziennego do pomieszczeń przeznaczonych na pobyt ludzi. Rozwiązania techniczne, usytuowanie słupów oświetleniowych, oraz sposób zagospodarowania terenu nie powodują uciążliwości związanych z hałasem, wibracjami, zakłóceniami elektrycznymi i promieniowaniem, a także zanieczyszczeniem powietrza, wody i gleby.

Obszar oddziaływania obiektu został określony na podstawie:

- normą N SEP-E-0004," Elektroenergetyczne i sygnalizacyjne linie kablowe",
- normą PN-EN 13201 -2 „Oświetlenie dróg”,
- rozporządzenie Ministra Transportu i Gospodarki Morskiej w sprawie warunków technicznych jakim powinny odpowiadać drogi publiczne i ich usytuowanie.

### 1.1.13 EMISJA ZANIECZYSZCZEŃ

Projektowana inwestycja nie będzie emitować zanieczyszczeń. Jedynie w czasie wykonywania robót ziemnych może unosić się pył, którego oddziaływanie ze względu na szatę roślinną będzie miało ograniczony zasięg. Emisja zanieczyszczeń (spaliny) przez maszyny budowlane (koparki, spycharki, pojazdy do przewozu urobku) nie przekroczy emisji związanej z normalnym ruchem samochodowym – będzie to jednak działanie krótkotrwałe i spowodowane przez niewielką liczbę maszyn.

### 1.1.14 RODZAJ I ILOŚĆ WYTWARZANYCH ODPADÓW

Projektowana inwestycja nie będzie generować odpadów. Jedynie w czasie wykonywania robót może powstać niewielka ilość odpadów związanych z docinaniem rur. Powinny one być usunięte przez wykonawcę. Nadmiar gruntu powstały w wyniku prowadzonych robót ziemnych zostanie rozplantowany zgodnie z ustawą O Odpadach

### 1.1.15 EMISJA HAŁASU, WIBRACJI i PROMIENIOWANIA

Projektowana inwestycja nie będzie w czasie eksploatacji emitować hałasu, wibracji oraz promieniowania. Z punktu widzenia oddziaływania akustycznego tylko w fazie budowy rozpatrywana inwestycja będzie wpływać na środowisko.

### 1.1.16 WARUNKI OCHRONY PRZECIWPOŻAROWEJ

Warunki ochrony przeciwpożarowej nie dotyczą projektowanej inwestycji.

### 1.1.17 WARUNKI BHP NA BUDOWIE

W czasie przeprowadzania robót należy przestrzegać przepisów BHP przy pracy przy i na urządzeniach elektroenergetycznych, ze szczególnym uwzględnieniem robót ziemnych. Roboty należy przeprowadzić w oparciu o przepisy zawarte w Rozporządzeniu Ministra Infrastruktury z dnia 6.02.2003 (Dz.U. Nr 47 poz. 401).

## 1.2 CZĘŚĆ RYSUNKOWA

| Tytuł | Nr rysunku | Nr str. |
|---|---|---|
| Projekt zagospodarowania terenu | Rys. 1 | 7 |

Cieszyn, sierpień - listopad 2021

## 1.3 OŚWIADCZENIE PROJEKTANTA I SPRAWDZAJĄCEGO

### OŚWIADCZENIE PROJEKTANTA

Po zapoznaniu się z przepisami ustawy z dnia 7 lipca 1994 r. -Prawo budowlane (Dz.U.2020 poz. 1333 z późniejszymi zmianami) zgodnie z art. 34 ust. 3d pkt. 3 **oświadczam jako projektant, że** dokumentacja pt.: Budowa sieci elektroenergetycznej do 1kV w zakresie oświetlenia drogowego". w m. Radlin, ul. Narutowicza, dz. nr 1776/231,2341/229,2726/229,2338/229,2336/228obr. 0002 AR 1 j.ewid. 241502_1 Radlin, wykonanej dla Miasto Radlin ,ul. J. Rymera 15,44-310 Radlin sporządzono zgodnie z umową, obowiązującymi przepisami, zasadami wiedzy technicznej, uzyskano wszelkie wymagane uzgodnienia oraz jest kompletna i użyteczna z punktu widzenia celu, któremu ma służyć.

Cieszyn, sierpień - listopad 2021

### OŚWIADCZENIE SPRAWDZAJĄCEGO

Po zapoznaniu się z przepisami ustawy z dnia 7 lipca 1994 r. -Prawo budowlane (Dz.U.2020 poz. 1333 z późniejszymi zmianami) zgodnie z art. 34 ust. 3d pkt. 3 **oświadczam jako sprawdzający, że** dokumentacja pt.: Budowa sieci elektroenergetycznej do 1kV w zakresie oświetlenia drogowego". w m. Radlin, ul. Narutowicza, dz. nr 1776/231,2341/229,2726/229,2338/229,2336/228obr. 0002 AR 1 j.ewid. 241502_1 Radlin, wykonanej dla Miasto Radlin ,ul. J. Rymera 15,44-310 Radlin sporządzono zgodnie z umową, obowiązującymi przepisami, zasadami wiedzy technicznej, uzyskano wszelkie wymagane uzgodnienia oraz jest kompletna i użyteczna z punktu widzenia celu, któremu ma służyć.

## 1.1 STWIERDZENIE PRZYGOTOWANIA ZAWODOWEGO PROJEKTANTA ORAZ ZAŚWIADCZENIE O PRZYNALEŻNOŚCI DO POIIB PROJEKTANTA

WOJEWODA ŚLĄSKI

Katowice 5 marca 2001 r.
AG.II.4/AZ/7132/198/2001

**DECYZJA nr 198/2001**

Na podstawie art.13 i 14 ustawy z dnia 7 lipca 1994 r. Prawo budowlane (Dz.U.Nr 89, poz.414) i § 9 ust.1 rozporządzenia M.G.P.iB. z dnia 30.12.1994 r. w sprawie samodzielnych funkcji technicznych w budownictwie (Dz.U. Nr 8, poz.38 z 1995 r.),w związku z art. 104 § 1 i 2 Kpa,po rozpatrzeniu wniosku Pana mgr inż. Jerzego Pająk na podstawie dokumentów stwierdzających wymagane wykształcenie oraz praktykę zawodową oraz na podstawie pozytywnej oceny z egzaminu na uprawnienia budowlane złożonego przed Komisją egzaminacyjną powołaną Zarządzeniem Nr 160/99 z 19 sierpnia 1999r.,stwierdza się, że :

**Pan Jerzy PAJĄK**
**magister inżynier elektryk**
ur. dnia 6 września 1961 r. w Szczekocinach
**otrzymuje**
**UPRAWNIENIA BUDOWLANE**
**bez ograniczeń**
**do projektowania i kierowania budową**
**w specjalności: instalacyjnej w zakresie sieci, instalacji i urządzeń elektrycznych i elektroenergetycznych**

**Uzasadnienie**

W związku z potwierdzeniem przez Komisję egzaminacyjną powołaną przez Wojewodę Śląskiego Zarządzeniem nr 160/99 z 19 sierpnia 1999 r., posiadania przez Pana mgr inż.Jerzego Pająk wymaganego prawem wykształcenia w zakresie Elektrotechniki specjalność: Przetwarzanie i użytkowanie energii elektrycznej oraz praktyki zawodowej koniecznej do uzyskania uprawnień budowlanych w w/w specjalności i po uzyskaniu pozytywnego wyniku egzaminu na uprawnienia budowlane, orzeczono jak w sentencji.

Od niniejszej decyzji przysługuje odwołanie do Głównego Inspektora Nadzoru Budowlanego za pośrednictwem Wojewody Śląskiego w terminie 14 dni od daty otrzymania decyzji.

Otrzymują:
1. Pan Jerzy Pająk
   ul. Wierzbowa 16/18
   42-400 Zawiercie
2. Główny Inspektor
   Nadzoru Budowlanego
   ul. Krucza 38/42, 00-926 Warszawa
3. a/a

Z upoważnienia WOJEWODY
Zbigniew Kowalczyk
Dyrektor Wydziału Architektury
Gospodarki Przestrzennej

POLSKA
IZBA
INŻYNIERÓW
BUDOWNICTWA

# Zaświadczenie

o numerze weryfikacyjnym:

SLK-L75-YVD-TIZ *

Pan Jerzy Pająk o numerze ewidencyjnym SLK/IE/2591/04
adres zamieszkania ul. Przepiórcza 11, 42-400 Zawiercie
jest członkiem Śląskiej Okręgowej Izby Inżynierów Budownictwa i posiada wymagane ubezpieczenie od odpowiedzialności cywilnej.
Niniejsze zaświadczenie jest ważne do dnia 2021-10-31.

Zaświadczenie zostało wygenerowane elektronicznie i opatrzone bezpiecznym podpisem elektronicznym weryfikowanym przy pomocy ważnego kwalifikowanego certyfikatu w dniu 2020-10-16 roku przez:

Roman Karwowski, Przewodniczący Rady Śląskiej Okręgowej Izby Inżynierów Budownictwa.

(Zgodnie art. 5 ust 2 ustawy z dnia 18 września 2001 r. o podpisie elektronicznym (Dz. U. 2001 Nr 130 poz. 1450) dane w postaci elektronicznej opatrzone bezpiecznym podpisem elektronicznym weryfikowanym przy pomocy ważnego kwalifikowanego certyfikatu są równoważne pod względem skutków prawnych dokumentom opatrzonym podpisami własnoręcznymi.)

* Weryfikację poprawności danych w niniejszym zaświadczeniu można sprawdzić za pomocą numeru weryfikacyjnego zaświadczenia na stronie Polskiej Izby Inżynierów Budownictwa www.piib.org.pl lub kontaktując się z biurem właściwej Okręgowej Izby Inżynierów Budownictwa.

POLSKA
IZBA
INŻYNIERÓW
BUDOWNICTWA

# Zaświadczenie

o numerze weryfikacyjnym:

SLK-YZR-655-X4B *

Pan Jerzy Pająk o numerze ewidencyjnym SLK/IE/2591/04
adres zamieszkania ul. Przepiórcza 11, 42-400 Zawiercie
jest członkiem Śląskiej Okręgowej Izby Inżynierów Budownictwa i posiada wymagane ubezpieczenie od odpowiedzialności cywilnej.
Niniejsze zaświadczenie jest ważne do dnia 2022-10-31.

Zaświadczenie zostało wygenerowane elektronicznie i opatrzone bezpiecznym podpisem elektronicznym weryfikowanym przy pomocy ważnego kwalifikowanego certyfikatu w dniu 2021-10-18 roku przez:

Roman Karwowski, Przewodniczący Rady Śląskiej Okręgowej Izby Inżynierów Budownictwa.

(Zgodnie art. 5 ust 2 ustawy z dnia 18 września 2001 r. o podpisie elektronicznym (Dz. U. 2001 Nr 130 poz. 1450) dane w postaci elektronicznej opatrzone bezpiecznym podpisem elektronicznym weryfikowanym przy pomocy ważnego kwalifikowanego certyfikatu są równoważne pod względem skutków prawnych dokumentom opatrzonym podpisami własnoręcznymi.)

* Weryfikację poprawności danych w niniejszym zaświadczeniu można sprawdzić za pomocą numeru weryfikacyjnego zaświadczenia na stronie Polskiej Izby Inżynierów Budownictwa www.piib.org.pl lub kontaktując się z biurem właściwej Okręgowej Izby Inżynierów Budownictwa.

## 1.2 STWIERDZENIE PRZYGOTOWANIA ZAWODOWEGO SPRAWDZAJĄCEGO ORAZ ZAŚWIADCZENIE O PRZYNALEŻNOŚCI DO POIIB SPRAWDZAJĄCEGO

PODLASKA
OKRĘGOWA
I Z B A
INŻYNIERÓW
BUDOWNICTWA

Białystok, dnia 11 czerwca 2019 r.

POIIB.KK.7131/001/19

# DECYZJA

Na podstawie art. 24 ust. 1 pkt 2 ustawy z dnia 15 grudnia 2000 r. o samorządach zawodowych architektów oraz inżynierów budownictwa (tekst jednolity: Dz. U. z 2016 r. poz. 1725, z późniejszymi zmianami), art. 12 ust. 2, 3 i 4c pkt 1, art. 14 ust. 1 pkt 4 lit. c oraz art. 15a ust. 22 ustawy z dnia 7 lipca 1994 r. Prawo budowlane (tekst jednolity: Dz. U. z 2018 r. poz. 1202, z późniejszymi zmianami), po ustaleniu, że zostały spełnione warunki w zakresie przygotowania zawodowego oraz po złożeniu przez stronę egzaminu na uprawnienia budowlane z wynikiem pozytywnym, Komisja Kwalifikacyjna Podlaskiej Okręgowej Izby Inżynierów Budownictwa stwierdza, iż:

**Pan MAREK MAKSYMOWICZ**
**magister inżynier elektrotechniki**
**urodzony dnia 9 sierpnia 1992 r. w Sokółce**

**otrzymuje**

## UPRAWNIENIA BUDOWLANE

**numer ewidencyjny PDL/0090/PBE/19**

**do projektowania bez ograniczeń**
**w specjalności instalacyjnej w zakresie sieci, instalacji i urządzeń elektrycznych i elektroenergetycznych**

### UZASADNIENIE

W związku z uwzględnieniem w całości żądania strony, na podstawie art. 107 § 4 ustawy z dnia 14 czerwca 1960 r. Kodeks postępowania administracyjnego (tekst jednolity: Dz. U. z 2018 r. poz. 2096, z późniejszymi zmianami), odstępuje się od uzasadnienia decyzji. Zakres nadanych uprawnień wskazano na odwrocie decyzji.

### POUCZENIE

Od niniejszej decyzji służy odwołanie do Krajowej Komisji Kwalifikacyjnej Polskiej Izby Inżynierów Budownictwa, za pośrednictwem Komisji Kwalifikacyjnej Podlaskiej Okręgowej Izby Inżynierów Budownictwa, w terminie 14 dni od daty jej doręczenia. W trakcie biegu terminu do wniesienia odwołania strona może zrzec się prawa do wniesienia odwołania wobec organu administracji publicznej, który wydał decyzję. Z dniem doręczenia organowi administracji publicznej oświadczenia o zrzeczeniu się prawa do wniesienia odwołania przez ostatnią ze stron postępowania, decyzja staje się ostateczna i prawomocna, co oznacza, iż stronie nie przysługuje prawo do wniesienia odwołania ani skargi do sądu administracyjnego. Nie jest możliwe skuteczne cofnięcie oświadczenia o zrzeczeniu się prawa do wniesienia odwołania.

1. Przewodniczący Komisji Kwalifikacyjnej POIIB
   dr inż. Krzysztof Falkowski
2. Zastępca Przewodniczącego Komisji Kwalifikacyjnej POIIB
   mgr inż. Marek Gwiazdowski
3. Sekretarz Komisji Kwalifikacyjnej POIIB
   mgr inż. Wojciech Sadowski
4. Członek Komisji Kwalifikacyjnej POIIB
   mgr inż. Tomasz Surowiec

Otrzymują:
1. Pan Marek Maksymowicz
2. Główny Inspektor Nadzoru Budowlanego
3. Rada Podlaskiej Okręgowej Izby Inżynierów Budownictwa
4. aa.

**Uprawnienia budowlane nadane**

**Panu MARKOWI MAKSYMOWICZOWI**
**magistrowi inżynierowi elektrotechniki**
**urodzonemu dnia 9 sierpnia 1992 r. w Sokółce**

**numer ewidencyjny PDL/0090/PBE/19**
**do projektowania bez ograniczeń**
**w specjalności instalacyjnej w zakresie sieci, instalacji i urządzeń elektrycznych i elektroenergetycznych**

upoważniają do:

1) projektowania obiektu budowlanego, takiego jak: sieci, instalacje i urządzenia elektryczne i elektroenergetyczne, w tym kolejowe, trolejbusowe i tramwajowe sieci trakcyjne, sieci trakcyjne metra, wraz z instalacjami i urządzeniami technicznymi zasilania, w tym kolejowej, trolejbusowej i tramwajowej sieci trakcyjnej, sieci trakcyjne metra oraz elektrycznego ogrzewania rozjazdów,
2) sporządzania projektu zagospodarowania działki lub terenu, w zakresie ww. specjalności,
3) sprawdzania projektów architektoniczno-budowlanych w zakresie ww. specjalności,
4) sprawowania nadzoru autorskiego w zakresie ww. specjalności,
5) sprawowania kontroli technicznej utrzymania obiektów budowlanych w zakresie ww. specjalności.

Podstawa prawna: art. 12 ust. 1 pkt 1 oraz art. 13 ust. 4 w związku z art. 15a ust. 1 i 22 ustawy z dnia 7 lipca 1994 r. – Prawo budowlane (tekst jednolity: Dz. U. z 2018 r. poz. 1202, z późniejszymi zmianami).

1. Przewodniczący Komisji Kwalifikacyjnej POIIB
   dr inż. Krzysztof Falkowski ..... K. Falkowski
2. Zastępca Przewodniczącego Komisji Kwalifikacyjnej POIIB
   mgr inż. Marek Gwiazdowski ..... M. Gwiazdowski
3. Sekretarz Komisji Kwalifikacyjnej POIIB
   mgr inż. Wojciech Sadowski ..... W. Sadowski
4. Członek Komisji Kwalifikacyjnej POIIB
   mgr inż. Tomasz Surowiec .....

POLSKA
IZBA
INŻYNIERÓW
BUDOWNICTWA

# Zaświadczenie

o numerze weryfikacyjnym:

PDL-PTR-ENG-EGG *

Pan Marek Maksymowicz o numerze ewidencyjnym PDL/IE/0059/19

adres zamieszkania Jacowlany Jacowlany 31, 16-124 Sidra

jest członkiem Podlaskiej Okręgowej Izby Inżynierów Budownictwa i posiada wymagane ubezpieczenie od odpowiedzialności cywilnej.

Niniejsze zaświadczenie jest ważne od 2021-07-01 do 2022-06-30.

Zaświadczenie zostało wygenerowane elektronicznie i opatrzone bezpiecznym podpisem elektronicznym weryfikowanym przy pomocy ważnego kwalifikowanego certyfikatu w dniu 2021-05-20 roku przez:

Andrzej Falkowski, Zastępca Przewodniczącego Rady Podlaskiej Okręgowej Izby Inżynierów Budownictwa.

(Zgodnie art. 5 ust 2 ustawy z dnia 18 września 2001 r. o podpisie elektronicznym (Dz. U. 2001 Nr 130 poz. 1450) dane w postaci elektronicznej opatrzone bezpiecznym podpisem elektronicznym weryfikowanym przy pomocy ważnego kwalifikowanego certyfikatu są równoważne pod względem skutków prawnych dokumentom opatrzonym podpisami własnoręcznymi.)

* Weryfikację poprawności danych w niniejszym zaświadczeniu można sprawdzić za pomocą numeru weryfikacyjnego zaświadczenia na stronie Polskiej Izby Inżynierów Budownictwa www.piib.org.pl lub kontaktując się z biurem właściwej Okręgowej Izby Inżynierów Budownictwa.

## 2 STRONA TYTUŁOWA PROJEKTU ARCHITEKTOMICZNO-BUDOWLANEGO

# STRONA TYTUŁOWA
# PROJEKT ARCHITEKOTNICZNO-BUDOWLANY

| | |
|---|---|
| *NAZWA INWESTYCJI:* | **Budowa sieci elektroenergetycznej do 1kV w zakresie oświetlenia drogowego".** |
| *ADRES INWESTYCJI:* | **m. Radlin, ul. Narutowicza**<br>**dz. nr 1776/231,2341/229,2726/229,2338/229,2336/228obr. 0002 AR 1**<br>**j.ewid. 241502_1 Radlin** |
| *INWESTOR (ZAMAWIAJĄCY):* | **Miasto Radlin**<br>**ul. J. Rymera 15,44-310 Radlin** |
| *KLASYFIKACJA ROBÓT:* | WSPÓLNY SŁOWNIK ZAMÓWIEŃ (CPV)<br>Roboty instalacyjne elektryczne: 45310000-3<br>Instalowanie urządzeń oświetlenia ulicznego: 45316100-6<br>Roboty budowlane w zakresie budowy linii energetycznych: 45231400-9 |
| *KATEGORIA OBIEKTU BUDOWLANEGO:* | Kategoria XXVI |
| *JEDNOSTKA PROJEKTOWA:* | **ECO ENERGY POLAND**<br>**UL. GÓRNA 29B 43-400 CIESZYN**<br>**TEL 33 444 73 23 TEL.KOM 663 285 231** |
| *TWÓRCA :* | **inż. Mariusz Staniek** |
| *PROJEKTANT:* | Jerzy Pająk<br>nr. upr. 198/2001<br>*Upr. Bud. do projektowania w specjalności instalacyjnej w zakresie sieci, instalacji i urządzeń elektrycznych i elektroenergetycznych bez ograniczeń* |
| *SPRAWDZAJĄCY:* | mgr inż. Marek Maksymowicz<br>Nr. upr. PDL/0090/PBE/19<br>w specjalności instalacyjnej w zakresie sieci, instalacji i urządzeń elektrycznych i elektroenergetycznych |
| *WSPÓŁPRACA:* | mgr inż. Marek Maksymowicz<br>inż. M. Kupryciuk<br>mgr inż. R. Kuczyński<br>inż. N. Kijas-Spernol |
| Cieszyn, sierpień - listopad 2021 | |

## 2.1 ZAKRES ROBÓT OBJĘTYCH NINIEJSZYM OPRACOWANIEM

| Lp | Wyszczególnienie | Jednostka | Ilość |
|---|---|---|---|
| 1 | 2 | 3 | 4 |
| 1. | Budowa słupów linii napowietrznej | kpl. | **2** |
| 2. | Montaż opraw oświetleniowych LED – 50W | kpl. | **2** |
| 3. | Budowa napowietrznej linii oświetlenia | m | **78** |

## 2.2 OPIS TECHNICZNY

### 2.2.1 PRZEDMIOT OPRACOWANIA

Przedmiotem niniejszego opracowania jest dokumentacja pt.: Budowa sieci elektroenergetycznej do 1kV w zakresie oświetlenia drogowego".

Projektowana infrastruktura oświetleniowa - sieć elektroenergetyczna do 1kV należy do XXVI Kategorii Obiektu Budowalnego.

### 2.2.2 ZAKRES OPRACOWANIA

Zakres opracowania obejmuje budowę słupów, wytrasowanie przewodu, dobór zabezpieczeń, ochronę przeciwporażeniową, sposób zasilania opraw oświetleniowych. Szczegółowa lokalizacja urządzeń została przedstawiona na załączonym projektem zagospodarowania terenu.

### 2.2.3 PODSTAWA OPRACOWANIA

- Aktualna mapa do celów projektowych
- Uzgodnienie z Inwestorem (Zamawiającym),
- Obowiązujące przepisy i normy

## 2.3 ROZWIĄZANIE TECHNICZNE

### 2.3.1 Rozdzielnica i linia zasilająca:

Oświetlenie zasilane będzie z istniejącej szafki oświetleniowej. Projektowany obwód oświetleniowy zasilić z proj. Słupowego rozłącznika bezpiecznikowego który należy zamontować na istn. słupie P-10/ŻN zgodnie z projektem zagospodarowania terenu.

### 2.3.2 Obwody oświetleniowe:

Zasilanie istniejących obwodów zgodnie ze szkicem zagospodarowania terenu.

Projektowane obwody wykonać przewodami AsXSn 2x25mm2.

Do zasilania projektowanych opraw oświetlenia zewnętrznego podwiesić przewód AsXSn 2x25 mm2 na istniejących i wybudowanych stanowiskach słupowych. Przewody na żerdziach żelbetowych ŻN realizować zgodnie z opracowaniem „ALBUM LINII NAPOWIETRZNYCH NISKIEGO NAPIECIA" z przewodami izolowanymi Al 25÷120 mm2 LnNi Tom I – Linie napowietrzne niskiego napięcia z przewodami izolowanymi samonośnymi AsXS i AsXSn na słupach z żerdzi wirowanych typu ŻN – Elprojekt Poznan dla PTP i REE.

Ponadto z uwagi, że w obu liniach występują stanowiska realizowane z żerdzi wirowanych E10 dla tych stanowisk w zależności od przewodów podwieszonych stosować się do zaleceń podanych w Albumach Elprojekt Poznan – PTP i REE – „ALBUM LINII NAPOWIETRZNYCH NISKIEGO NAPIECIA" z przewodami Al 25÷95 mm2 na żerdziach strunobetonowych wirowanych typu EPV i E – Tom II – Linie napowietrzne niskiego napięcia z przewodami izolowanymi samonośnymi AsXS i AsXSn na słupach z żerdzi wirowanych typ EPV i E.

### 2.3.3 Rodzaje słupów

Rodzaje słupów podano na planie oświetleniowej linii - Rys. nr 1.

Słupy linii napowietrznej wykonać z żerdzi wirowanych – E-10,5/6.

Każdy nowy słup ma mieć widoczny i naniesiony w sposób trwały indywidualny numer zgodnie z zaleceniami Inwestora.

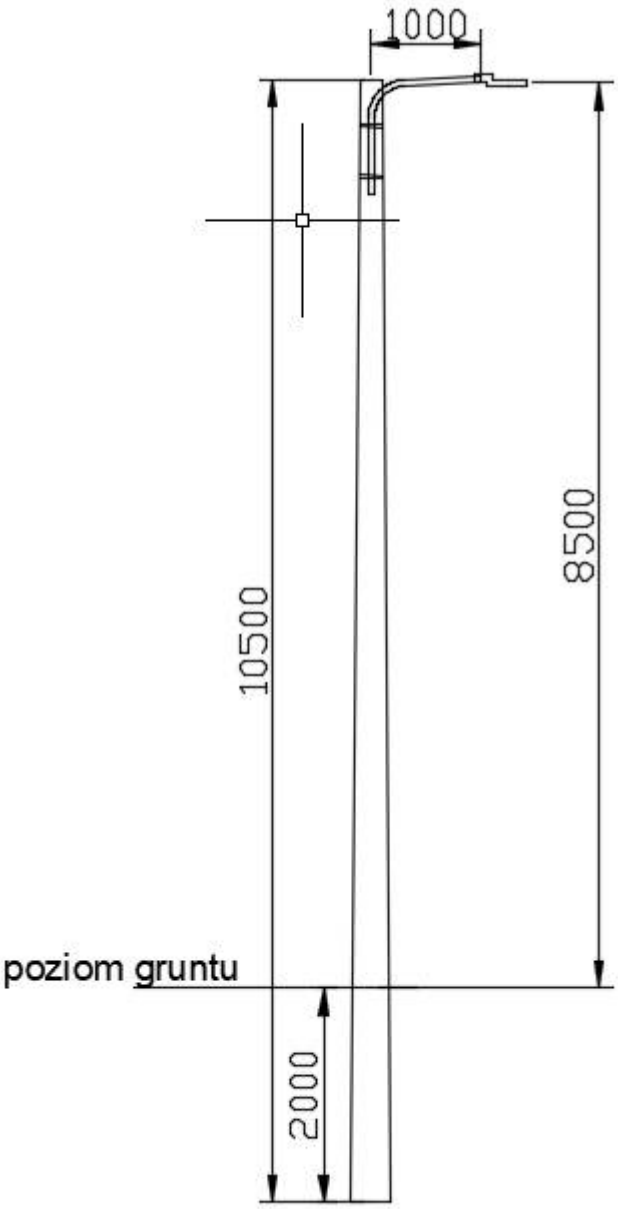


Szkic sylwetki słupa wraz z oprawą ośw.

### 2.3.4 Posadowienie słupów.

Dla (stanowisk) słupów z żerdzi wirowanych (E10,5/6) dobrano ustój UP1+UP2 Naruszone skarpy rowów przydrożnych, poboczy należy odtworzyć i przywrócić do stanu pierwotnego.

Sposób posadowienia żerdzi wirowanej

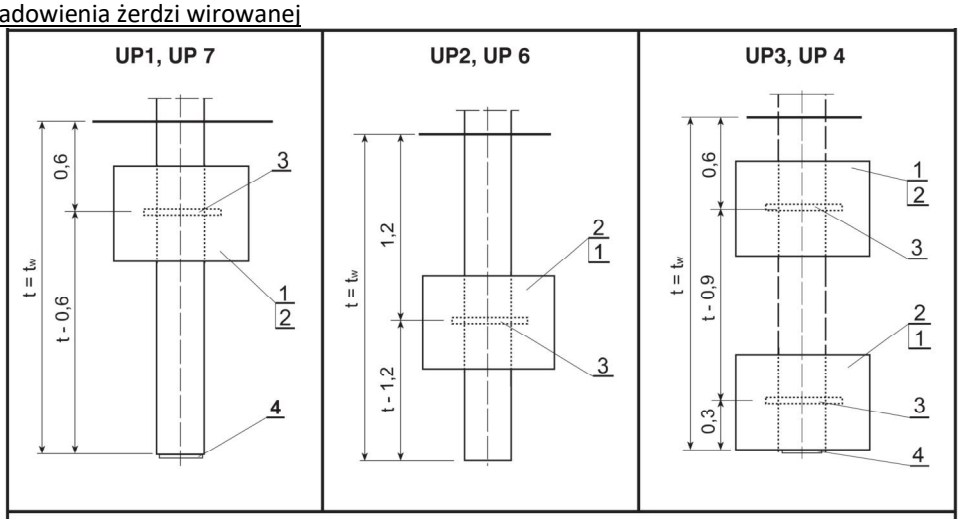


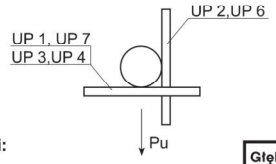


**Uwagi:**

1. Objętość zasypki gruntowej $V_z = 0{,}9\ V_w$ [m³]
2. Dobór Ip.3:
   OU-1a/VE dla 270 ≤ D≤350
   OU-1/VE dla 330 ≤ D ≤ 400
   OU-2/VE dla 360 ≤ D ≤ 440
   OU-6/VE dla 440 ≤ D ≤ 500
   OU-7/VE dla 460 ≤ D ≤ 530
   D - średnica żerdzi w miejscu mocowania
3. Objętość wykopu $V_w$ - ustalona przy założeniu 20% odchylenia ścian bocznych od pionu.

| Głębokość posadowienia żerdzi $t=t_w$ [m] | | | | | | |
|---|---|---|---|---|---|---|
| 3,0 | 4,0 | | 6,1 | 7,85 | | 5,3 |
| 2,9 | 3,7 | | 5,75 | 7,4 | | 4,95 |
| 2,8 | 3,45 | | 5,35 | 6,95 | | 4,6 |
| 2,7 | 3,2 | | 5,0 | 6,5 | | 4,3 |
| 2,6 | 2,95 | | 4,65 | 6,1 | | 4,0 |
| 2,5 | 2,75 | | 4,35 | 5,7 | | 3,7 |
| 2,4 | 2,5 | | 4,0 | 5,3 | | 3,45 |
| 2,3 | 2,3 | | 3,75 | 4,9 | | 3,2 |
| 2,2 | 2,1 | | 3,45 | 4,55 | | 2,9 |
| 2,1 | 1,9 | | 3,15 | 4,2 | | 2,7 |
| 2,0 | 1,75 | | 2,9 | 3,9 | | 2,45 |
| 1,9 | 1,6 | | 2,7 | 3,7 | | 2,1 |

W projekcie zastosowano ustój UP1+UP2

| | | | | | Objętość wykopu $V_w$ [m³] | | | | | |
|---|---|---|---|---|---|---|---|---|---|---|
| Wymiary dna wykopu | | | | [mxm] | 0,5x0,5 | 0,6x0,6 | 1,0x0,6 | 1,5x0,6 | 1,0x0,6 | 0,9x0,5 |
| Masa ustoju | | | | [kg] | 90 | 80 | 170 | 330 | 160 | 170 |
| 4 | Płyta stopowa | | 0,3x0,3m | 10 | 1 | - | 1 | 1 | - | 1 |
| 3 | Objemka | 4-029-33b | OU-1a/VE | 2,1 | 1 | 1 | 2 | 2 | 1 | 1 |
| | | | OU-1/VE | 2,3 | | | | | | |
| | | | OU-2/VE | 2,5 | | | | | | |
| | | | OU-6/VE | 2,7 | | | | | | |
| | | | OU-7/VE | 2,8 | | | | | | |
| 2 | Płyta ustojowa | str. 111 | U-130 | 156 | - | - | - | 2 | 1 | 1 |
| 1 | Płyta ustojowa | str. 110 | U-85 | 77 | 1 | 1 | 2 | - | - | - |
| Lp. | Wyszczególnienie | | | Masa jedn. [kg] | Ilość [szt.] | | | | | |
| | | | | | UP 1 | UP 2 | UP 3 | UP 4 | UP 6 | UP 7 |
| | | | | | Typ ustoju | | | | | |
| MATERIAŁY USTOJU | | | | | | | | | | |

**Płyta U-85**

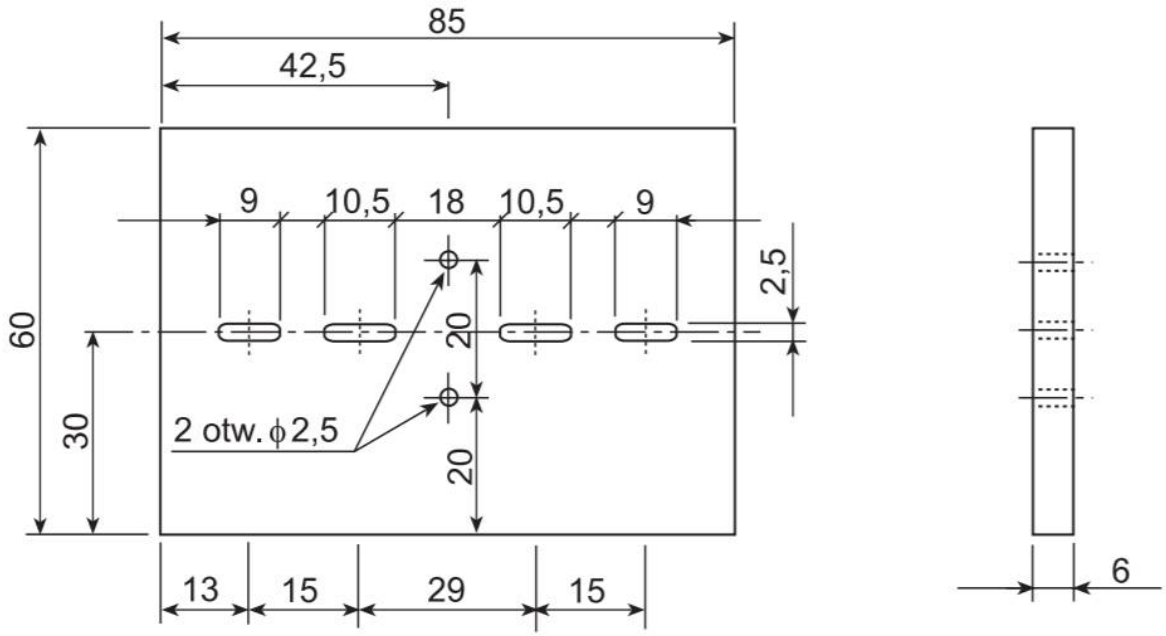


### 2.3.5 Wysięgniki.

Wysięgniki montowane na słupach E-10,5 należy wykonać z ocynkowanej metodą ogniową rury o średnicy zewnętrznej 48 mm grubość ścianki 2,9mm, długość wysięgu 1m (wysokość zawieszenia oprawy ok. 8,5m). Do montowania wysięgników na słupy wirowane typu E, należy zastosować konstrukcję mocującą wysięgnik do boku słupa.

### 2.3.6 Oprawy oświetleniowe

Do oświetlenia dobrano oprawy LED o mocy 50W o poniższych parametrach:

PARAMETRY KONSTRUKCYJNE

- budowa oprawy dwukomorowa (otwarcie komory osprzętu nie powoduje rozszczelnienia komory optycznej)
- materiał korpusu – odlew aluminium malowany proszkowo
- materiał klosza – szkło hartowane płaskie
- montaż na wysięgniku lub słupie o średnicy Ø48-60mm
- oprawa wyposażona w uniwersalny uchwyt pozwalający na montaż zarówno na wysięgniku jak i bezpośrednio na słupie, a także pozwalający na zmianę kąta nachylenia oprawy w zakresie 0-10° (montaż bezpośredni) lub 0-15° (montaż na wysięgniku)
- budowa oprawy pozwala na szybką wymianę układu optycznego oraz modułu zasilającego
- stopień odporności klosza na uderzenia mechaniczne – IK09
- szczelność komory optycznej – IP66
- szczelność komory elektrycznej – IP66
- wygląd, styl i wielkość oprawy podobny do rysunków zamieszczonych poniżej

PARAMETRY ELEKTRYCZNE I FUNKCJONALNOŚĆ

- moc maksymalna uwzględniające wszystkie straty: 50W
- znamionowe napięcie pracy – 230V/50Hz
- układ zasilający umożliwiający sterowanie sygnałem DALI lub 1-10V
- ochrona przed przepięciami – 10kV
- klasa ochronności elektrycznej: II
- zakres temperatury pracy oprawy od -40°C do +35°C

PARAMETRY OŚWIETLENIOWE I POTWIERDZENIA

- rodzaj źródła światła – LED
- strumień świetlny źródeł światła: 6700lm
- zakres temperatury barwowej źródeł światła –2900-3300K
- utrzymanie strumienia świetlnego w czasie: 90% po 100 000h (zgodnie z IES LM-80 - TM-21)
- wartości wskaźnika udziału światła wysyłanego ku górze (ULOR) zgodne z Rozporządzeniem WE nr 245/2009
- dane fotometryczne oprawy zamieszczone w programie komputerowym pozwalającym wykonać obliczenia parametrów oświetleniowych
- w przypadku zastosowania rozwiązań zamiennych należy dostarczyć źródłowe pliki obliczeniowe
- różnica danych fotometrycznych proponowanej oprawy równoważnej nie powinna być większa niż± 5% w stosunku do podanych poniżej
- sprawność układu optycznego nie mniejsza niż podana poniżej
- oprawa musi być oznakowana znakiem CE oraz posiadać deklarację zgodności
- oprawa musi posiadać aktualny certyfikat akredytowanego ośrodka badawczego potwierdzający wykonanie wyrobu zgodnie z Normami zharmonizowanymi z Dyrektywą LVD (PN-EN 60598-1/PN-EN 60598-2-3) oraz zachowanie reżimów produkcji i jej powtarzalności, zgodnie z Typem 5 wg ISO/IEC 17067, certyfikat ENEC lub równoważny
- oprawa musi posiadać aktualny certyfikat akredytowanego ośrodka badawczego potwierdzający wiarygodność podawanych przez producenta parametrów funkcjonalnych deklarowanych w momencie wprowadzenia wyrobu do obrotu, takich jak: napięcie zasilania, pobierana moc, skuteczność świetlna, temperatura barwowa, strumień świetlny, certyfikat ENEC+ lub równoważny

### 2.3.7 Tabliczki bezpiecznikowe

Dla każdej oprawy na liniach napowietrznych izolowanych AsXSn należy zainstalować oddzielne izolowane gniazdo bezpiecznikowe w II klasie ochronności z wkładką topikową BiWts-4A.

### 2.3.8 Przewody oświetleniowe.

Oprawy należy przyłączyć do tabliczek bezpiecznikowych przewodem o izolacji polwinitowej typu YKY 2x1,5 $mm^2$. Przewody prowadzić w rurze ochronnej giętkiej.

### 2.3.9 Ochrona odgromowa i uziemienia

Jako ochronę odgromową zastosowano odgromniki zaworowe typu A 660/5/B. Odgromniki zainstalować na słupach wskazanych na rysunkach. Słupy i części podlegające uziemieniu połączyć bednarką ocynkowaną FeZn25x4mm. Uziemienie wykonać jako szpilkowe typu TP 2x10. Wartość uziemienia nie może przekroczyć 10Ω.

## 2.4 OCHRONA OD PORAŻEŃ

Ochronę przed dotykiem bezpośrednim (ochrona podstawowa) stanowi izolacja robocza przewodów i kabli, oraz osłony zewnętrzne urządzeń elektrycznych. Jako ochronę przed dotykiem pośrednim (ochrona dodatkowa) zastosowano urządzenia w drugiej klasie ochronności.

## 2.5 OPINIA GEOTECHNICZNA

Na podstawie Rozporządzenia Ministra Transportu, Budownictwa i Gospodarki Morskiej z dnia 25 kwietnia 2012r. w sprawie ustalania geotechnicznych warunków posadowienia obiektów budowlanych ( Dz.U. z dnia 27 kwietnia 2012 r. poz.463 z późniejszymi zmianami) warunki posadowienia zalicza się do **pierwszej kategorii geotechnicznej**.

## 2.6 UWAGI KOŃCOWE

**Wykonawca zobowiązany jest do dokonania wizji lokalnej w terenie w celu zebrania wszelkich informacji, które mogą mieć istotny wpływ na obliczenie ceny.**

**Zakupi i dostarczy na swój koszt materiały potrzebne do realizacji przedmiotu zamówienia.**

Całość Instalacji należy wykonać zgodnie z obowiązującymi przepisami i normami, a w szczególności ze Specyfikacją Techniczną Wykonania i Odbioru Robót Budowlanych. W miejscach zbliżeń i skrzyżowań realizowanych sieci z istniejącym uzbrojeniem podziemnym wykopy wykonywać ręcznie z zachowaniem szczególnej ostrożności. Prace przy sieciach istniejących wykonywać pod stałym nadzorem użytkownika z zachowaniem obowiązujących przepisów. Należy dbać o dobre zabezpieczenie i oznakowanie miejsc prowadzonych robót. Po zakończeniu robót instalacyjno-montażowych, przed włączeniem do eksploatacji Wykonawca jest zobowiązany:

- wykonać pomiary rezystancji uziemienia i izolacji przewodów i kabli,
- sprawdzić ciągłość żył kabli zasilających,
- wykonać pomiary skuteczności ochrony przeciwporażeniowej,
- wykonać pomiary luminancji za pomocą matrycowego miernika luminancji wzorcowanego przez Główny Urząd Miar zgodnie z normą EN 13201: 2016
- sporządzić protokoły z powyższych pomiarów.
- dostarczyć do zamawiającego zestawienie zapotrzebowania w energię dla każdego obwodu w celu dostosowania

zamawianej mocy do obciążeń po modernizacji. Generalny wykonawca jest zobowiązany do opracowania dokumentacji powykonawczej, która uwzględnia wszelkie zmiany wynikłe, wprowadzone i zatwierdzone w trakcie wykonywania robót instalacyjnych.

W dokumentacji powykonawczej należy zawrzeć: protokoły pomiarowe instalacji elektrycznych wykonane zgodnie z obowiązującymi przepisami z badań odbiorczych, karty katalogowe, certyfikaty, dokumenty techniczno-rozruchowe, atesty, aprobaty, instrukcje obsługi materiałów, urządzeń, elementów osprzętu zastosowanych w obiekcie,

Zgodnie z ustawą o zamówieniach publicznych dopuszcza się materiały innych producentów z zastrzeżeniem, że muszą spełniać wymogi projektu i być jakościowo i technicznie nie gorsze od przyjętych.

**Wszelkie zmiany materiałów należy uzgodnić przed zamówieniem z Zamawiającym oraz Projektantem przedstawiając karty katalogowe, atesty, obliczenia fotometryczne, próbki materiałów w postaci wzorów oraz inne dokumenty gwarantujące niepogorszenie parametrów wytrzymałościowo-oświetleniowych.**

Poniżej przedstawiono uwagi, zalecenia i wymagania ogólne związane z wykonaniem robót montażowych zgodnie z niniejszą dokumentacją projektową:

1. Roboty budowlane oraz prace montażowe muszą być wykonywane przez wykwalifikowany personel, bezwzględnie konieczne jest przestrzeganie przepisów BHP;
2. W przypadku wystąpienia rozbieżności lub nieścisłości w którymkolwiek z elementów wchodzących w skład całości dokumentacji w stosunku do pozostałych konieczny jest kontakt z projektantem w celu wyjaśnienia problemu lub nieścisłości;
3. Generalny wykonawca nie może wykorzystywać ewentualnych błędów, uchybień, opuszczeń w niniejszej dokumentacji projektowej, po wykryciu ich obecności konieczne jest bezzwłoczne powiadomienie projektanta w celu dokonania poprawek lub odpowiednich zmian;
4. Generalny wykonawca ma obowiązek wykonania wszystkich elementów i urządzeń instalacyjnych oraz robót montażowych nie zawartych w niniejszym opracowaniu w sposób zapewniający prawidłowe działanie i pełną funkcjonalność instalacji elektrycznej;
5. W fazie poprzedzającej główne roboty instalacyjne generalny wykonawca ma obowiązek dokładnego zapoznania się z dokumentacją projektową, szczególnie w kwestii miejsc wspólnych styku różnych instalacji oraz skrzyżowań lub kolizji;
6. W przypadku stwierdzenia ewentualnych miejsc kolizji elementów różnych instalacji konieczne jest powiadomienie inspektorów nadzoru i projektantów w celu wyjaśnienia powstałych problemów, samodzielne działania w sensie wykonania prac demontażowych bez stworzenia planu koordynacyjnego oraz zgłoszenia problemu obciążają finansowo generalnego wykonawcę;
7. Projektant instalacji elektrycznych nie jest odpowiedzialny za zmiany wprowadzone w trakcie robót na placu budowy przez przedstawiciela inwestora po zakończeniu procesu projektowego, różnice wynikające z uszczegółowienia poszczególnych rozwiązań użytkowo-funkcjonalnych oraz technologicznych;

8. Ewentualna możliwość wprowadzenia zmian w stosunku do rozwiązań szczegółowych zawartych w niniejszym opracowaniu musi być skonsultowana z projektantem instalacji elektrycznych oraz zatwierdzona w sposób pisemny;
9. Materiały instalacyjne lub budowlane używane w trakcie realizacji robót muszą posiadać znak CE, deklarację zgodności do stosowania na terenie UE oraz atesty, być zgodne z PN;
10. Materiały instalacyjne zawarte w dokumentacji projektowej (na rysunkach lub w zestawieniu materiałów głównych) należy traktować jako wzorcowe; próba ewentualnej zmiany na równoważne odpowiedniki zaproponowane przez generalnego wykonawcę musi zostać zaakceptowana przez projektanta, wykonawca ponadto jest zobowiązany do przedstawienia do oceny odpowiedniej dokumentacji technicznej zamienników wraz z próbkami materiałowym, konieczna jest szczegółowa weryfikacja parametrów oraz ewentualne wprowadzenie korekty w kwestii zasilania w energię elektryczną.;
11. Ewentualne zmiany wprowadzone w trakcie wykonywania robót w kwestii prowadzenia tras lub przebiegu sieci nie mające wpływu na parametry techniczne zastosowanych elementów należy uzgodnić jedynie z inspektorem nadzoru;
12. W sytuacji rozpoczęcia wykonywania robót instalacyjnych na placu budowy w okresie 12 miesięcy od daty opracowania dokumentacji projektowej konieczna jest jej weryfikacja w zakresie zastosowanych materiałów, osprzętu, urządzeń oraz rozwiązań technicznych.
13. Na czas prac związanych z przebudową należy wykonać projekt organizacji ruchu.
14. Prace ujęte w niniejszym projekcie muszą być wykonywane przez osoby posiadające odpowiednie uprawnienia i kwalifikacje.
15. Wykonawca ponosi pełną odpowiedzialność za właściwe oznakowanie terenu robót, prowadzenie ich z zachowaniem wymaganych przepisów, w tym BHP oraz zgodnie ze sztuką budowlaną i aktualną wiedzą techniczną. Wykonawca zobowiązany jest na swój koszt zapewnić w trakcie prowadzenia robót możliwość bezpiecznego przechodzenia pieszych i przejazdu samochodów w rejonie prowadzonych robót.
16. Wszelkie napotkane urządzenia traktować jako czynne. Zachować szczególną ostrożność przy zbliżeniach i skrzyżowaniach z uzbrojeniem podziemnym. W razie potrzeby wykonać przekopy kontrolne. Skrzyżowania i zbliżenia z istniejącymi kablami prowadzić zgodnie z norma SEP E-004. Prace w pobliżu uzbrojenia podziemnego wykonywać sprzętem ręcznym. Istniejącą sieć energetyczną nN należy zabezpieczyć zgodnie z normą SEP E-004 i SEP E-003. W miejscach skrzyżowań z kablami telekomunikacyjnymi, kable osłaniać rurami dwudzielnymi.
17. Po zakończeniu wykonywania robót należy doprowadzić wszystkie nawierzchnie (drogowe, piesze i zielone) do stanu pierwotnego oraz uporządkować teren. Wykonawca ponosi koszty wywozu i utylizacji ziemi, gruzu i innych pozostałych po wykonaniu robót.

# 3 STRONA TYTUŁOWA – ZAŁĄCZNIKI DO PROJEKTU BUDOLWANEGO

**STRONA TYTUŁOWA**

**ZAŁĄCZNIKI DO PROJEKTU BUDOWLANEGO**

| | |
|---|---|
| *NAZWA INWESTYCJI:* | **Budowa sieci elektroenergetycznej do 1kV w zakresie oświetlenia drogowego".** |
| *ADRES INWESTYCJI:* | **m. Radlin, ul. Narutowicza**<br>**dz. nr 1776/231,2341/229,2726/229,2338/229,2336/228obr. 0002 AR 1 j.ewid. 241502_1 Radlin** |
| *INWESTOR (ZAMAWIAJĄCY):* | **Miasto Radlin**<br>**ul. J. Rymera 15,44-310 Radlin** |
| *JEDNOSTKA PROJEKTOWA:* | **ECO ENERGY POLAND**<br>**UL. GÓRNA 29B 43-400 CIESZYN**<br>**TEL 33 444 73 23 TEL.KOM 663 285 231** |
| *PROJEKTANT:* | mgr inż. Jerzy Pająk<br>Nr. Upr. 198/2001<br>***Upr. Bud. do projektowania w specjalności instalacyjnej w zakresie sieci, instalacji i urządzeń elektrycznych i elektroenergetycznych bez ograniczeń*** |
| ***SPRAWDZAJĄCY:*** | mgr inż. Marek Maksymowicz<br>Nr. upr. PDL/0090/PBE/19<br>w specjalności instalacyjnej w zakresie sieci, instalacji i urządzeń elektrycznych i elektroenergetycznych |

Cieszyn, sierpień - listopad 2021

### 3.1 Informacja dotycząca bezpieczeństwa i ochrony zdrowia

| | |
|---|---|
| *NAZWA INWESTYCJI:* | **Budowa sieci elektroenergetycznej do 1kV w zakresie oświetlenia drogowego".** |
| *ADRES INWESTYCJI:* | **m. Radlin, ul. Narutowicza<br>dz. nr 1776/231,2341/229,2726/229,2338/229,2336/228obr. 0002 AR 1 j.ewid. 241502_1 Radlin** |
| *INWESTOR (ZAMAWIAJĄCY):* | **Miasto Radlin<br>ul. J. Rymera 15,44-310 Radlin** |
| *JEDNOSTKA PROJEKTOWA:* | **ECO ENERGY POLAND<br>UL. GÓRNA 29B 43-400 CIESZYN<br>TEL 33 444 73 23 TEL.KOM 663 285 231** |
| *SPORZĄDZIŁ* | mgr inż. Jerzy Pająk<br>Nr. Upr. 198/2001<br>***Upr. Bud. do projektowania w specjalności instalacyjnej w zakresie sieci, instalacji i urządzeń elektrycznych i elektroenergetycznych bez ograniczeń*** |
| Cieszyn, sierpień - listopad 2021 | |

**Budowa sieci elektroenergetycznej do 1kV w zakresie oświetlenia drogowego".**

1. Projektowany zakres robót.

1.1 Budowa sieci elektroenergetycznej do 1kV w zakresie oświetlenia drogowego".

2. Istniejące obiekty budowlane na terenie budowy.

2.1 Czynna linia napowietrzna niskiego napięcia.

2.2 Drogi publiczne.

3. Istniejące obiekty stwarzające zagrożenie na budowie.

3.1 Zagrożenia porażenia prądem elektrycznym (2.1).

3.2 Niebezpieczeństwo upadku z wysokości (2.1).

3.3 Niebezpieczeństwo wypadków drogowych (2.2).

4. Przewidywane zagrożenia podczas wykonywania prac na budowie.

4.1 Niebezpieczeństwo upadku z wysokości podczas montażu opraw oświetleniowych i wysięgników na słupach nn.

4.2 Niebezpieczeństwo wypadków drogowych podczas prac i transportu materiałów w pasie drogowym.

5. Instruktaże bhp na budowie.

Zalecam kierownikowi budowy przed rozpoczęciem prac przeprowadzenie instruktażu stanowiskowego z brygadą w celu omówienia zakresu robót, kolejności wykonania prac i zagrożeń występujących na budowie. Brygadzista kierujący zespołem jest zobowiązany do poinstruowania brygady codziennie o zakresie planowanych prac w danym dniu, wyznaczenia zadań poszczególnym monterom, sprawdzenia stanu narzędzi, sprzętu ochronnego i zabezpieczającego. W szczególności dotyczy to wykonywania prac na wysokości.

6. Środki techniczne i organizacyjne w celu zapewnienia bezpieczeństwa i ochrony zdrowia.

6.1 Wszyscy członkowie brygady mają obowiązek przestrzegania przepisów bhp, poleceń brygadzisty, kierownika budowy oraz inspektorów mających prawo do kontroli budowy. Brygadzista i monterzy powinni posiadać odpowiednie kwalifikacje do wykonywania prac. Pomocnicy monterów muszą mieć zapewniony nadzór przez wykwalifikowanych monterów i nie mogą wykonywać prac samodzielnie.

6.2 Stosować zgodnie z instrukcjami obsługi i użytkowania sprawne i dopuszczone do używania: sprzęt ochronny, zabezpieczający, narzędzia i sprzęt mechaniczny.

6.3 Prace na linii kablowej elektroenergetycznych nN prowadzić po uprzednim wyłączeniu napięcia, termin i czas wyłączenia uzgodnić z Rejonem Energetycznym. Do tych prac można przystąpić wyłącznie po przygotowaniu miejsca pracy i dopuszczeniu do prac przez pracowników energetyki zawodowej ww. wymienionej jednostki, oraz zgodnie z:

a) N SEP-E-001 Sieci elektroenergetyczne niskiego napięcia. Ochrona przeciwporażeniowa
b) N SEP-E-004 Elektroenergetyczne i sygnalizacyjne linie kablowe. Projektowanie i budowa.
c) PN-E-05125:1976 Elektroenergetyczne i sygnalizacyjne linie kablowe -Projektowanie i budowa.
d) PN-EN 60865-1:2002 (oryg.) Obliczenia skutków prądów zwarciowych. Część 1: Definicje i metody obliczania.

e) PN-EN 60909-0:2002 (oryg.) Prądy zwarciowe w sieciach trójfazowych prądu przemiennego. Część 0: Obliczenia prądów.

f) PN-E-04700: 1998 Urządzenia i układy elektryczne w obiektach elektroenergetycznych. Wytyczne przeprowadzania pomontażowych badań odbiorczych.

g) „Ochrona sieci elektroenergetycznych od przepięć" - opracowanie pod patronatem PTPiREE Poznań 2005 rok

h) Przepisami BHP - obowiązujące przepisy w zakresie Organizacji Bezpiecznej Pracy w Energetyce.

6.4 Teren robót zabezpieczyć przed dostępem osób postronnych.

6.5 Prace i sposób zabezpieczenia terenu robót w pasie drogowym uzgodnić we właściwym Zarządzie Dróg.

## 3.2 ZAŁĄCZNIKI FORMALNO – PRAWNE

### 3.2.1 UZGODNIENIE Z INWESTOREM

data wpływu
2560.2021.ci.KB.0737
13.09.2021

Radlin, dnia 2021-09-06

**Urząd Miasta Radlin**
ul. Rymera 15
44-310 Radlin
UI.7011.00001.2021

**ECO ENERGY POLAND Mariusz Staniek**
ul. Górna 29 B
43-400 Cieszyn

**Dotyczy:** Oświetlenie 2021 Rymera,Narutowicza,Dworcowa

Urząd Miasta Radlin pozytywnie uzgadnia projekty zagospodarowania terenu budowy oświetlenia ulicy Głożyńskiej 212, Narutowicza 134, Rymera 254, Dworcowej oraz wyrażamy zgodę na lokalizację w pasie drogi projektowanych linii napowietrznych/ kablowych oświetlenia ulicznego. W ul. Dworcowej rezygnujemy z montażu oprawy ośw. LED na słupie nr 4.

z up. BURMISTRZA
mgr Zbigniew Podleśny
Zastępca Burmistrza

### 3.2.2 WARUNKI TECHNICZNE TAURON NOWE TECHNOLOGIE S.A.

Adres do korespondencji:
TAURON Nowe Technologie S.A.
Ul. Lwowska 23
40-389 Katowice

TAURON

Strzelce Opolskie,

Eco Energy Poland
Mariusz Staniek
Ul. Górna 29b
43-400 Cieszyn

TNT/NMG/2021-08-16/000113

Dotyczy: wydania warunków przyłączenia do oświetlenia własności Tauron Nowe Technologie SA (TNT S A) nowych punktów świetlnych, dla tematu/ów :
**Radlin**

a) **Ul. Narutowicza 4szt. latarni z oprawami led 50W,**
b) **Ul. Głogożyńska 5szt. latarni z oprawami led 50W, zasilanie z W842**
c) **Ul. Rymera 7szt. latarni z oprawami led 50W,zasilanie z W868**

Odpowiadając na przesłane pismo/a ws określenia warunków przyłączenia nowych punktów oświetleniowych (wzrost mocy do 1,5kW na punkt zapalania) uprzejmie informujemy że wyrażamy zgodę na przyłączenie do sieci oświetleniowej własności TNT SA - bez konieczności zawierania nowej umowy przyłączeniowej.

I. **Przy realizacji zadania należy spełnić następujące warunki**:

1. Miejsce przyłączenia do sieci oświetleniowej: nowe oświetlenie należy włączyć do istniejącego w tym rejonie oświetlenia własności TNT S.A., miejsce włączenia wg ustaleń Projektanta na podstawie wizji w terenie.

2. Miejsce rozgraniczenia własności między TNT S.A., a podmiotem przyłączanym pozostają zaciski prądowe w miejscu włączenia w kierunku projektowanych instalacji.

3. Zakres prac związany z przyłączeniem obiektu do sieci do wykonania przez Wnioskodawcę:
a) w zależności od sytuacji w terenie należy: wybudować linię kablową NA2XY-J 4x35mm2 lub napowietrzną AsXSn 2x25 mm2 od miejsca włączenia do projektowanego nowego oświetlenia, wykonać właściwie dobrane zabezpieczenie nadprądowe wzdłużne, zamontować latarnię, wysięgnik do oprawy i oprawę, kwestię zabudowy rozłącznika podziałowego pozostawiamy do rozstrzygnięcia przez Projektanta i Gminę,

b) należy opracować i uzgodnić z TNT SA projekt techniczny, należy uzgodnić projekt z zainteresowanymi instytucjami oraz uzyskać niezbędne pozwolenia/zgłoszenia na budowę wydane przez właściwy urząd terenowy- zgodnie z obowiązującymi w tym zakresie przepisami,

c) w przypadku kolizji z istniejącymi urządzeniami oświetlenia drogowego lub konieczności przebudowy istniejących urządzeń oświetlenia drogowego własności TNT SA Wnioskodawca winien zwrócić się do TNT SA z wnioskiem o określenie warunków przebudowy ww. urządzeń.
Kontakt do : TNT SA 42-200 Częstochowa ,ul. Mirowska 24, Arkadiusz Wolski

Adres do korespondencji:
TAURON Nowe Technologie S.A.
Ul. Lwowska 23
40-389 Katowice

d) **nie wyrażamy zgody na likwidację urządzeń oświetlenia drogowego własności TNT SA.**

**II. Informacje dodatkowe do przyłączanych urządzeń:**

1. Instalację przyłączanego obiektu od miejsca przyłączenia urządzeń elektroenergetycznych Wnioskodawca winien wykonać we własnym zakresie, zgodnie z obowiązującymi przepisami i normami prawa budowlanego dla urządzeń elektroenergetycznych.

2. Prace przyłączenia do sieci należy wykonać metodą prac pod napięciem (PPN). Informujemy, że prace PPN na sieci będącej własnością TD S.A mogą wykonywać tylko osoby posiadające stosowne upoważnienia do wykonywania tego typu prac wydane przez TAURON Dystrybucja S.A.

3. Przyłączane przez Wnioskodawcę urządzenia nie mogą wprowadzać do sieci zakłóceń o poziomie wyższym niż dopuszczalne, określone w przepisach.

4. Przyłączenie do sieci może nastąpić po pozytywnym sprawdzeniu technicznym wybudowanych urządzeń. W tym celu Inwestor zobowiązany jest złożyć pisemny wniosek o dokonanie sprawdzenia technicznego wraz z dokumentami wskazanymi w załączniku nr 2A do „Wytycznych w sprawie odbiorów i sprawdzeń urządzeń elektroenergetycznych i sieci dystrybucyjnej w TAURON Dystrybucja S.A."

5. Nowe urządzenia przyłączane do sieci będą stanowić majątek obcy dla TNT SA i muszą zostać przekazane przez Inwestora do eksploatacji przez TNT S.A. NMG Gliwice. W przeciwnym przypadku za przyłączenie a nie przekazanie do TNT SA eksploatacji nowych urządzeń pobierana będzie opłata za przyłączenie – zgodnie z cennikiem umieszczonym na stronie www : https://nowe-technologie.tauron.pl/

6. Przed przystąpieniem do wszelkich prac należy podpisać lub aneksować istniejącą umowę eksploatacyjną dla nowych punktów oświetleniowych lub podpisać umowę dotyczącą pkt 5 powyżej, w przypadku zabudowy opraw i/lub przewodów oświetleniowych własności Gminy na słupach nN należy aneksować umowę najmu słupów nN pod oprawy oświetleniowe;
osoba do kontaktu : Gabriela Górny tel. 508-006-384, gabriela.gorny@tauron.pl

7. Ważność warunków ustala się na dwa lata od daty niniejszego pisma.

Za stan techniczny, bezpieczeństwo obiektu wraz z przyłączeniem oraz ewentualne szkody wyrządzone osobom trzecim odpowiada Właściciel nowego oświetlenia.

Kopia: NMG
Andrzej Lissok 798-013-147

Łączymy wyrazy szacunku:

16.08.2021

X ANDRZEJ LISSOK

Podpisano przez Lissok Andrzej

Andrzej.lissok@tauron.pl

Uwaga : pismo wysłano mailowo 16-08-2021r.

### 3.2.3 PISMO PGG S.A

POLSKA GRUPA GÓRNICZA
ODDZIAŁ KWK ROW

data wpływu
2589. 2021. CI.KB.074
21. 09. 2021
Jedlne

znak pisma: 71/50-TMG/MGD-MR/ZKB-632/584 21648/21 Rydułtowy dn, 15.09.2021 r.

**Eco Energy Poland**
**Mariusz Staniek**
**ul. Górna 29B**
**43 – 400 Cieszyn**

**Dotyczy:** informacji o warunkach geologiczno – górniczych dla planowanej inwestycji:
**„Projekt oświetlenia ulicznego"**

Po rozpatrzeniu wniosku z dnia 06.09.2021 r., w sprawie informacji o warunkach geologiczno – górniczych dla (inwestycji, nieruchomości) zlokalizowanej na działce nr **(obszar zaznaczony na mapie)** położonej w **Rybniku** przy ul. **Narutowicza.**

**informuję**:

1. o możliwości wystąpienia do 2042r., następujących wpływów związanych z dokonaną i projektowaną działalnością górniczą:
   - **inwestycja, [nieruchomość] położona jest na obszarze górniczym Rydułtowy II KWK ROW Ruch Rydułtowy, w którym prognozuje się wystąpienie TRZECIEJ kategorii terenu górniczego,**
   - **prognozowane deformacje terenu mogą wynieść:**
     **$W_{max}$ = 4,837m, $T_{konc.}$ = 9,9mm/m, $E_{dyn.}$ = -3,3mm/m**
   - eksploatacja dokonana była prowadzona w latach 1984 – 2021, wywołując deformacje o parametrach:
     $W_{max}$ = 2,067m, $T_{konc.}$ = 1,9mm/m, $E_{dyn.}$ =-2,4mm/m
   - **istnieje możliwość wystąpienia wstrząsów pochodzenia górniczego wywołujących przyspieszenia drgań powierzchni o maksymalnej wartości a ≤ 1110mm/s²,**
   - **stosunki wodne nie ulegną zmianie,**
   - **nie występują złoża innych kopalin,**
   - **występują zroby płytkiej eksploatacji,**
2. niniejsza informacja nie zastępuje uzgodnienia w trybie art. 60 ust. 1 ustawy z dnia 27 marca 2003 r. o planowaniu i zagospodarowaniu przestrzennym ( Dz. U. z 2003r. nr 80, poz.717 z późniejszymi zmianami ).
3. niniejsza informacja wydana jest według stanu wiedzy na dzień 15.09.2021 r.

Informacja dodatkowa:

Zabezpieczenie obiektu budowlanego przed wpływami górniczymi odpowiadającymi określonej kategorii terenu górniczego stanowić będzie zabezpieczenie konstrukcji obiektu przed stanem zagrażającym bezpieczeństwu jego użytkowania, nie zapewni natomiast całkowitej ochrony przed uszkodzeniami obiektu wskutek oddziaływań górniczych.

**Polska Grupa Górnicza spółka akcyjna** : 40-039 Katowice, ul. Powstańców 30 zarejestrowana przez Sąd Rejonowy Katowice-Wschód w Katowicach Wydział VIII Gospodarczy pod numerem KRS 0000709362 • NIP: 634-253-47-23 • REGON: 360613984 • T: + 48 32 757 22 11 • F: + 48 32 257 54 53 • E: centrala@pgg.pl • W: www.pgg.pl • Wysokość kapitału zakładowego, całkowicie wpłaconego: 3 916 713 200,00 zł • BANK: PKO BP 47 1020 1226 0000 1902 0230 0204 • nr rejestrowy BDO: 000014704
**Oddział KWK ROW** 44-253 Rydułtowy, ul. Zabrzańska 10 • tel. 32 7160 113, fax. 32 7160 530 • e-mail: row@pgg.pl • REGON: 360613984 - 00154 • Nr konta bankowego: PKO BP SA 1020 1226 0000 1102 0273 8227
**Ruch Chwałowice** 44-226 Rybnik, ul. Przykopa 4 • tel. 32 7391 113, fax. 32 7392 391 • e-mail: chwalowice@pgg.pl
**Ruch Jankowice** 44-253 Rybnik, ul. Zabrzańska 12 • tel. 32 7391 113, fax. 32 7392 330 • e-mail: jankowice@pgg.pl
**Ruch Marcel** 44-323 Radlin, ul. Kopalniana 82 • tel. 32 7291 113, fax. 32 7291 874 • e-mail: marcel@pgg.pl
**Ruch Rydułtowy** 44-250 Rydułtowy, ul. Kasztanowa 2 • tel. 32 7084 113, fax. 32 4577 733 • e-mail: rydultowy@pgg.pl

Zalecenia:

1) Z uwagi na możliwość zmiany prognozy oddziaływań eksploatacji górniczej na powierzchnię terenu wskutek nieprzewidzianej zmiany warunków górniczych zaleca się aby wykonawca projektu budowlanego, bezpośrednio przed przystąpieniem do projektowania, zwrócił się do przedsiębiorcy górniczego o weryfikację udzielonej wcześniej informacji o warunkach geologicznych i górniczych, o ile od daty jej wydania upłynęło 12 miesięcy.

2) Z uwagi na prawo dochodzenia odszkodowania z tytułu zwrotu uzasadnionych nakładów poniesionych w związku z koniecznością wykonania odpowiednich zabezpieczeń obiektu budowlanego przed wpływami eksploatacji górniczej zaleca się, aby inwestor powiadomił przedsiębiorcę o fakcie rozpoczęcia inwestycji budowlanej, celem uzyskania szczegółowej informacji o zasadach dokumentowania i dokonywania przez przedsiębiorcę odbiorów robót związanych z zabezpieczeniem obiektu.

Pouczenie:

Warunkiem ubiegania się o zwrot nakładów będzie przedłożenie przedsiębiorcy następujących dokumentów:

1) decyzji o pozwoleniu na budowę lub kopii zgłoszenia budowy,
2) decyzji określającej warunki zabudowy *(jeśli została wydana)* lub udzielonej przez przedsiębiorcę informacji o warunkach geologiczno – górniczych, względnie wypisu z miejscowego planu zagospodarowania przestrzennego, wskazującego na konieczność wykonania zabezpieczenia obiektu budowlanego,
3) projektu technicznego obiektu budowlanego/części projektu dotyczącej profilaktycznego zabezpieczenia obiektu przed szkodami górniczymi,
4) dziennika budowy/wyciągu z dziennika budowy z wpisami potwierdzającymi wykonanie robót związanych z zabezpieczeniem obiektu zgodnie z projektem,
5) kosztorysu określającego koszt wykonania zabezpieczenia obiektu budowlanego przed wpływem eksploatacji górniczej, ujmującego koszty robocizny, materiałów i sprzętu.

Mierniczy Górniczy

Polska Grupa Górnicza S.A.
Oddział KWK ROW Ruch Rydułtowy
Nadsztygar
ds. Mierniczo-Geologicznych
.....
Mierniczy Górniczy

Kierownik Ruchu Zakładu Górniczego

Polska Grupa Górnicza S.A.
Oddział KWK ROW
PEŁNOMOCNIK ZARZĄDU
.....
NACZELNY INŻYNIER
Ruchu RYDUŁTOWY
Z-ca KIEROWNIKA RUCHU ZAKŁADU GÓRNICZEGO
Adam Musioł

Geolog Górniczy

Polska Grupa Górnicza S.A.
Oddział KWK ROW Ruch Rydułtowy
Aleksander [illegible]
.....

**Objaśnienia pojęć:**

1) dla terenów górniczych (tj. przestrzeni objętych przewidywanymi szkodliwymi wpływami robót górniczych) ustala się 5-cio stopniową klasyfikację terenów – im większe deformacje powierzchni tym wyższa kategoria terenu górniczego.

2) wstrząsy pochodzenia górniczego – zjawisko o charakterze losowym, towarzyszące robotom górniczym występujące w pewnych warunkach geologiczno – górniczych; nie jest możliwe dokładne przewidzenie energii, miejsca i czasu wystąpienia wstrząsu.

Obowiązek informacyjny wynikający z artykułu 13 ust.1 i 2 RODO (UE) spełniono na stronie internetowej Polskiej Grupy Górniczej S.A. w zakładce RODO.

Informacja dla inwestorów dotycząca podstawowych zasad sporządzania kosztorysów, znajduje się na stronie internetowej https://www.pgg.pl/pozostala-dzialalnosc/likwidacja-szkod/informacja-dla-inwestorow.

Załącznik:
Projekt zagospodarowania terenu
korespondencja wewnętrzna KWK ROW
Ruch Marcel

### 3.2.4 OPINIA Z NARADY KOORDYNACYJNEJ

STAROSTA WODZISŁAWSKI
ul. Bogumińska 2
44-300 Wodzisław Śląski

WG.6630.1.294.2021

**Protokół**

z narady koordynacyjnej przeprowadzonej za pomocą środków komunikacji elektronicznej, która została zakończona w dniu 08 październik 2021 r. o godz. 12.00.

**Usytuowanie projektowanych sieci uzbrojenia terenu:**
„Budowa sieci elektroenergetycznej napowietrznej nN w Radlinie, ul. Narutowicza, dz. 1776/231, 2340/229, 2341/229, 2726/229, 2338/229, 2336/228"

**Wnioskodawca:**
- Mariusz Staniek (pełnomocnik)
ECO ENERGY POLAND Mariusz Staniek, 43-400 Cieszyn , ul. Górna 29B
- Miasto Radlin (inwestor)
44-310 Radlin, ul. Rymera 15

**Pozostali uczestnicy narady:**

| Imię i nazwisko | Nazwa instytucji | Stanowisko w sprawie podpis |
|---|---|---|
| Katarzyna Meisel | Przedsiębiorstwo Wodociągów i Kanalizacji Sp. z o.o. ul. Marklowicka 15 44-300 Wodzisław Śl. tel. 32/4552634, 32/4552755, 32/4556738 wew. 349. | Bez uwag. |
| Robert Szewczyk | TAURON Dystrybucja S.A. ul. Zawiła 65 L 30-390 Kraków Oddział w Gliwicach ul. Portowa 14 a, 44-100 Gliwice tel. 32/3032096. | Uzgadnia się na warunkach: Przed przystąpieniem do prac w odległości mniejszej niż: 5m od skrajnych przewodów linii napowietrznych nN, 10m od skrajnych przewodów linii napowietrznych SN,15m od skrajnych przewodów linii napowietrznych WN. Należy uzgodnić bezpieczne metody pracy ze spółką eksploatującą sieć. Odległości powyższe dotyczą również użycia dźwignic licząc odległość od najdalej wysuniętej części maszyny do skrajnego przewodu. Prace ziemne należy prowadzić w ten sposób, aby nie naruszyć ustrojów słupów linii j/w, inaczej będą musiały być odbudowane kosztem i staraniem winnego ich uszkodzenia. |
| Joanna Twardawa | Operator Gazociągów Przesyłowych GAZ-SYSTEM S.A. Oddział w Świerklanach ul. Wodzisławska 54, 44-266 Świerklany tel. 32/4392674, 32/4392675. | Bez uwag. |

1

| | | |
|---|---|---|
| Marcin Marcisz | Polska Spółka Gazownictwa sp. z o.o.<br>Oddział w Zabrzu<br>ul. Szczęść Boże 11<br>41-800 Zabrze<br>Rejon Dystrybucji Gazu w Rybniku<br>ul. B. Chrobrego 39, 44-200 Rybnik<br>tel./fax 32/4223419. | Bez uwag. |
| Jakub Watoła | Górnośląskie Przedsiębiorstwo Wodociągów S.A.<br>ul. Wojewódzka 19, 40-026 Katowice<br>Oddział Sieci Magistralnej<br>ul. Traugutta 121, 44-370 Pszów<br>tel. 32/4578343. | Bez uwag. |
| Aneta Małkowska | Orange Polska S. A.<br>Zarządzanie Zasobami Sieci i IT<br>Wydział Zarządzania Zasobami Infrastruktury i Obsługi Klienta<br>40-506 Katowice, ul. Francuska 101<br>tel. 32 205 45 35 | Opiniujemy projekt na następujących warunkach:<br>• w miejscach zbliżeń i skrzyżowań z istniejącymi urządzeniami Orange Polska zachować normatywne odległości zgodnie z obowiązującym Rozporządzeniem Ministra Infrastruktury D.U nr 219 z 2005 poz. 1864 oraz normą zakładową ZN-15/OPL-004 • w miejscach skrzyżowań i zbliżeń z urządzeniami telekomunikacyjnymi prace prowadzić ręcznie z zachowaniem szczególnej ostrożności zgodnie z obowiązującymi normami i przepisami techniczno –budowlanymi pod nadzorem właścicielskim przedstawiciela OPL.<br>• w przypadku braku możliwości zachowania normatywnych odległości od istniejących urządzeń telekomunikacyjnych należy wystąpić o warunki techniczne do Orange Polska Dział Ewidencji i Zarządzania Danymi o Infrastrukturze Katowice, 40-851 KATOWICE; ul. Żelazna 2 • przed planowanym rozpoczęciem robót należy wystąpić z wnioskiem o realizację nadzoru właścicielskiego wg zasad pracy na infrastrukturze OPL podanych na stronie internetowej www.orange.pl/wniosekonadzor • każde wejście na infrastrukturę własności OPL bez złożonego wniosku o nadzór właścicielski, będzie traktowane jako nielegalne i zgłaszane do organów ścigania oraz Państwowego Inspektora Nadzoru Budowlanego z wszelkimi tego konsekwencjami. W przypadku nie zastosowania się do w/w uwag całość kosztów związanych z usunięciem ewentualnych awarii oraz zabezpieczeniem istniejących urządzeń telekomunikacyjnych poniesie Inwestor (Wykonawca). |
| Martyna Wawrzyczek<br><br>Henryka Gajewicz | PGNiG TERMIKA Energetyka Przemysłowa SA<br>ul. Rybnicka 6c<br>44-335 Jastrzębie Zdrój<br>tel. 32/75 37 101 | Nie koliduje z sieciami gazowymi należącymi do spółki PGNiG TERMIKA Energetyka Przemysłowa S.A. z siedzibą w Jastrzębiu-Zdroju.<br><br>Bez uwag. |

| | | |
|---|---|---|
| Joanna Ekiert | Państwowe Gospodarstwo Wodne Wody Polskie<br>Regionalny Zarząd Gospodarki Wodnej w Gliwicach<br>Zarząd Zlewni Gliwice<br>44-100 Gliwice, ul. Robotnicza 2,<br>tel. 32/ 415 46 71 | Bez uwag. |
| NIEOBECNY | Polska Grupa Górnicza spółka z o. o.<br>40-039 Katowice, ul. Powstańców 30<br>Oddz. Zakład Informatyki i Telekomunikacji<br>ul. Jastrzębska 10, 44-253 Rybnik<br>tel. 32/7166423, 32/7166424. | NIEOBECNY |
| NIEOBECNY | Polska Grupa Górnicza spółka z o. o.<br>40-039 Katowice<br>ul. Powstańców 30<br>Oddział Zakład Elektrociepłownie<br>44-270 Rybnik, ul. Józefa Rymera 4<br>tel. 32 739 86 00 | NIEOBECNY |
| Andrzej Lerch | Przedsiębiorstwo Gospodarki Wodnej i Rekultywacji S.A.<br>ul. Chlebowa 22<br>44-335 Jastrzębie Zdrój<br>tel. 32/4763073 wew. 106. | Bez uwag. |
| Andrzej Rożenek | „WODOCIĄGI –ESOX" Sp. z o.o.<br>ul. Odległa 138<br>44-310 Radlin<br>tel. 32/4560974. | Bez uwag. |
| Jacek Cichy | Leon Sp. z o. o.<br>44-200 Rybnik<br>ul. Kilińskiego 33d<br>tel. 32/440 80 23, 440 80 84, 440 80 76 | Bez uwag. |
| Paweł Kuźniak | Urząd Marszałkowski Województwa Śląskiego<br>Departament Cyfryzacji i Informatyki<br>40-037 Katowice<br>ul. Ligonia 46<br>tel. 32 207 88 88 | Bez uwag. |
| NIEOBECNY | Urząd Miasta Radlin<br>ul. Rymera 15<br>44-310 Radlin<br>tel. 32/4590200. | NIEOBECNY |

Na tym naradę zakończono.

Uwagi:
- Zabezpieczyć punkty osnowy geodezyjnej. W przypadku zniszczenia zlecić odtworzenie znaku.

STAROSTA WODZISŁAWSKI
ul. Bogumińska 2
44-300 Wodzisław Śląski

WG.6630.1.294.2021
- Z uwagi na sytuację sanitarną, wobec wprowadzonego stanu zagrożenia epidemicznego w dniu 08 październik 2021r. narada koordynacyjna w Starostwie Powiatowym w Wodzisławiu Śląskim odbyła się w wyłącznie za pomocą środków komunikacji elektronicznej.
W protokole zostały zamieszczone wiadomości e-mail będące stanowiskiem uczestników narady koordynacyjnej.

**Protokolant:** Sabina Starzec

.....
podpis protokolanta

**Przewodniczący:**

z up. STAROSTY
mgr inż. Sabina Starzec
INSPEKTOR
.....
podpis przewodniczącego

4

### 3.2.5 UZGODNIENIE TAURON NOWE TECHNOLOGIE

Adres do korespondencji:
TAURON Nowe Technologie S.A.
Ul. Lwowska 23
40-389 Katowice

Strzelce Opolskie,

Eco Energy Poland
Mariusz Staniek
Ul. Górna 29b
43-400 Cieszyn

TNT/NMG/2021-12-03/000114

Dotyczy: uzgodnienia projektu/ów do wydanych warunków przyłączenia do sieci oświetlenia drogowego własności TNT SA nowych punktów świetlnych bez konieczności zawierania nowej umowy przyłączeniowej.

W odpowiedzi na przesłane wraz z projektem/projektami pismo/a w sprawie uzgodnienia dokumentacji budowy nowych punktów oświetlenia : ulicznego/doświetlenia przejść dla pieszych/oświetlenia placu rekreacyjnego* za zgodność z wydanymi warunkami TNT/NMG/2021-08-16/000113 w temacie/tematach :

- **ul. Narutowicza 4szt. latarni z oprawami led 50W,**
- **ul. Głogożyńska 5szt. latarni z oprawami led 50W, zasilanie z W842**

oraz ze standardami obowiązującymi w Tauron Nowe Technologie S.A. uprzejmie informujemy, że przesłany projekt sprawdzono co do zgodności z wydanymi warunkami i uzgodniono bez uwag w zakresie oświetlenia drogowego.

Jednocześnie przypominamy, że nowe urządzenia przyłączane do sieci będą stanowić majątek obcy dla TNT SA i muszą zostać przekazane przez Inwestora do eksploatacji przez TNT S.A. NMG Gliwice. W przeciwnym przypadku za przyłączenie a nie przekazanie do TNT SA eksploatacji nowych urządzeń pobierana będzie opłata za przyłączenie – zgodnie z cennikiem: https://nowe-technologie.tauron.pl

Kopia: NMG
Andrzej Lissok 798-013-147

Łączymy wyrazy szacunku:

03.12.2021

X ANDRZEJ LISSOK

Podpisany przez: Lissok Andrzej

Andrzej.lissok@tauron.pl

Uwaga : pismo wysłano mailowo 03-12-2021r.

### 3.2.6 MAPA ZASADNICZA DO CELÓW PROJEKTOWYCH