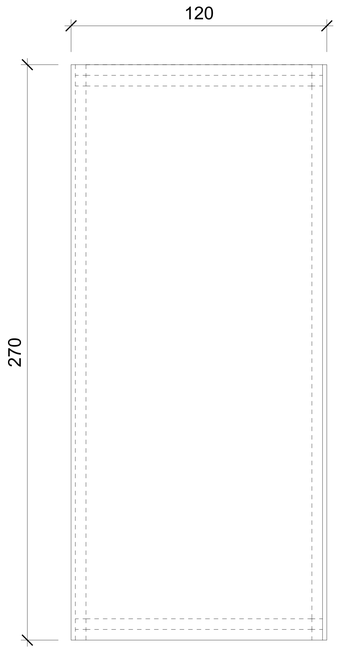

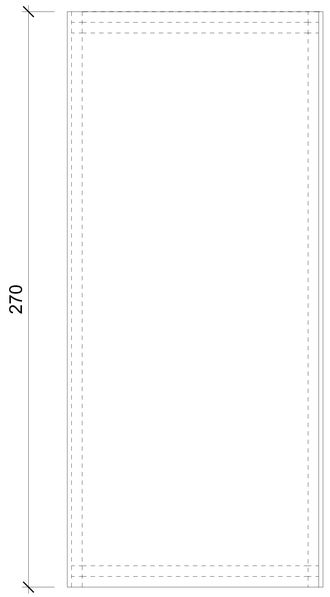

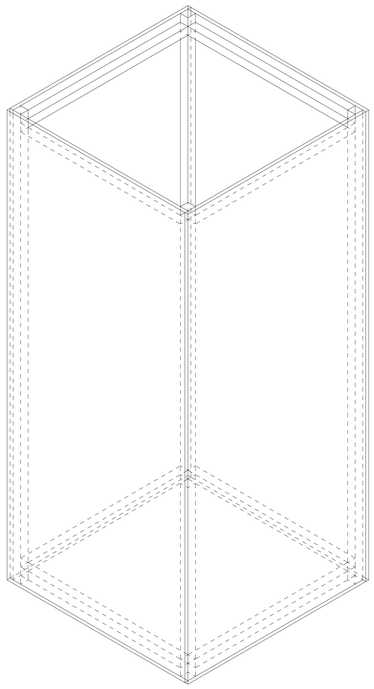

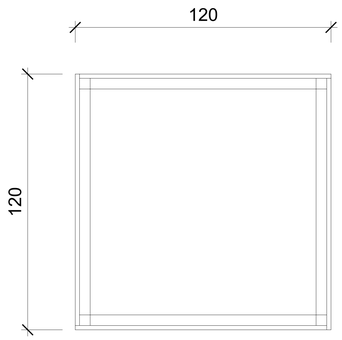

Uwagi:	wymiary: · szerokość boku 120 cm · wysokość 270 cm · odległości między słupami w rzędzie 120 cm · odległość pierwszego słupa od wejścia 420 cm · szerokość korytarza między ścianą (zamykającą wystawę na lewym boku) i świetlikiem a rzędem kolumn 250 cm Materiał: płyty OSB Kolor: czarny farba akrylowa Chemstal Dolmit U

MUZEUM ŚLĄSKIE W KATOWICACH	
temat	projekt elementu scenograficznego
tytuł rys.	2_A projekt 6 słupów
nr. rys.	2_A
skala	1:100