Rys. nr 3 Nadproże stalowe

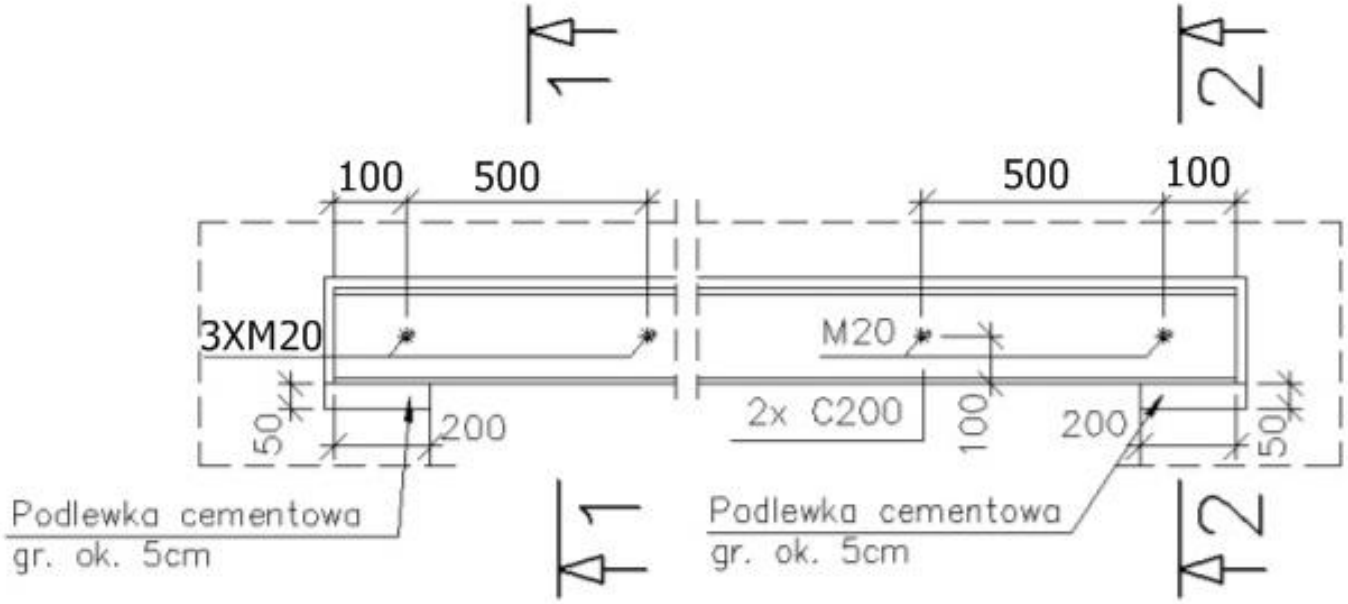
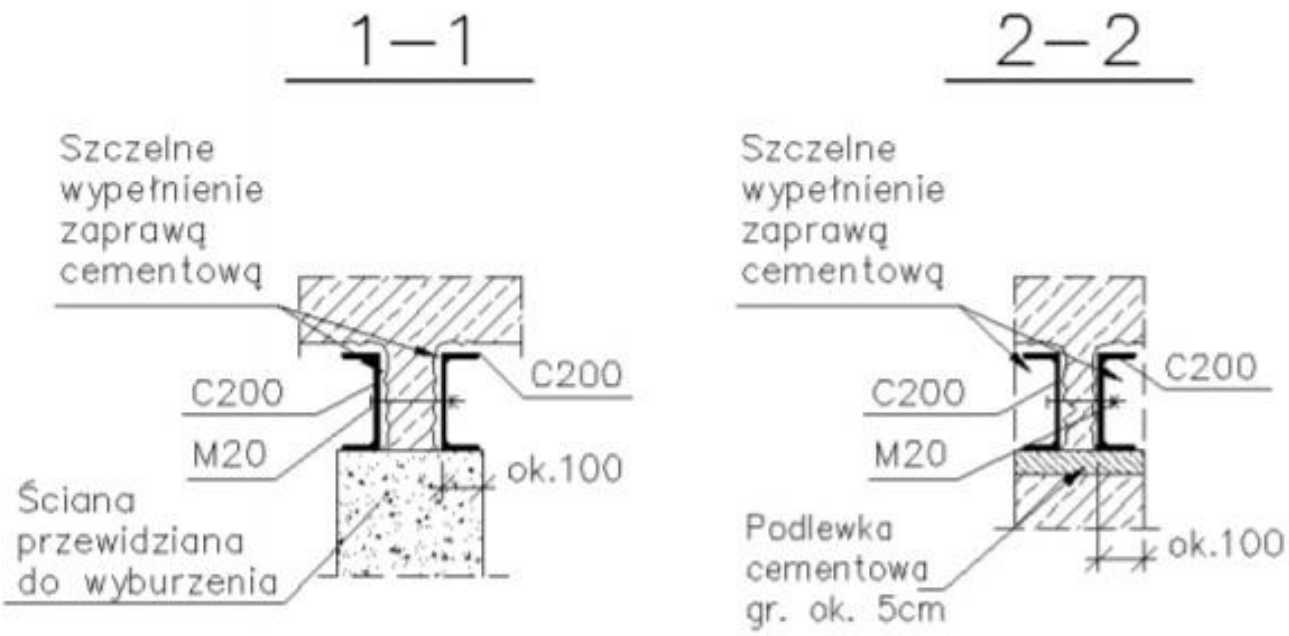
SCHEMAT WYKONANIA NADPROŻA